Pieces-Rechanges-Chaudieres.fr

VITODENS 222-W WS2B

Chaudière gaz compacte à condensation
Versions gaz naturel et propane
de 4,8 à 35,0 kW

Pieces-Rechanges-Chaudieres.fr

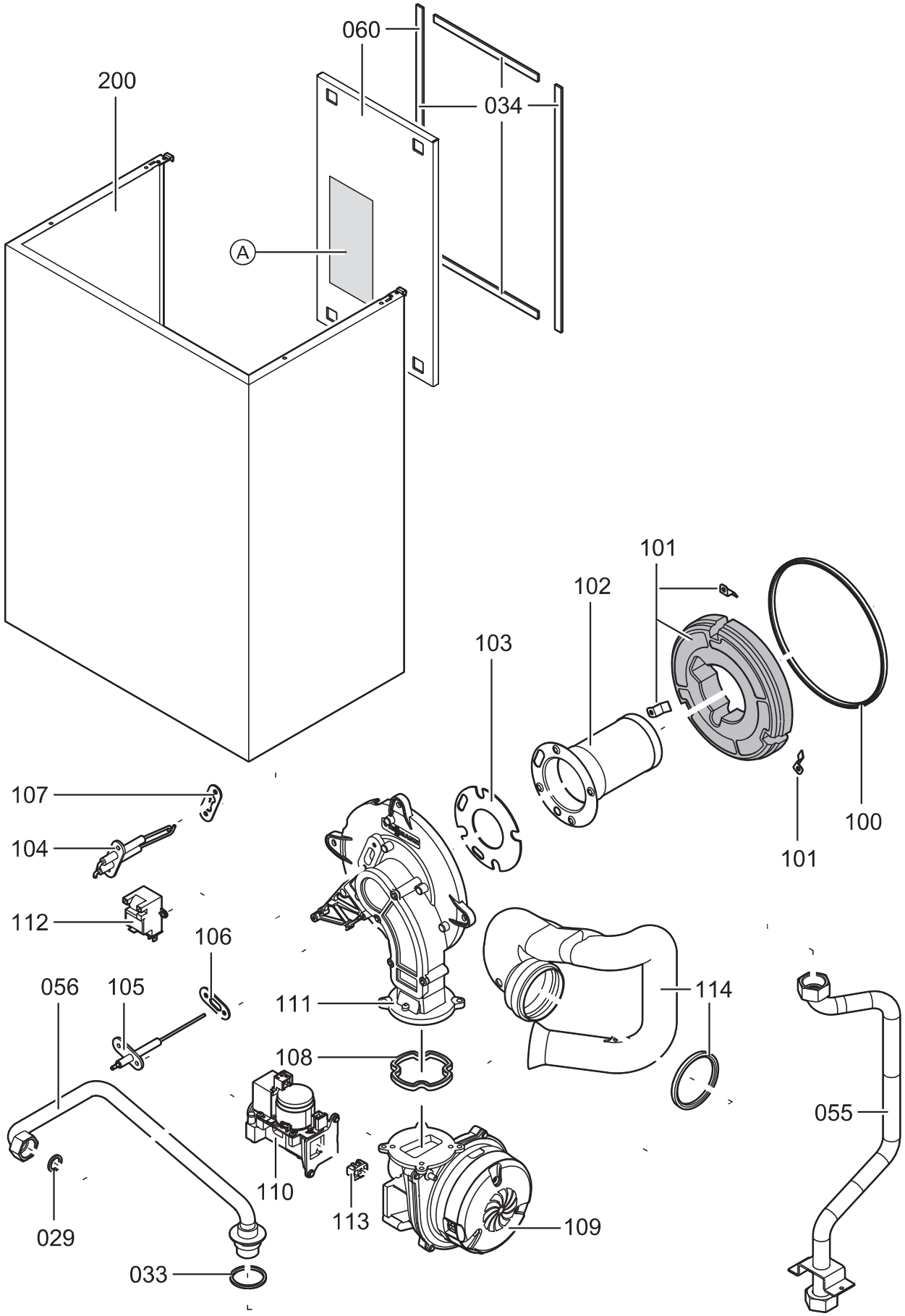

Pieces-Rechanges-Chaudieres.fr

VITODENS 222-W (de 4,8 à 35 kW) WS2B

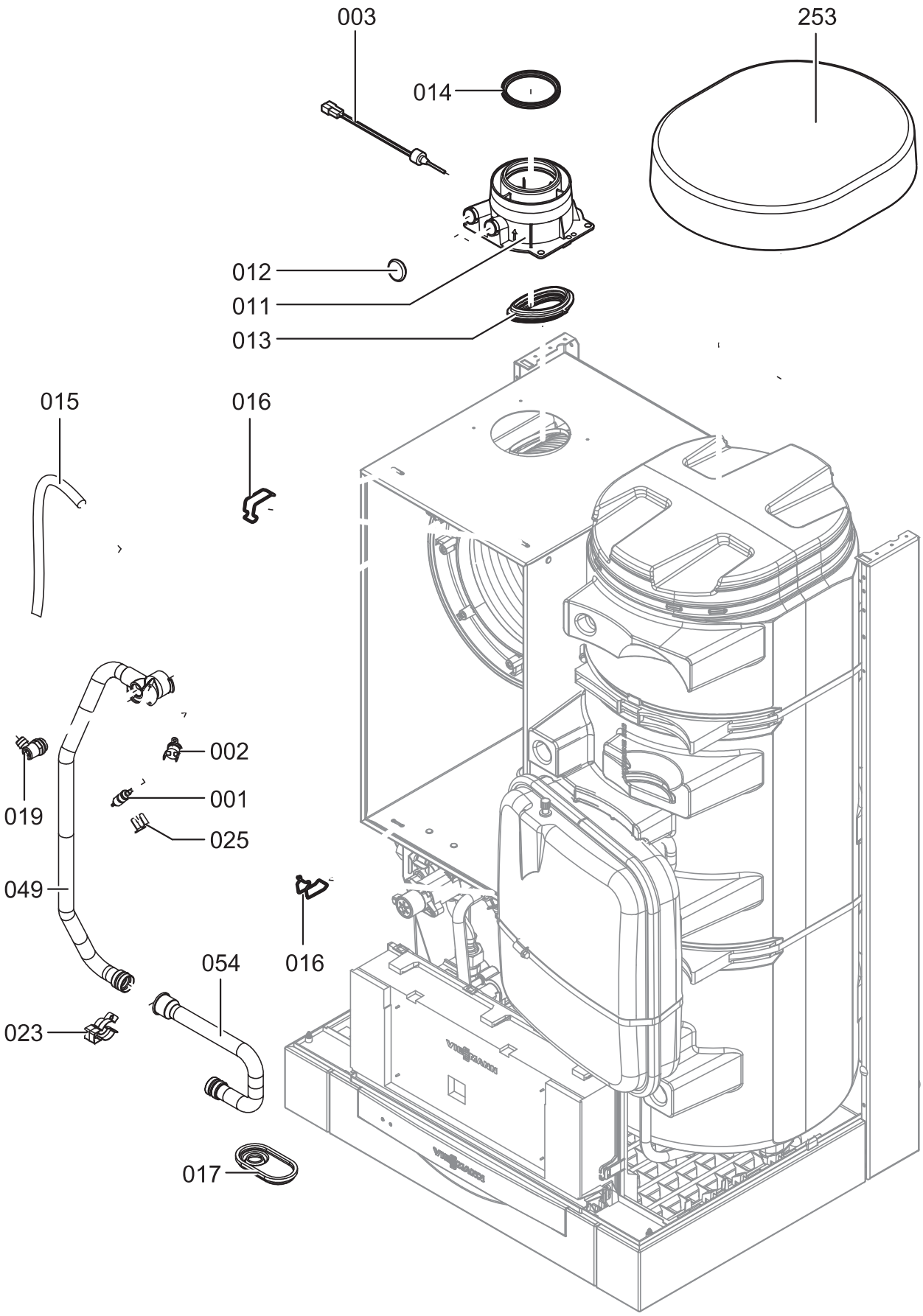

Pieces-Rechanges-Chaudieres.fr

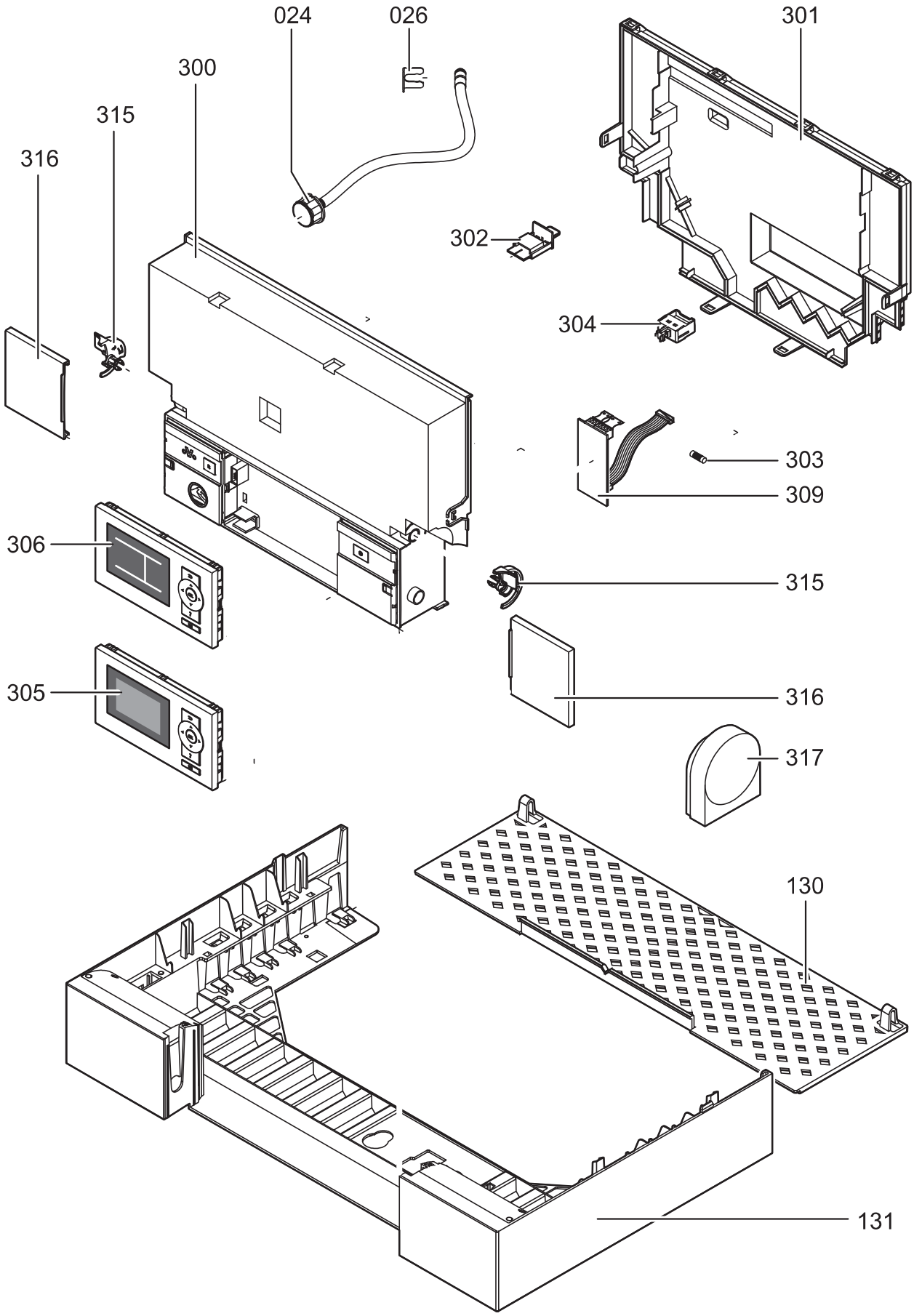

Pieces-Rechanges-Chaudieres.fr

VITODENS 222-W (de 4,8 à 35 kW) WS2B

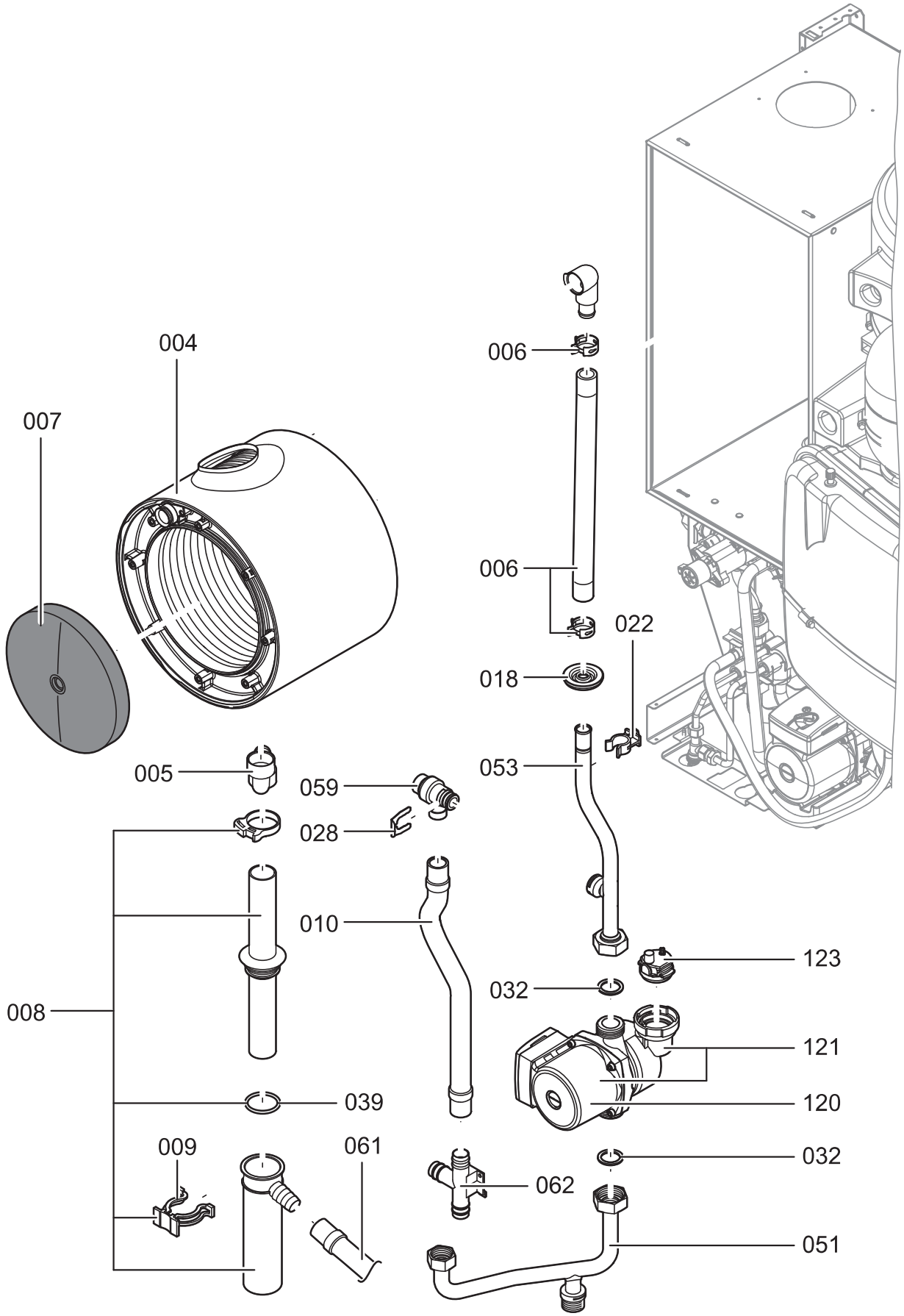

Pieces-Rechanges-Chaudieres.fr

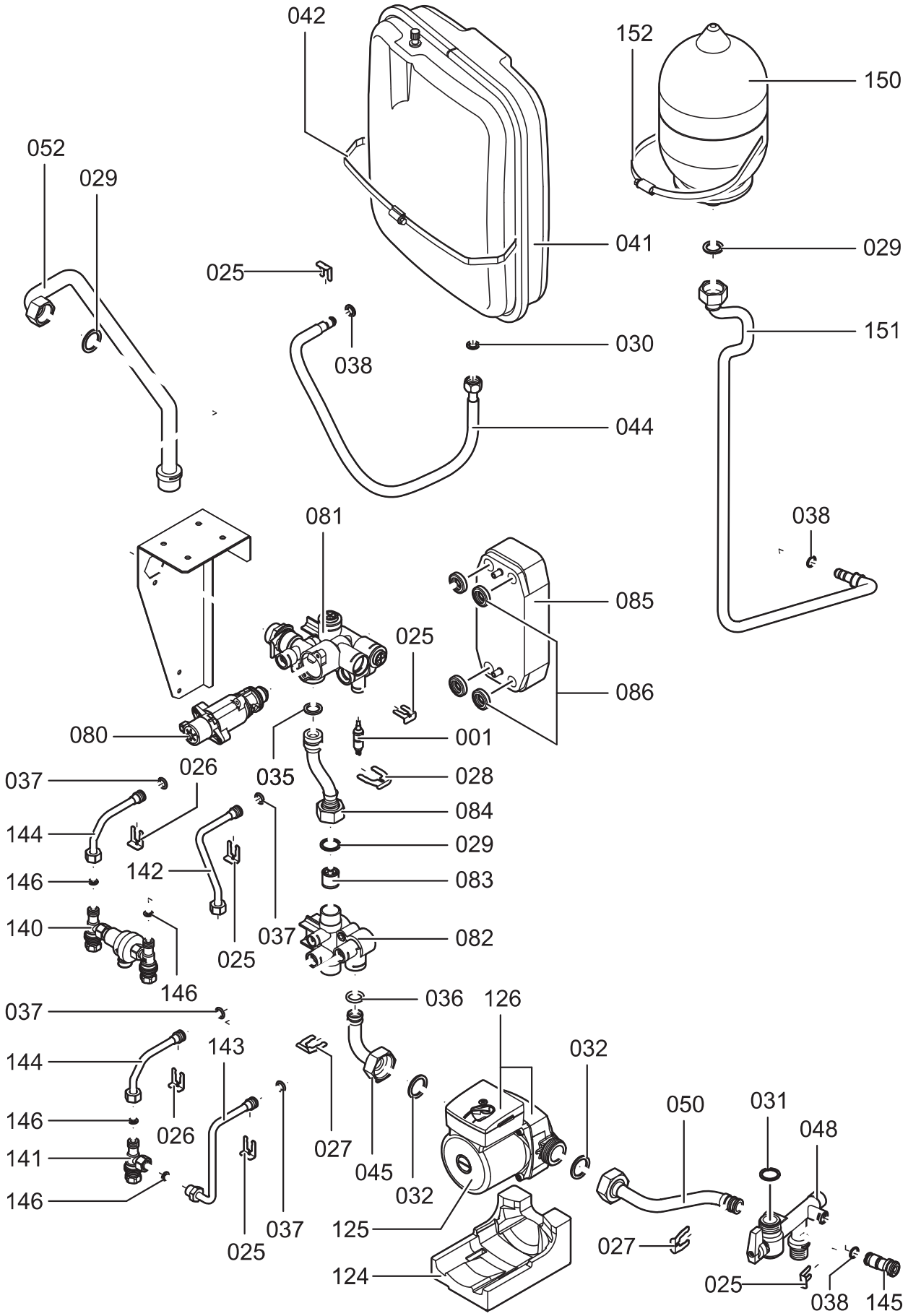

Pieces-Rechanges-Chaudieres.fr

VITODENS 222-W (de 4,8 à 35 kW) WS2B

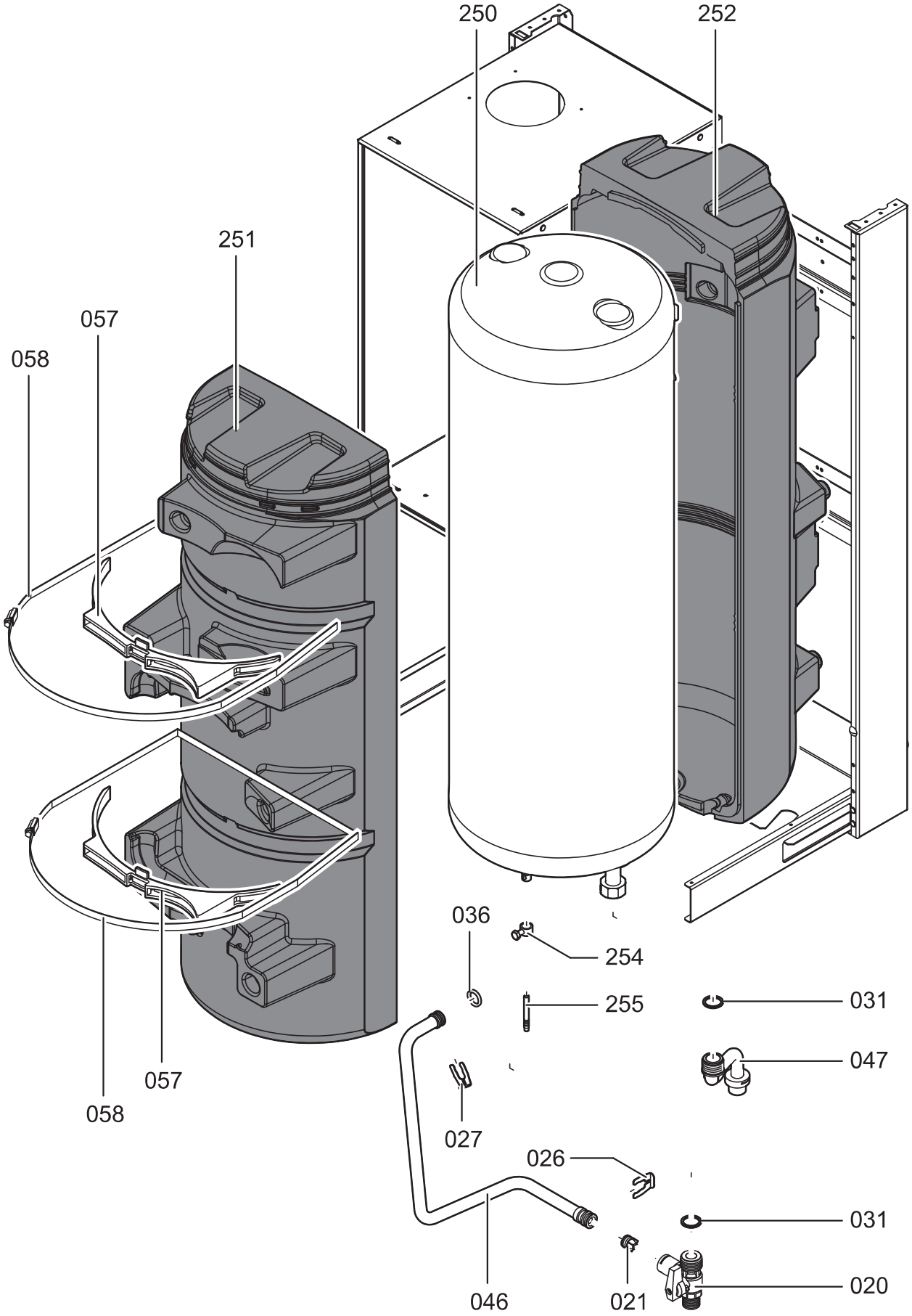

Pieces-Rechanges-Chaudieres.fr

VITODENS 222-W (de 4,8 à 35 kW) WS2B

VIESSMANN

Pos.	Désignation	Niveau de service	Référence
	Corps Vitodens 222-W WS2B 19 kW FR		7438 332
	Corps Vitodens 222-W WS2B 26 kW FR		7438 333
	Corps Vitodens 222-W WS2B 35 kW FR		7438 334
1	Sonde de température Vitopend Vitodens	E1	7819 967
2	Thermocommutateur	E1	7825 487
3	Sonde de fumées	E1	7822 767
4	Echangeur de chaleur 19kW	E3	7826 460
4	Echangeur de chaleur 26kW	E3	7826 461
4	Echangeur de chaleur 35kW	E3	7826 462
5	Flexible condensats	E3	7827 991
7	Bloc isolant	E3	7830 016
8	Siphon	E3	7828 034
9	Ressort de sureté d'évacuation des cond.	E3	7831 677
10	Flexible de condensat	E3	7828 527
11	Manchette de raccordement	E3	7826 466
12	Bouchon pour manchette de raccordement	E3	7822 742
13	Joint sortie de fumée une pièce	E3	7828 645
14	Joint arrivée d'air	E3	7826 471
16	Jeu de fermetures à ressort	E3	7825 522
19	Robinet de Purge D'Air G 3/8 "	E3	7822 353
20	Coude d'arrêt reservoir	E	7827 998
21	Cartouche RV DN15 Type OF15	E2	7827 999
22	Clip de fixation D=18	E3	7823 862
23	Jeu de fiches	E3	7822 769
24	Manomètre avec capillaire 0 - 4 bars	E3	7833 843
25	Clip D=8	E3	7827 943
26	Clip D=10	E3	7827 944
27	Clip D=15	E3	7827 945
28	Clip D=18	E3	7827 946

Pour commander une pièce hors tableau, indiquer le numéro de référence du corps de chaudière et le numéro de position de la pièce détachée sur les vues éclatées.

Niveau E1 : indispensable
Niveau E2 : nécessaire
Niveau E3 : utile

Pieces-Rechanges-Chaudieres.fr

VITODENS 222-W (de 4,8 à 35 kW) WS2B

Pos.	Désignation	Niveau de service	Référence
29	Kit joints 17 x 24 x 2	E2	7826 217
30	Kit joints A 10 x 15 x 1,5	E3	7828 002
31	Joint plat	E1	7824 519
32	Joints 23 x 30 x 2	E3	7828 003
33	Joint 38 x 44 x 3	E3	7828 004
35	Kit joints toriques 17,86 x 2,62	E2	7826 215
36	Joint torique 14,3 x 2,4	E3	7827 948
37	Kit joints toriques 9,6 x 2,4	E2	7826 216
38	Joint rond 8x2 (5 pièces)	E2	7831 409
39	Joint torique 35,4 x 3,59 (5 joints)	E3	7828 007
40	Graisse pour joint	E1	7819 602
41	Vase d'expansion à membrane CRI	E3	7828 008
43	Tube 19 x 600 torsadé	E3	7827 981
48	Tube de mélange	E3	7828 016
50	Tube de raccordement KW	E3	7828 018
55	Tube arrivée gaz	E3	7831 789
59	Soupape de sécurité 3bar D=19,9 x G1/2	E3	7833 037
61	Tube de condensats	E3	7828 528
62	Raccord en T	E1	7834 239
80	Papillon vanne	E2	7827 932
81	Ensemble départ	E3	7828 036
82	Dispositif de retours	E3	7828 037
83	Vanne de décharge	E3	7833 948
84	Conduite de décharge	E3	7828 038
85	Echangeur à plaques BP10-16 19/26kW	E3	7828 043
85	Echangeur à plaques BP10-20 35kW	E3	7828 044
86	Joint profilé	E3	7827 933
100	Joint de bruleur	E1	7823 834
101	Bague isolante	E2	7828 346

Pieces-Rechanges-Chaudieres.fr

Pos.	Désignation	Niveau de service	Référence
102	Cylindre de combustion 19kW	E1	7826 512
102	Cylindre de combustion 26/35kW	E1	7826 513
103	Joint cylindre de combustion	E2	7826 514
104	Electrode d'allumage 19kW	E1	7826 515
104	Electrode d'allumage 26/35kW	E1	7826 516
105	Electrode d' ionisation 19 kW	E2	7834 038
105	Electrode d'ionis Ni-Ferral Zyl. 26/35kW	E2	7834 234
106	Joint électrode d'ionisation	E3	7827 024
107	Joint électrode d'allumage	E3	7827 025
108	Joint bride de porte de brûleur	E3	7829 796
109	Ventilateur NRG118 E	E2	7833 758
110	Bloc combiné gaz CES	E1	7826 508
111	Porte de brûleur	E3	7826 519
112	Allumeur	E2	7827 957
113	Injecteur gaz 02 jaune 19kW	E3	7833 974
113	Injecteur gaz 04 gris 26kW	E3	7833 976
113	Injecteur gaz 06 noir 35kW	E3	7833 978
114	Rallonge Venturi	E3	7832 700
120	Circulateur VIUPSO15-60 CIAO 9h 19/26kW	E3	7828 032
120	Moteur de circulateur UPS 70 35kW	E2	7826 261
121	Circulateur VIUPSO15-60 CIAO 9h	E3	7829 927
122	Kit de transformation pompe haute effic.		7424 493
123	Purgeur d'air	E1	7828 031
125	Moteur de circulateur VIUP -30	E3	7827 391
126	Circulateur VIUP 15-30 CIL2 3H PPS	E3	7829 929
127	Moteur de circulateur	E1	7826 482
140	Dispo. remplissage-disconnecteur WH1B	E3	7825 726
145	Bouchon D=8/ D=10	E	7828 042
146	Joint A 6 x 11 x 1	E3	7827 947

Pour commander une pièce hors tableau, indiquer le numéro de référence du corps de chaudière et le numéro de position de la pièce détachée sur les vues éclatées.

Niveau E1 : indispensable
Niveau E2 : nécessaire
Niveau E3 : utile

Pieces-Rechanges-Chaudieres.fr

VITODENS 222-W (de 4,8 à 35 kW) WS2B

Pos.	Désignation	Niveau de service	Référence
200	Tôle avant	E3	7833 655
201	Bombe de peinture blanche " Vitoweiss "	E3	7822 681
202	Bâton de peinture blanche " Vitoweiss "	E3	7822 682
250	Préparateur ECS intégré Vitodens 222	E3	7828 196
254	Serre Câble Vitocell 100	E3	7819 661
255	Sonde ECS NTC	E1	7822 552
300	Régulation VBC132-A04.201	E2	7833 661
301	Boîtier face arrière	E2	7831 617
302	Fiche de codage 231D:0101 19kW	E2	7834 030
302	Fiche de codage 231E:0101 26kW	E2	7833 877
302	Fiche de codage 231F:0101 35kW	E2	7833 886
303	Fusibles T 6,3 A / 250 V	E1	7404 365
304	Poignée de sécurité 6,3 AT	E1	7823 502
305	Vitotronic 200 HO1A	E3	7834 804
306	Vitotronic 100 HC1A	B	7438 538
313	Contre fiche	E3	7823 515
314	Support de Câble	E3	7823 516
315	Pièces de blocage gauche et droite	E3	7831 618
316	Papillon gauche et droit Vitoladens	E3	7831 619
317	Sonde extérieure NTC 10k	E2	7833 169

Pour commander une pièce hors tableau, indiquer le numéro de référence du corps de chaudière et le numéro de position de la pièce détachée sur les vues éclatées.

Niveau E1 : indispensable
Niveau E2 : nécessaire
Niveau E3 : utile