Pieces-Rechanges-Chaudieres.fr

VITODENS 222-W

Chaudière murale gaz à condensation à réservoir de charge intégré
gaz naturel et propane
type WS2A
de 4,8 à 35,0 kW

Pieces-Rechanges-Chaudieres.fr

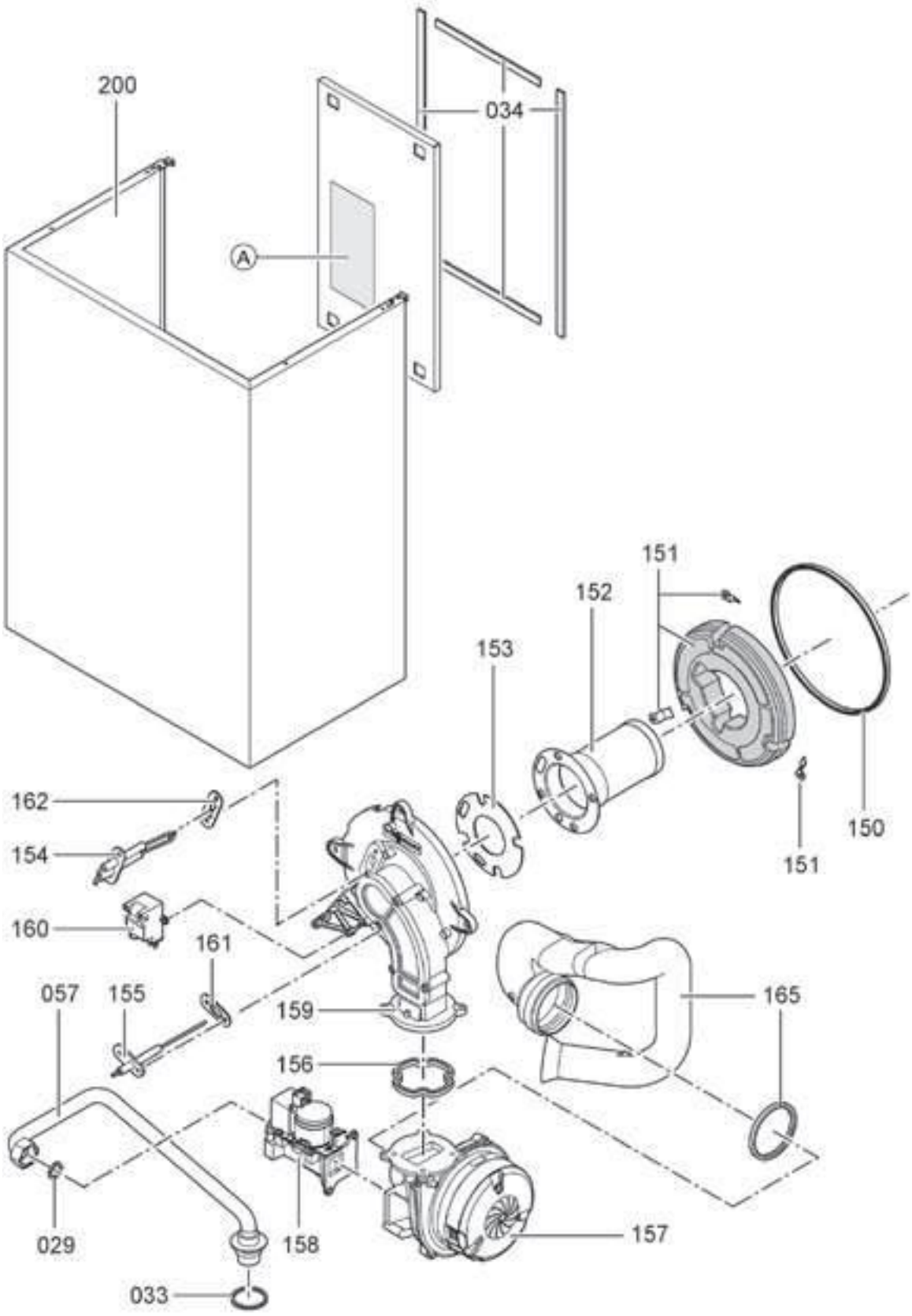

Pieces-Rechanges-Chaudieres.fr

VITODENS 222-W (4,8 à 35,0 kW) WS2A

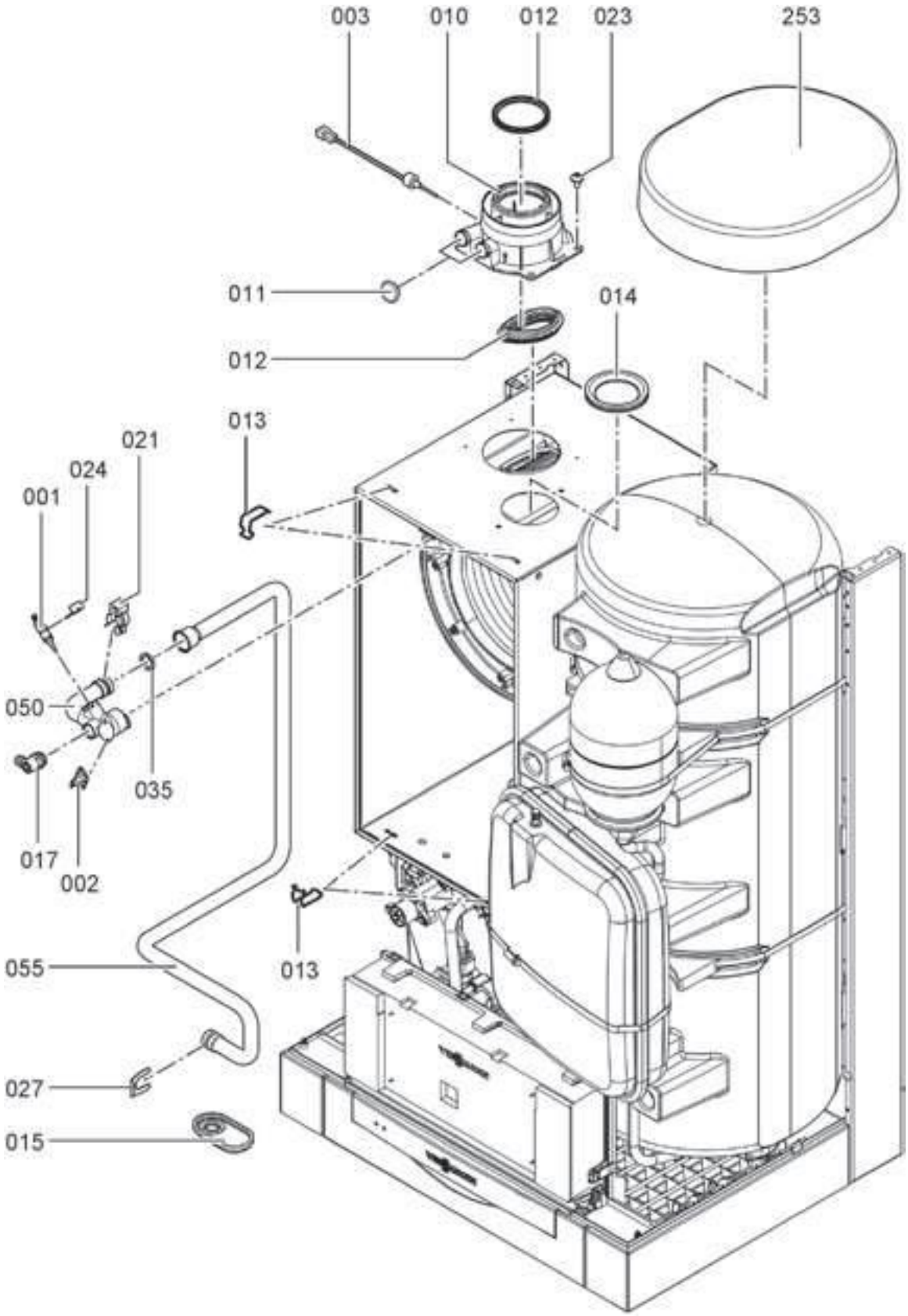

Pieces-Rechanges-Chaudieres.fr

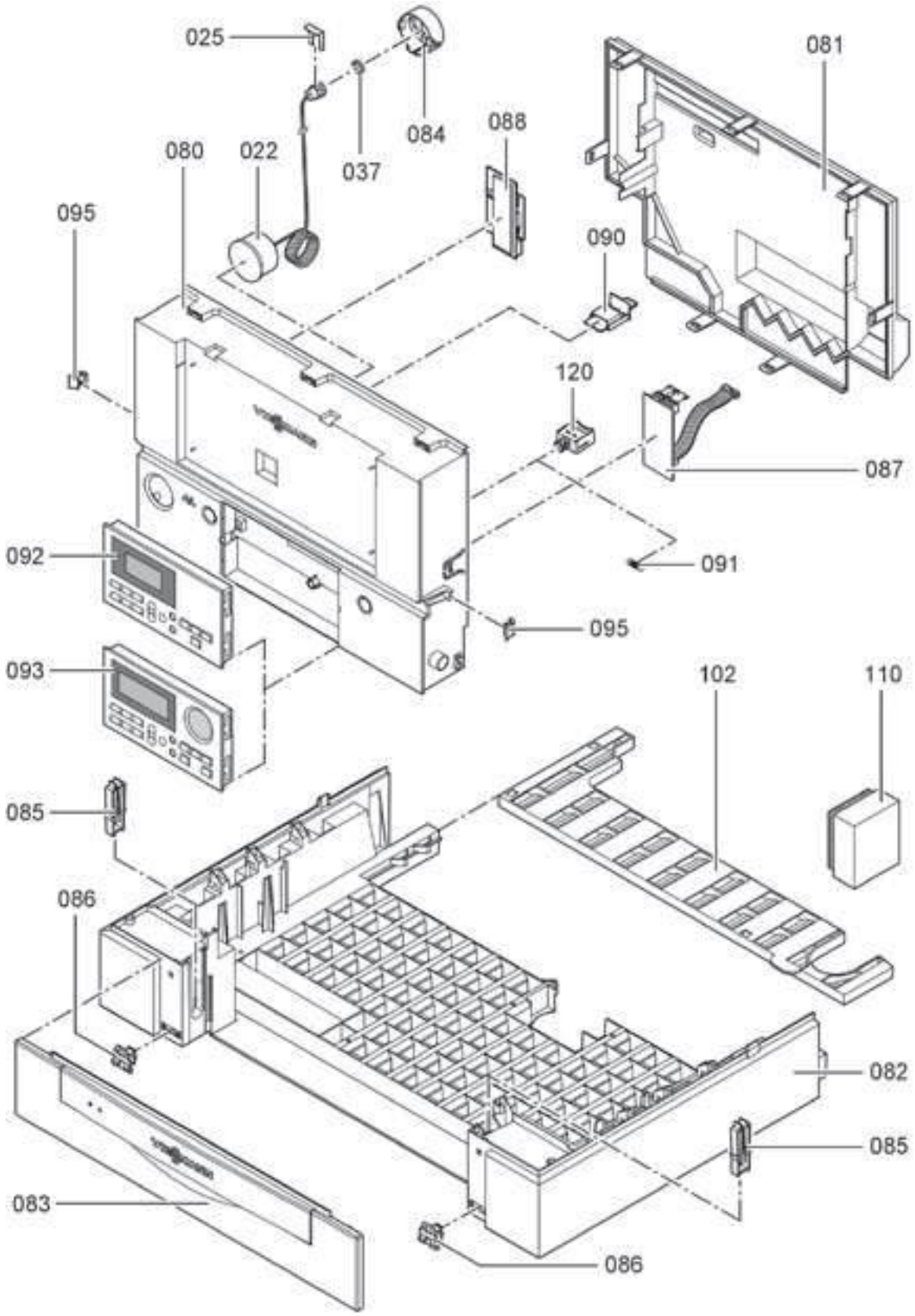

Pieces-Rechanges-Chaudieres.fr

VITODENS 222-W (4,8 à 35,0 kW) WS2A

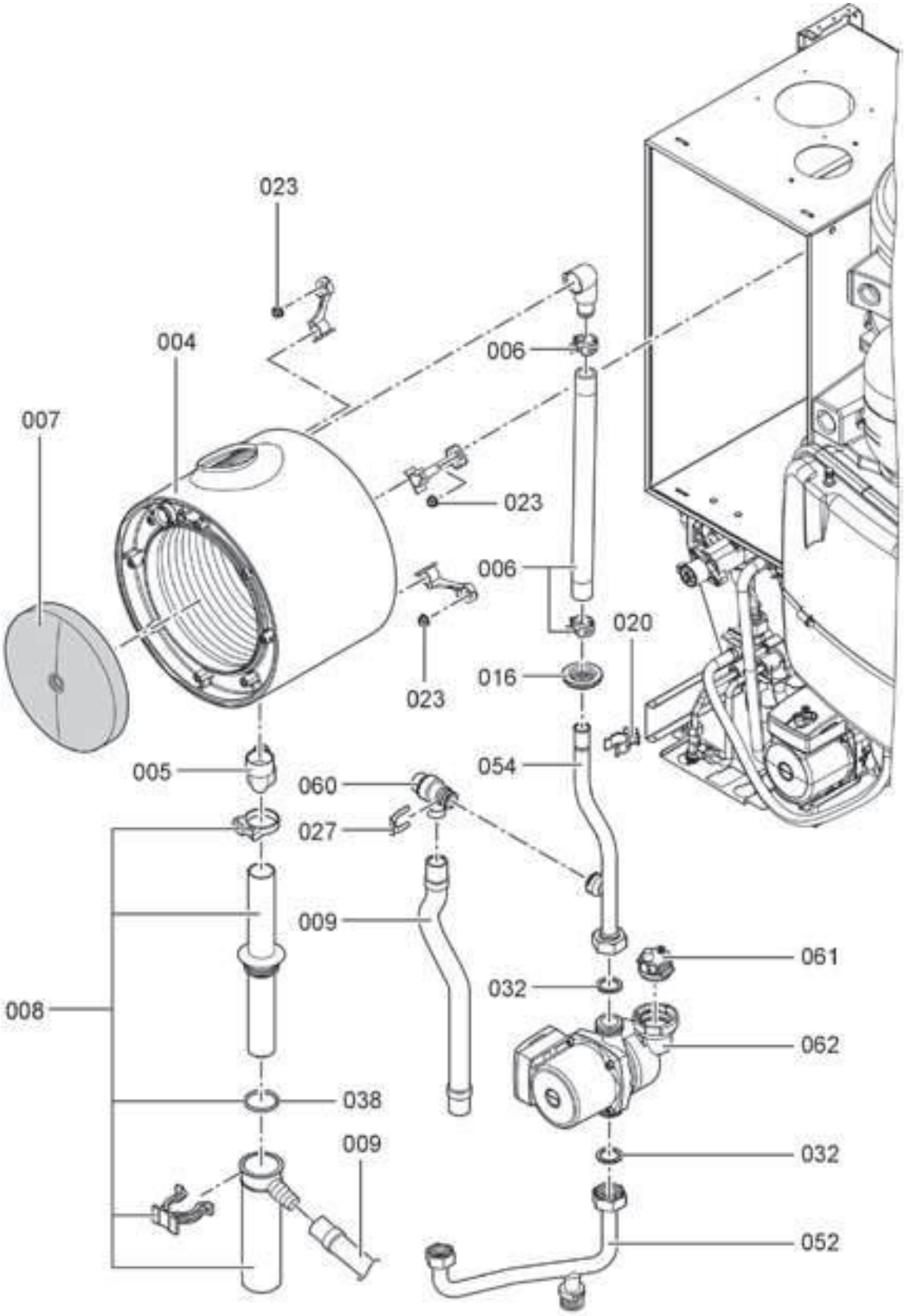

Pieces-Rechanges-Chaudieres.fr

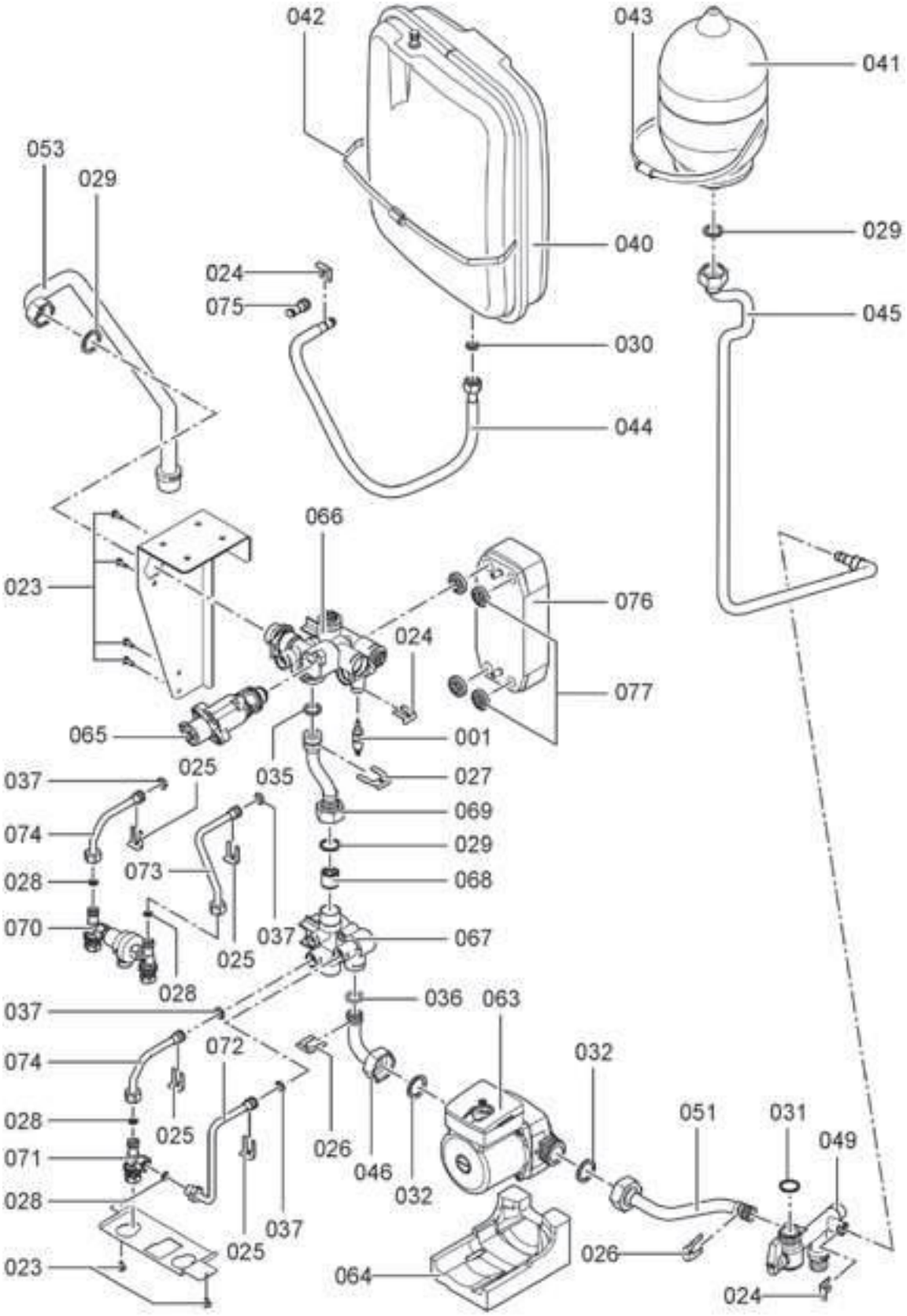

Pieces-Rechanges-Chaudieres.fr

VITODENS 222-W (4,8 à 35,0 kW) WS2A

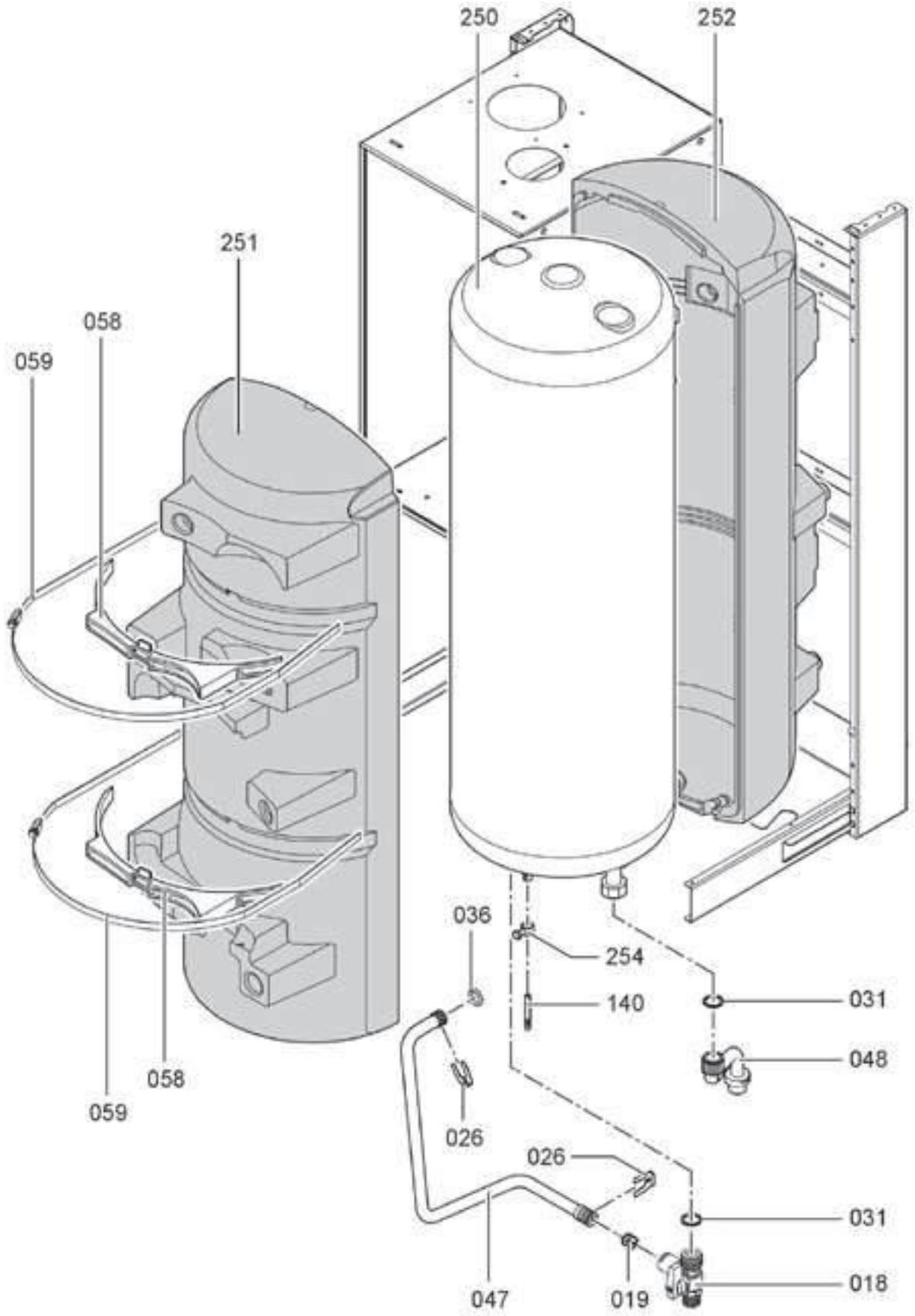

Pieces-Rechanges-Chaudieres.fr

Pos.	Désignation	Niveau de service	Référence
	Corps de chaudière 19 kW		7247 886
	Corps de chaudière 26 kW		7247 887
	Corps de chaudière 35 kW		7247 888
01	Sonde de température	1	7819 967
02	Thermo-switch	1	7825 487
03	Sonde de fumées	1	7822 767
05	Flexible condensats	3	7827 991
07	Réfractaire	3	7823 848
08	Siphon	3	7828 034
09	Tube des condensats	3	7818 021
10	Manchette de raccordement	3	7826 466
11	Bouchon de manchette de raccordement	3	7822 742
12	Joints de fumées	3	7826 472
17	Robinet de purge d'air G 3/8"	3	7822 353
19	Cartouche RV DN 15 type OF 15	2	7827 999
21	Jeu de fiches	3	7822 769
22	Manomètre	3	7828 000
23	Pièces de fixation	3	7828 001
24	Clip Ø 8	3	7827 943
25	Clip Ø 10	3	7827 944
26	Clip Ø 15	3	7827 945
27	Clip Ø 18	3	7827 946
28	Joint A 6 x 11 x 1	3	7827 947
29	Jeu de joints A 17 x 24 x 2	2	7826 217
30	Jeu de joints A 10 x 15 x 1,5	3	7828 002
31	Joint plat	1	7824 519
32	Joint 23 x 30 x 2	3	7828 003
33	Joint 38 x 44 x 3	3	7828 004
35	Jeu de joints toriques 17,66 x 2,62	2	7826 215
36	Joint torique 14,3 x 2,4 (5 pièces)	3	7827 948
37	Jeu de joints toriques 9,6 x 2,4	2	7826 216
38	Joint torique 35,4 x 3,59 (5 pièces)	3	7828 007
39	Graisse pour joint	1	7819 602
40	Vase d'expansion à membrane	3	7828 008
41	Vase d'expansion ECS		7824 494
60	Soupape de sécurité chauffage	3	7824 696
61	Purgeur d'air	1	7828 031
62	Circulateur pour 19/26 kW	3	7828 032
62	Circulateur 35 kW chauffage	3	7826 261
63	Circulateur VIUP 30 sanitaire	3	7827 391
63	Circulateur avec corps		7829 929
65	Papillon de vanne	2	7827 932
	Soupape de sécurité ECS à membrane 10 bar		7828 152

Niveau 1 : indispensable
Niveau 2 : nécessaire
Niveau 3 : utile

Pour commander une pièce hors tableau, indiquer le numéro de référence du corps de chaudière et le numéro de position de la pièce détachée sur les vues éclatées.

Pieces-Rechanges-Chaudieres.fr

VITODENS 222-W (4,8 à 35,0 kW) WS2A

Pos.	Désignation	Niveau de service	Référence
66	Bloc de départ	3	7828 036
67	Bloc de retour	3	7828 037
68	Papillon de vanne de décharge	3	7827 941
69	Conduite de décharge	3	7828 038
70	Disconnecteur	3	7825 726
71	Vanne de remplissage	3	7825 984
76	Échangeur de chaleur à plaques 19/26 kW	3	7828 043
76	Échangeur de chaleur à plaques 35 kW	3	7828 044
77	Joint profilé	3	7827 933
80	Régulation VBC 130-A02.011	2	7833 183
81	Plastron arrière	2	7822 749
85	Pince (10 pièces)	3	7822 708
86	Charnières (10x)	3	7822 709
91	Fusibles T 6,3 A / 250 V	1	7404 365
93	Vitotronic 200 HO1 sans sonde extérieure	2	7825 182
95	Bloquage régulation	3	7818 063
110	Sonde extérieure	1	7820 148
120	Poignée de sécurité 6,3 AT	1	7823 502
126	Contrefiche	3	7823 515
150	Joint de brûleur	2	7823 834
151	Isolation	2	7826 511
152	Cylindre de combustion 19 kW	1	7826 512
152	Cylindre de combustion 26/35 kW	1	7826 513
153	Joint cylindre de combustion	2	7826 514
154	Électrode d'allumage 19 kW	1	7826 515
154	Électrode d'allumage 26/35 kW	1	7826 516
155	Électrode d'ionisation 19 kW	1	7826 517
155	Électrode d'ionisation 26/35 kW	1	7826 518
156	Clapet 19 kW	3	7822 789
156	Joint de bride brûleur 26/35 kW	3	7826 506
157	Ventilateur NRG118	1	7826 507
158	Bloc combiné gaz CES	1	7826 508
159	Porte de brûleur	3	7826 519
160	Allumeur	2	7827 957
162	Joint électrode d'allumage	3	7827 025
164	Injecteur gaz 19 kW	3	7827 481
164	Injecteur gaz 26 kW	3	7827 483
164	Injecteur gaz 35 kW	3	7827 485
165	Rallonge Venturi 26/35 kW	3	7827 958
201	Bombe de peinture blanche "Vitoweiss"	3	7822 681
202	Bâton de peinture blanche "Vitoweiss"	3	7822 682

Niveau 1 : indispensable
Niveau 2 : nécessaire
Niveau 3 : utile

Pour commander une pièce hors tableau, indiquer le numéro de référence du corps de chaudière et le numéro de position de la pièce détachée sur les vues éclatées.