VU/VUW Version cheminée (atmoTOP & T4 & atmoTEC)

VU 240/3-5 R2

Vue d'ensemble

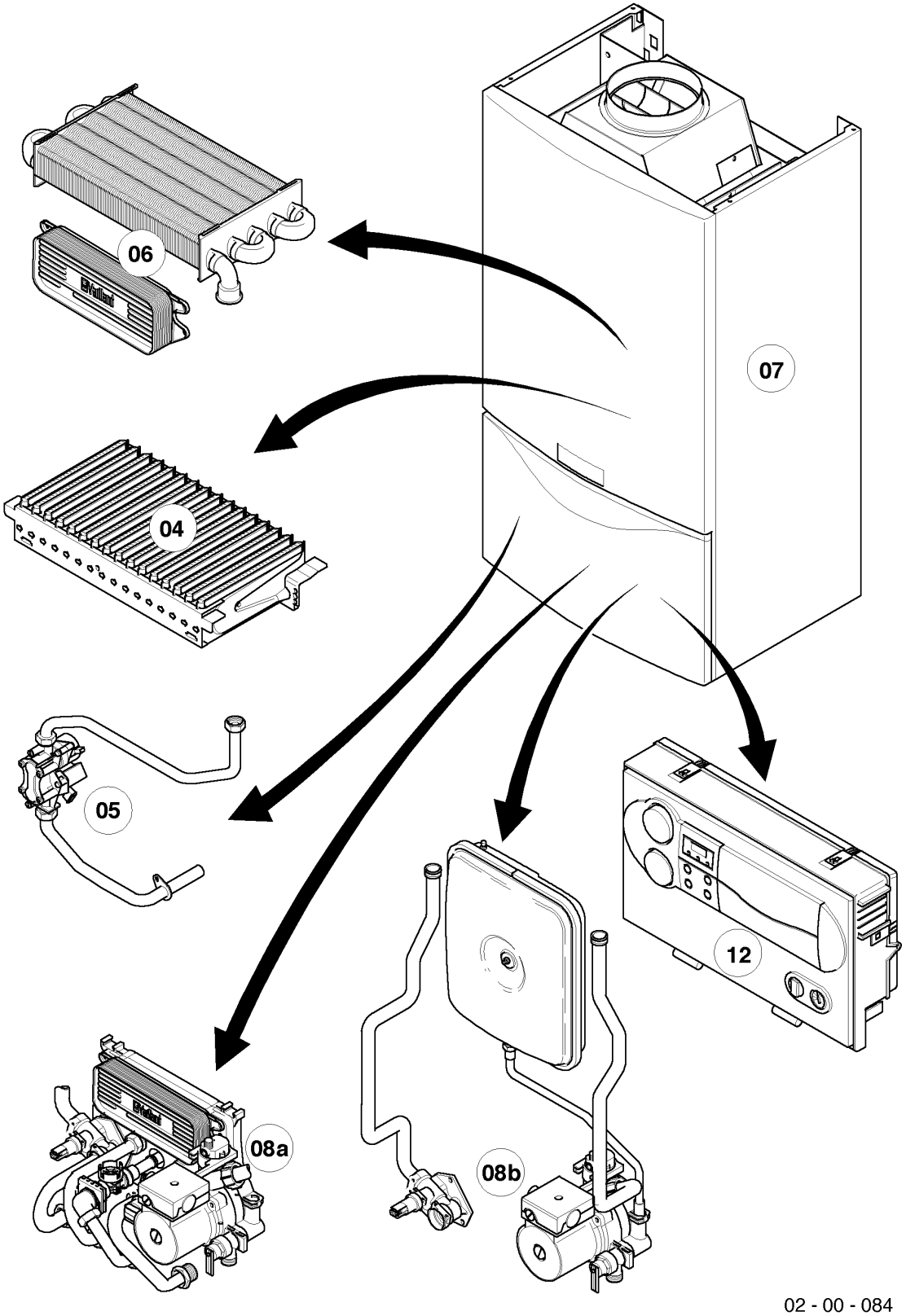

02 - 00 - 084

VU/VUW Version cheminée (atmoTOP & T4 & atmoTEC)

VU 240/3-5 R2

Vue d'ensemble

Pos.	Groupe de vue
04	Brûleur
05	Bloc gaz
06	Échangeur de chaleur
07	Pièces de habillage
08a	Pièces hydrauliques
08b	Pièces hydrauliques
12	Coffret électrique

VU/VUW Version cheminée (atmoTOP & T4 & atmoTEC)

VU 240/3-5 R2

04 - Brûleur

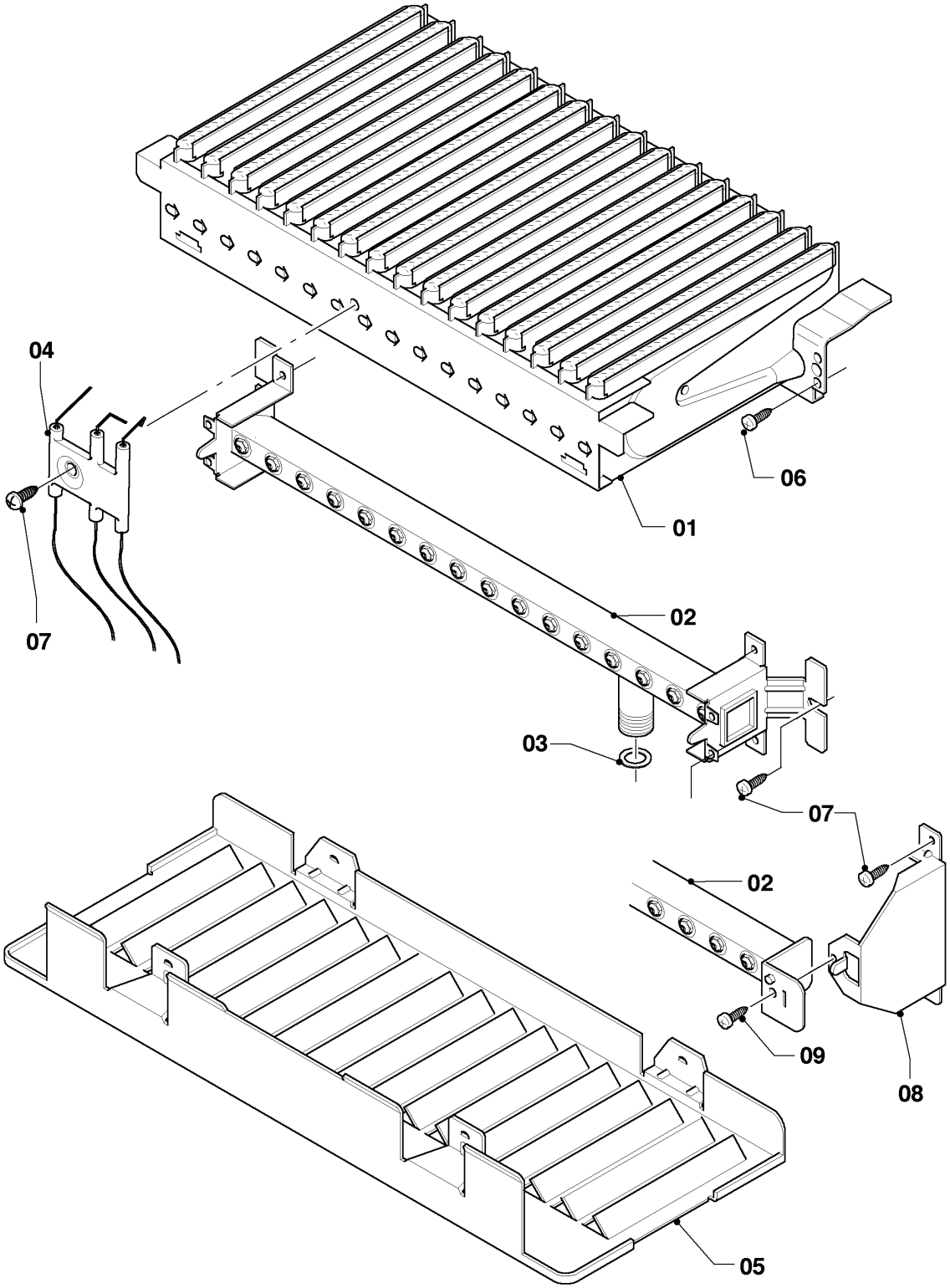

02 - 04 - 045.01

VU/VUW Version cheminée (atmoTOP & T4 & atmoTEC)

VU 240/3-5 R2

04 - Brûleur

Pos.	Référence	Désignation	Remarque
01	0020039045	Bras de brûleur 24 kW	avec pièce 06
02	0020039051	Rampe gaz 24 kW H	gaz naturel H, avec pièces 03,07
02	0020039052	Rampe gaz 24 kW B	gaz liquide PB, avec pièces 03,07
03	981142	Joint (x10)	
04	0020039057	Bougie	avec pièce 07
05	0020039058	Déflecteur	
06	139203	Vis, (M4x8) DIN 7500	
07	0020107695	Vis (x10)	
08	-	-	pas pour ces appareils
09	-	-	pas pour ces appareils

VU/VUW Version cheminée (atmoTOP & T4 & atmoTEC)

VU 240/3-5 R2

05 - Bloc gaz

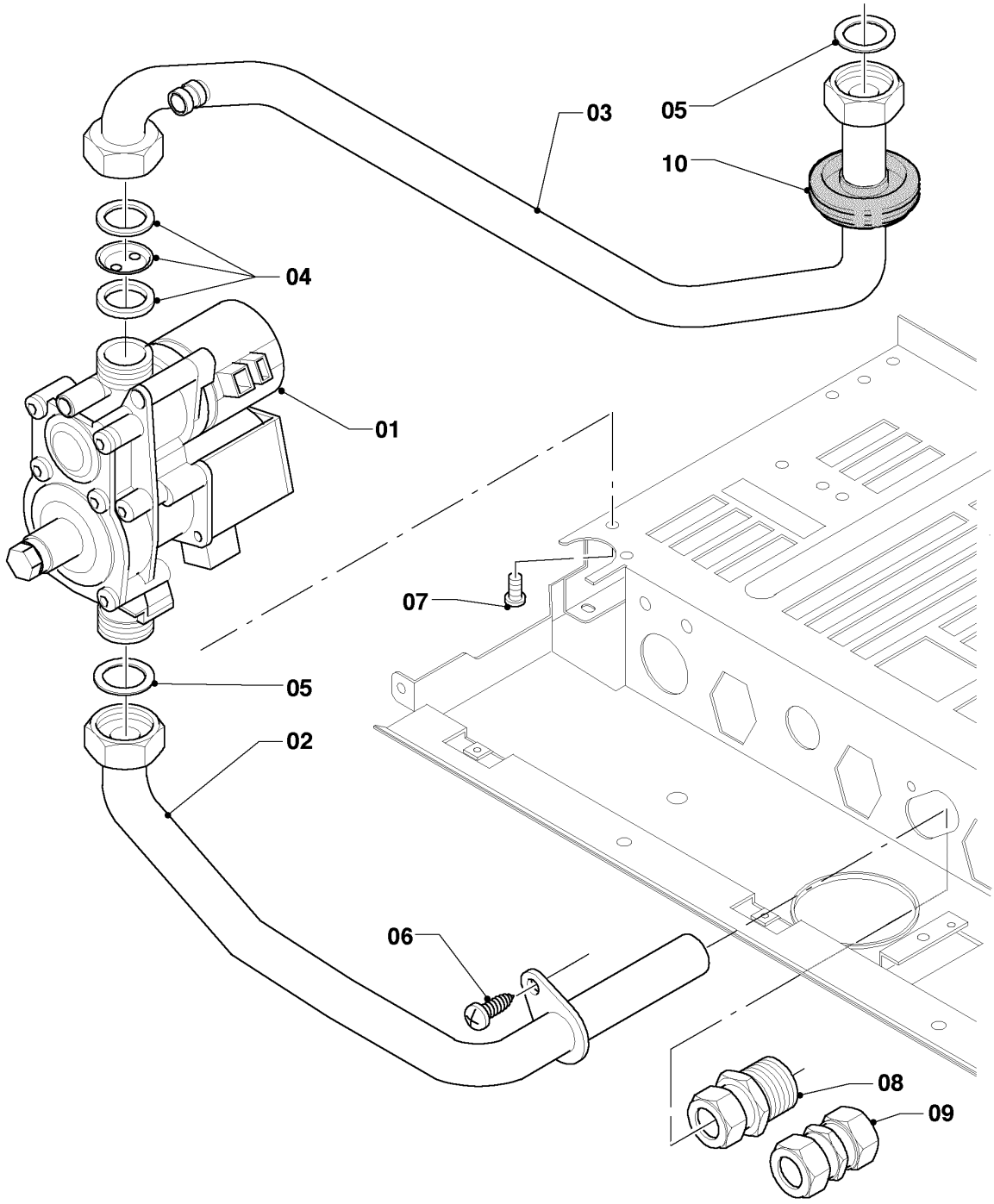

02 - 05 - 023.02

VU/VUW Version cheminée (atmoTOP & T4 & atmoTEC)

VU 240/3-5 R2

05 - Bloc gaz

Pos.	Référence	Désignation	Remarque
00	0020048921	Jeu d'adaptation 24-28kW à P/B	pour la transformation en gaz liquide PB, non représenté
00	0020053220	Jeu d'adaptation à H (20mbar)	pour la transformation en gaz liquide GN, non représenté
01	0020019991	Vanne	gaz naturel H, avec pièces 05,07
01	0020019992	Vanne	gaz liquide PB, avec pièces 05,07
02	0020039061	Douille gaz	avec pièces 05,06
03	0020039062	Douille gaz atmo	avec pièce 05
04	049751	Injecteur 2 x 3,75	gaz naturel H
04	-	-	gaz liquide PB, ces appareils n'ont pas de pré-bec.
05	981142	Joint (x10)	
06	0020107695	Vis (x10)	
07	139203	Vis, (M4x8) DIN 7500	
08	083437	Raccord biconique	
09	083435	Raccord biconique, double	
10	-	-	pas pour ces appareils

VU/VUW Version cheminée (atmoTOP & T4 & atmoTEC)

VU 240/3-5 R2

06 - Échangeur de chaleur

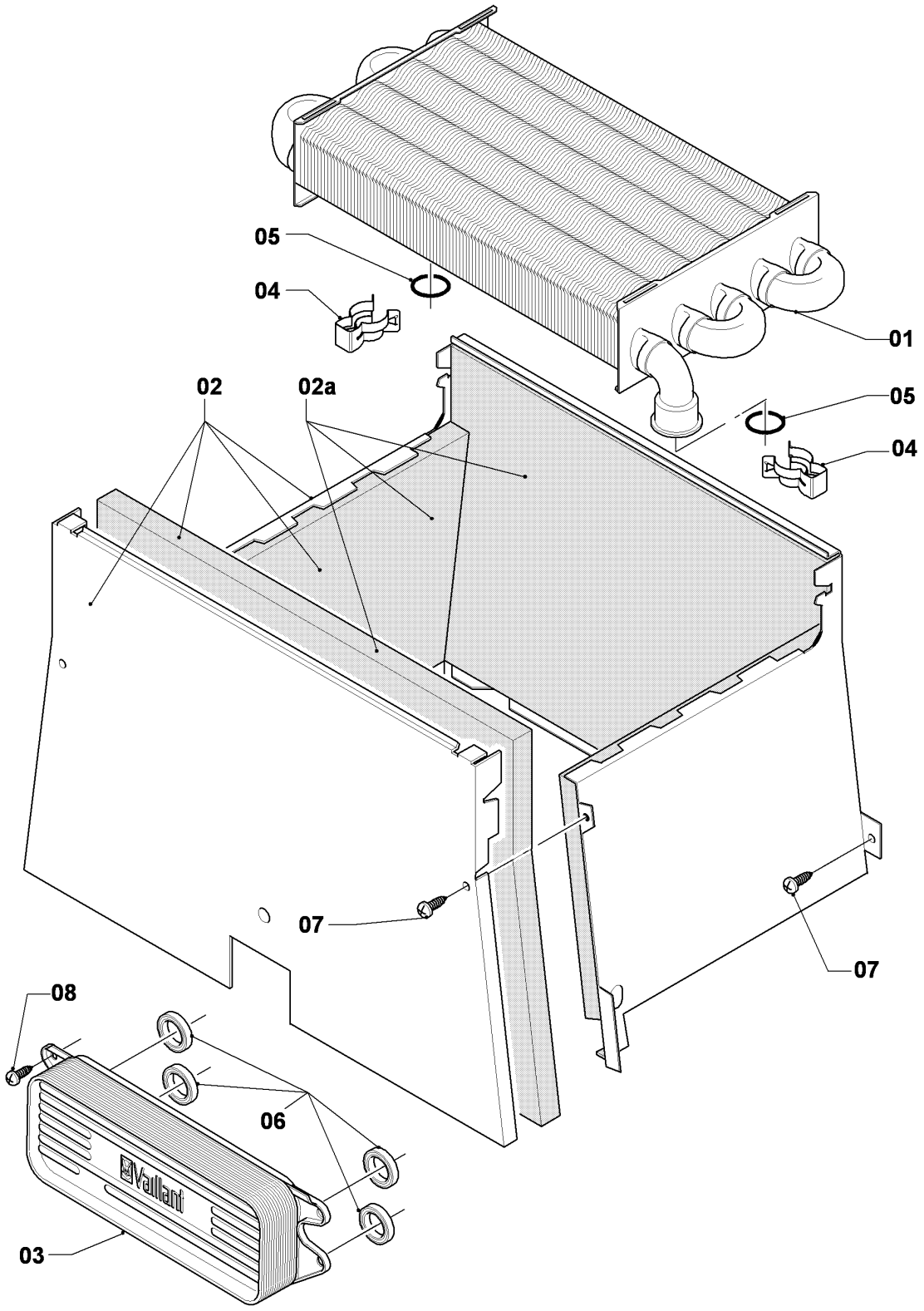

02 - 06 - 051.01

VU/VUW Version cheminée (atmoTOP & T4 & atmoTEC)

VU 240/3-5 R2

06 - Échangeur de chaleur

Pos.	Référence	Désignation	Remarque
01	0020019994	Echangeur de chaleur (92 bras)	avec pièces 04,05
02	0020039070	Chambre de combustion	avec pièce 07
02a	0020082190	Isolant (set)	
03	-	-	pas pour ces appareils
04	219621	Clip (x10)	
05	981151	Joint torique (x10)	
06	-	-	pas pour ces appareils
07	0020107695	Vis (x10)	
08	-	-	pas pour ces appareils

VU/VUW Version cheminée (atmoTOP & T4 & atmoTEC)

VU 240/3-5 R2

07 - Pièces de habillage

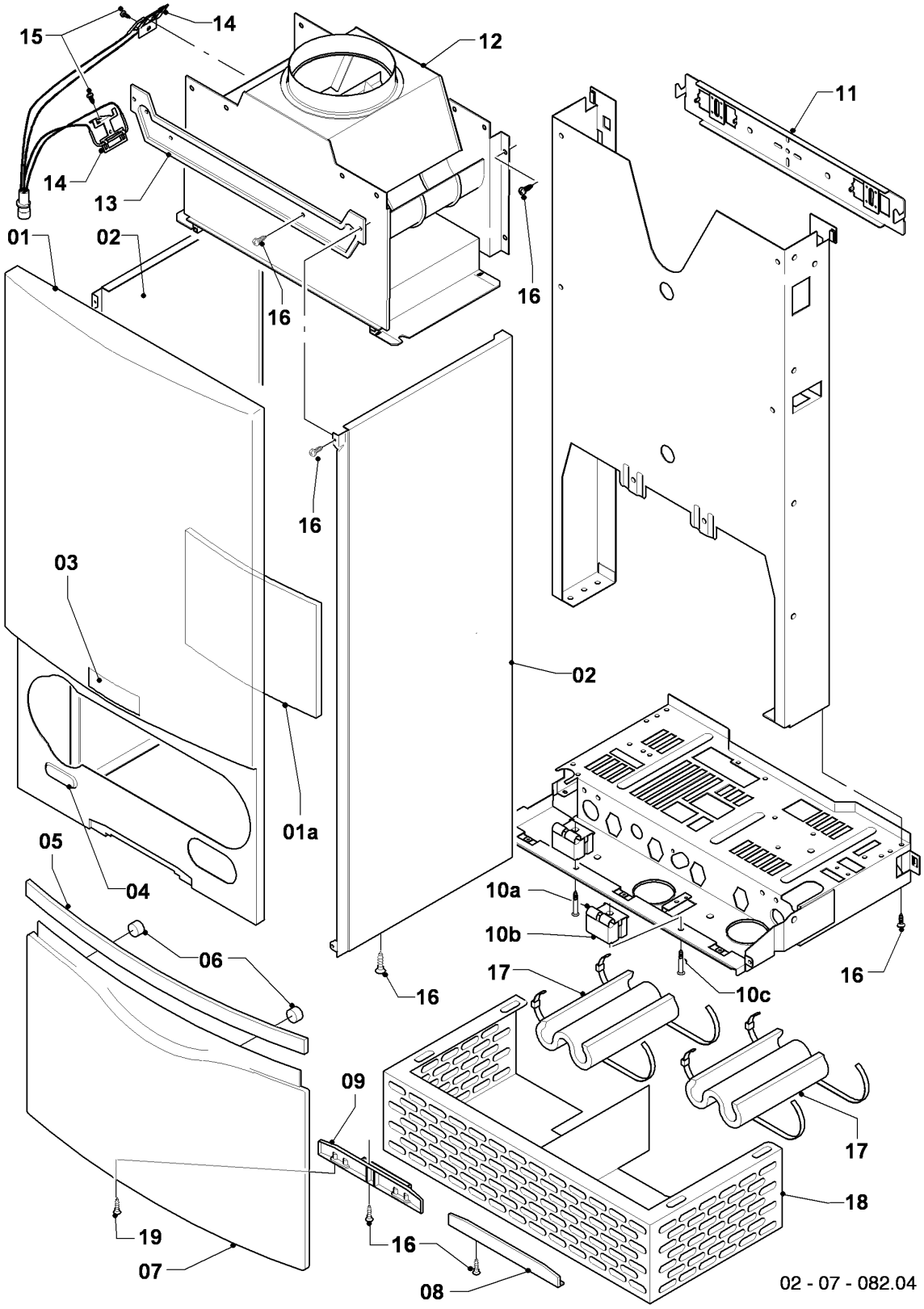

VU/VUW Version cheminée (atmoTOP & T4 & atmoTEC)

VU 240/3-5 R2

07 - Pièces de habillage

Pos.	Référence	Désignation	Remarque
01	0020039073	Façade	avec pièces 01a,03,04,16
01a	159114	Plaque de protection thermique	
02	0020039074	Panneau latéral	avec pièce 16
03	118096	Plaque de fabrique	
04	0020039075	Panneau (set)	
05	180942	Manette (blanc)	avec pièce 06
06	0020068136	Aimant de porte (x2)	
07	0020039076	Couvercle	avec pièces 05,06,09,16
08	0020039078	Obturateur	avec pièce 16
09	0020039077	Charnière	avec pièce 16,19
10a	0020039079	Support	avec pièce 10c
10b	0020039080	Entretoise	
10c	235708	Vis	
11	0020039072	Support	
11	0020130588	Kit de fixation (vis + rondelles)	non représenté
12	0020039081	Boîtier 24 kW	avec pièces 15,16
12	135818	Bague de réduction	non représenté
13	0020039084	Support	avec pièce 16
14	0020039083	Capteur gaz brulés	avec pièce 15
15	235750	Vis 4,2x13	
16	0020107695	Vis (x10)	
17	076629	Isolation (x2)	seulement pour balcon
18	0020039085	Cache abrivent	seulement pour balcon
19	0020107695	Vis (x10)	pour charnières jusqu' à 03/09 (diamètre de perçage: 4mm)
19	193538	Vis (x10)	pour charnières à partir de 03/09 (diamètre de perçage: 3mm)

VU/VUW Version cheminée (atmoTOP & T4 & atmoTEC)

VU 240/3-5 R2

08a - Pièces hydrauliques

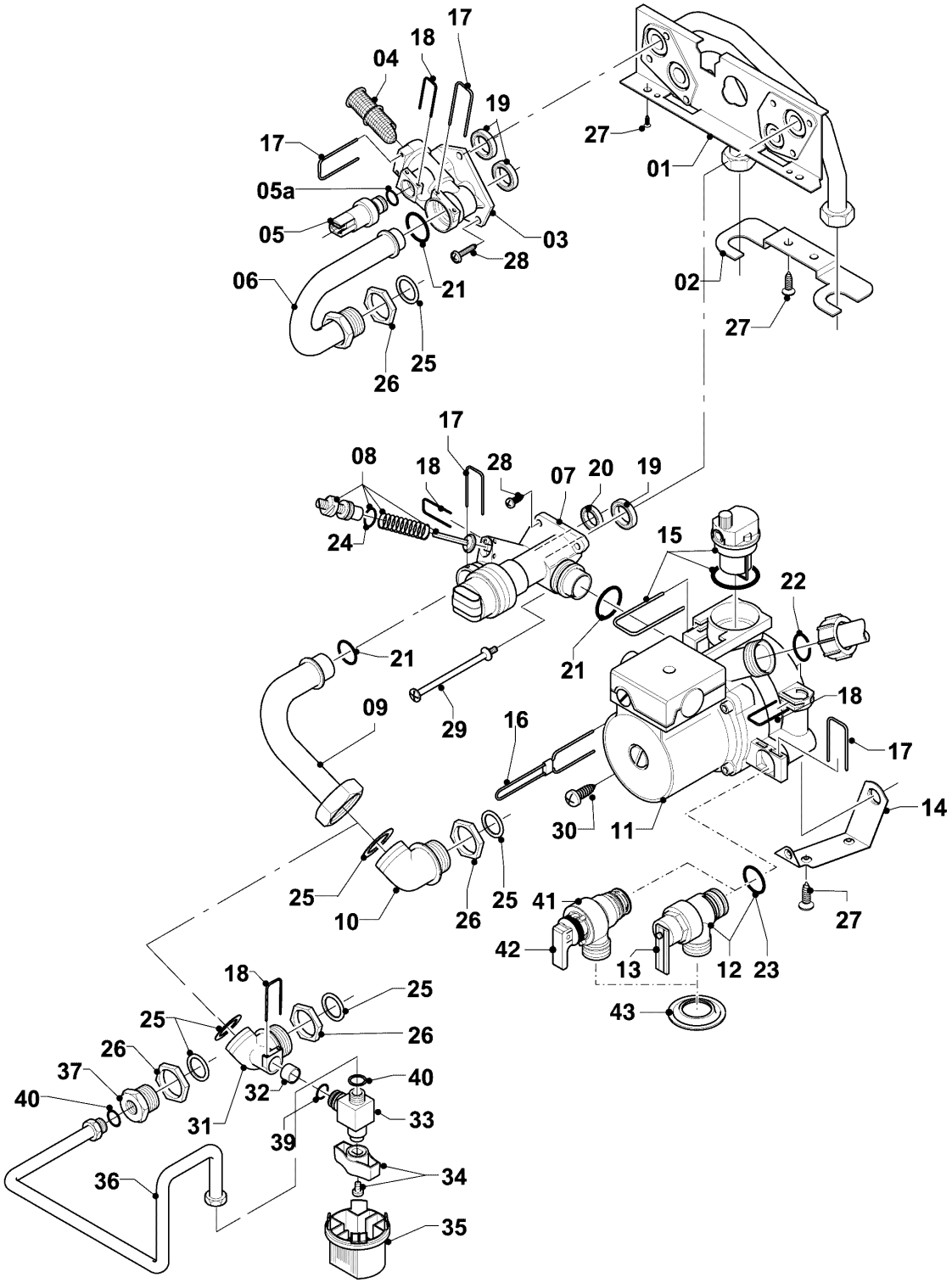

02-08-140.05

VU/VUW Version cheminée (atmoTOP & T4 & atmoTEC)

VU 240/3-5 R2

08a - Pièces hydrauliques

Pos.	Référence	Désignation	Remarque
01	0020046782	Panneau	avec pièces 19,20,21,25,27,28,29
02	-	-	pas livrable comme pièce de rechange
03	179031	Raccord, laiton	avec pièces 05a,17,18,19,21,28
04	179030	Filtre	avec pièces 17,21
05	0020059717	Capteur (pression de l'eau)	avec pièces 05a,18
05a	178993	Joint torique (x10)	
06	179033	Tube	avec pièces 21,25,26
07	0020132683	Vanne déviatrice, laiton	VU 240/3-5 R2, avec pièces 08,17,18,19,20,21,28,29
08	178980	By-pass manual	avec pièce 18
09	179036	Tube	avec pièces 21,25
10	179035	Pièce de raccordement	avec pièces 25,26
11	178983	Pompe	avec pièces 14,15,17,18,28,30
12	178985	Soupape de sécurité, 3 bar	avec pièces 13, 17, 23
13	178974	Levier	
14	178984	Support	avec pièces 27,30
15	104521	Purgeur automatique	
16	178981	Clip	
17	178992	Clip (x10)	
18	0020107694	Clip (x5)	
19	193535	Joint, Typ C (x10)	
20	178969	Joint, C-Typ (x10)	
21	193537	Joint torique (x10)	
22	193539	Joint torique (x10)	
23	178986	Joint torique (x10)	
24	981165	Joint torique (x10)	
25	981140	Joint 3/4 (x10)	
26	193598	Ecrou (x4)	
27	0020107695	Vis (x10)	
28	178968	Vis (x10)	
29	0020041941	Vis (longue)	
30	235756	Vis à tôle (ST 4,8x19)	
31	-	-	pas pour ces appareils
32	-	-	pas pour ces appareils

VU/VUW Version cheminée (atmoTOP & T4 & atmoTEC)

VU 240/3-5 R2

08a - Pièces hydrauliques

Pos.	Référence	Désignation	Remarque
33	-	-	pas pour ces appareils
34	-	-	pas pour ces appareils
35	-	-	pas pour ces appareils
36	-	-	pas pour ces appareils
37	-	-	pas pour ces appareils
38	-	-	pas pour ces appareils
39	-	-	pas pour ces appareils
40	-	-	pas pour ces appareils
41	178985	Soupape de sécurité, 3 bar	avec pièces 17, 23, 42
42	-	-	non livrable seul, voir pos. 41
43	980765	Joint, rouge	

VU/VUW Version cheminée (atmoTOP & T4 & atmoTEC)

VU 240/3-5 R2

08b - Pièces hydrauliques

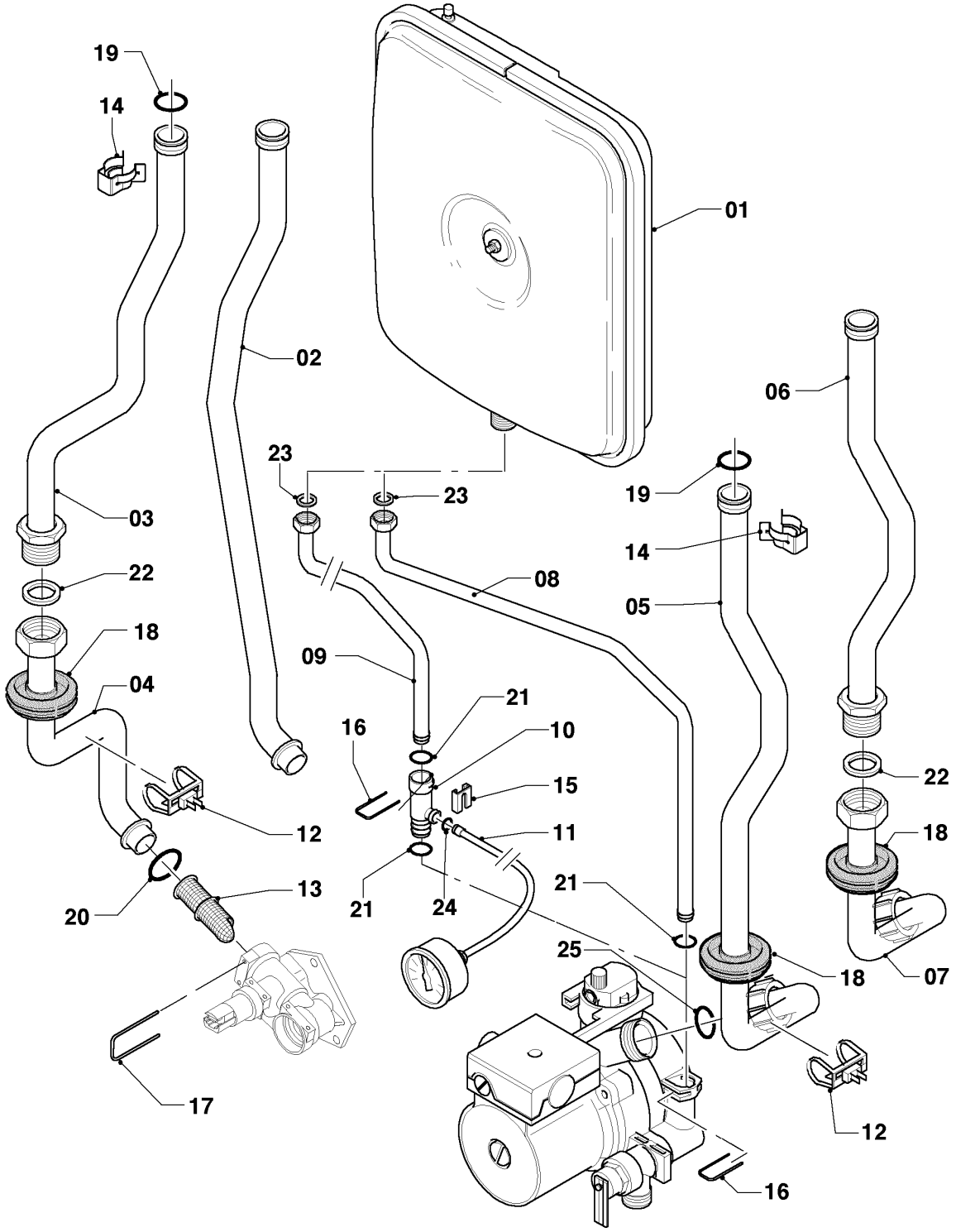

02 - 08 - 142.01

VU/VUW Version cheminée (atmoTOP & T4 & atmoTEC)

VU 240/3-5 R2

08b - Pièces hydrauliques

Pos.	Référence	Désignation	Remarque
01	181057	Vase d'expansion 10 L	rectangulaire
02	0020041917	Douille 24 kW atmo	avec pièces 14,17,19,20
03	-	-	pas pour ces appareils
04	-	-	pas pour ces appareils
05	0020041925	Douille 24 kW atmo	avec pièces 14,18,19,25
06	-	-	pas pour ces appareils
07	-	-	pas pour ces appareils
08	-	-	pas pour ces appareils
09	0020041915	Douille	avec pièces 16,21,23
10	0020023812	Adaptateur manomètre	avec pièces 15,16,21,24
11	180982	Manomètre	avec pièces 15,24
12	0020068120	Sonde CTN 19 mm	
13	179030	Filtre	avec pièces 17,20
14	219621	Clip (x10)	
15	0020107709	Patte support	
16	0020107694	Clip (x5)	
17	178992	Clip (x10)	
18	-	-	pas pour ces appareils
19	981151	Joint torique (x10)	
20	193537	Joint torique (x10)	
21	178993	Joint torique (x10)	
22	981140	Joint 3/4 (x10)	
23	981149	Joint (x10)	
24	981155	Joint torique (x10)	
25	193539	Joint torique (x10)	

VU/VUW Version cheminée (atmoTOP & T4 & atmoTEC)

VU 240/3-5 R2

12 - Coffret électrique

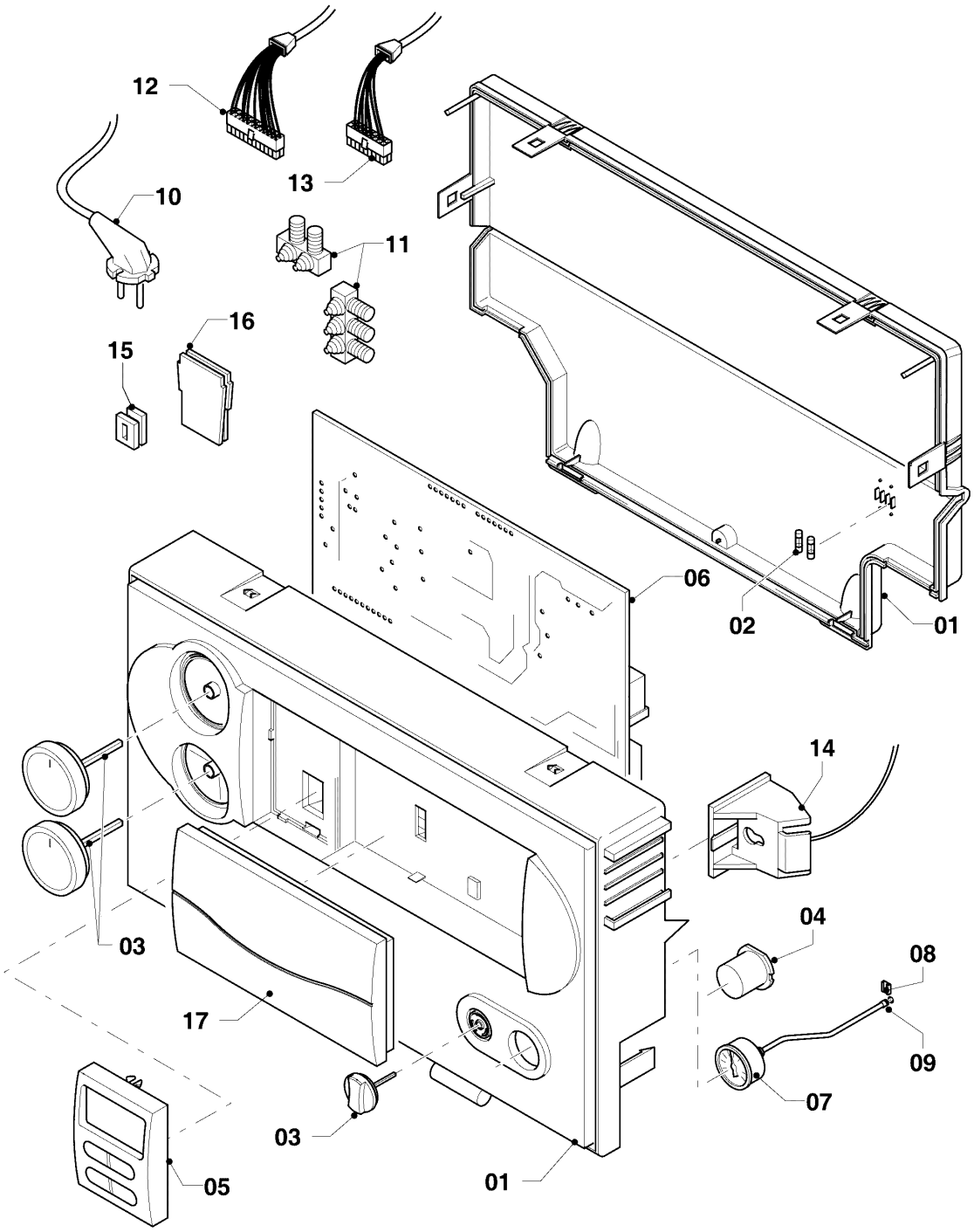

02-12-051.01

VU/VUW Version cheminée (atmoTOP & T4 & atmoTEC)

VU 240/3-5 R2

12 - Coffret électrique

Pos.	Référence	Désignation	Remarque
01	0020041164	Boîtier (Performance, gris)	avec pièces 02, 03
02	0020067507	Fusible 2,0 A T2H (x10)	2,0 AT
03	0020048969	Boutons gris, kit de 3	
04	-	-	pas pour ces appareils
05	0020056561	Afficheur, gris	
06	0020092371	Carte	
07	180982	Manomètre	avec pièces 08,09
08	0020107709	Patte support	
09	981155	Joint torique (x10)	
10	-	-	pas pour ces appareils
11	078533	Serre-câble	
12	0020128701	Faisceau hydraulique	Vanne gaz, capteur pression de l'eau, vanne trois voies, capteur ballon, C1/C2
13	0020041936	Faisceau atmo	détecteur de flamme, capteur gaz brulés, capteur NTC tuyau débit et retour
14	0020041932	Bretelle	
15	139438	Bouchon	
16	0020041940	Bouchon	
17	0020130489	Panneau puits de régulateur, gris	