VU/VUW Version cheminée (atmoTOP & T4 & atmoTEC)

VU 200/2-5

Vue d'ensemble

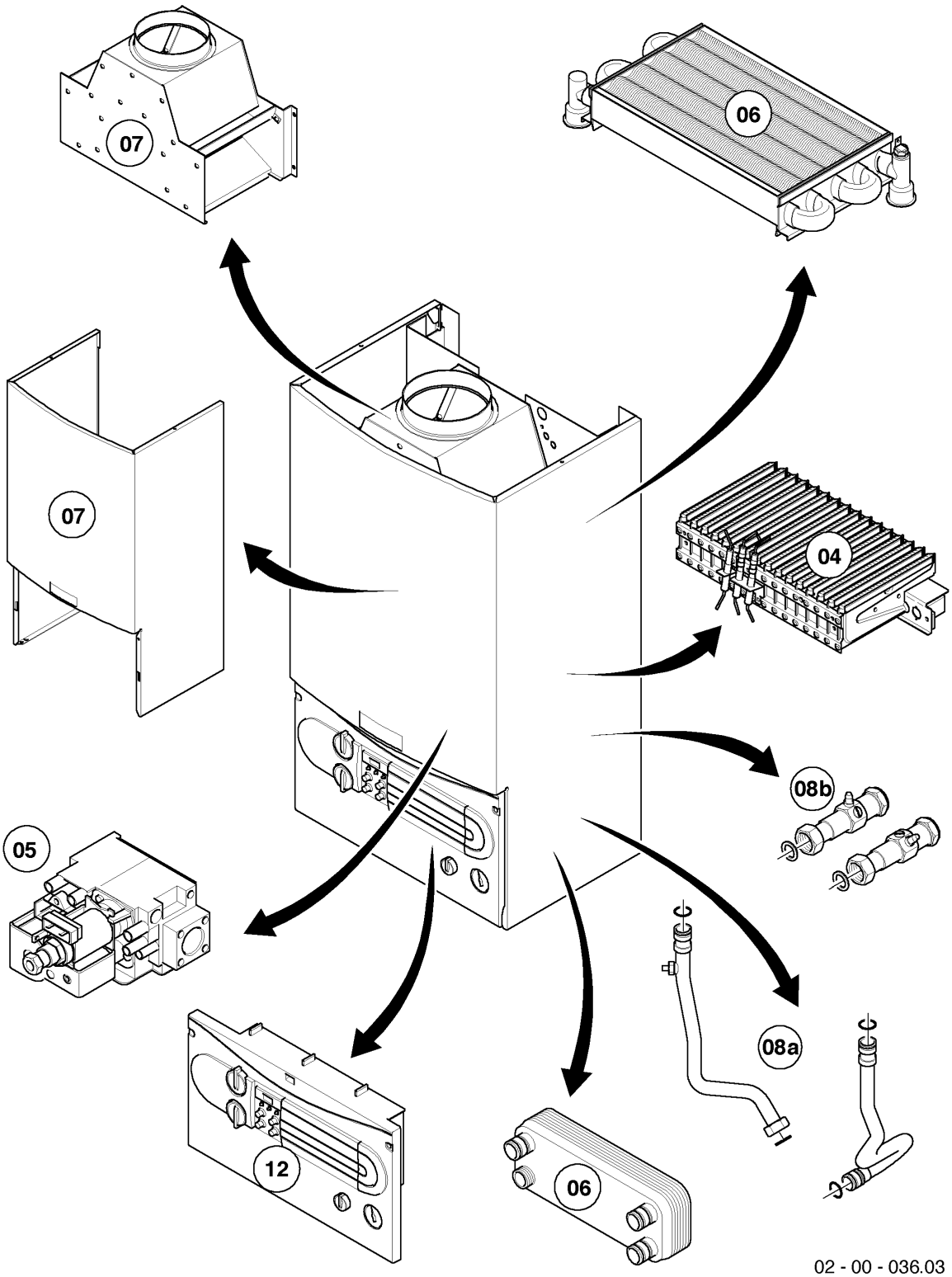

VU/VUW Version cheminée (atmoTOP & T4 & atmoTEC)

VU 200/2-5

Vue d'ensemble

Pos.	Groupe de vue
04	brûleur
05	bloc gaz
06	échangeur de chaleur
07	pièces de habillage, anti-refouleur
08a	pièces hydrauliques
08b	accessoires
12	coffret électrique

VU/VUW Version cheminée (atmoTOP & T4 & atmoTEC)

VU 200/2-5

04 - brûleur

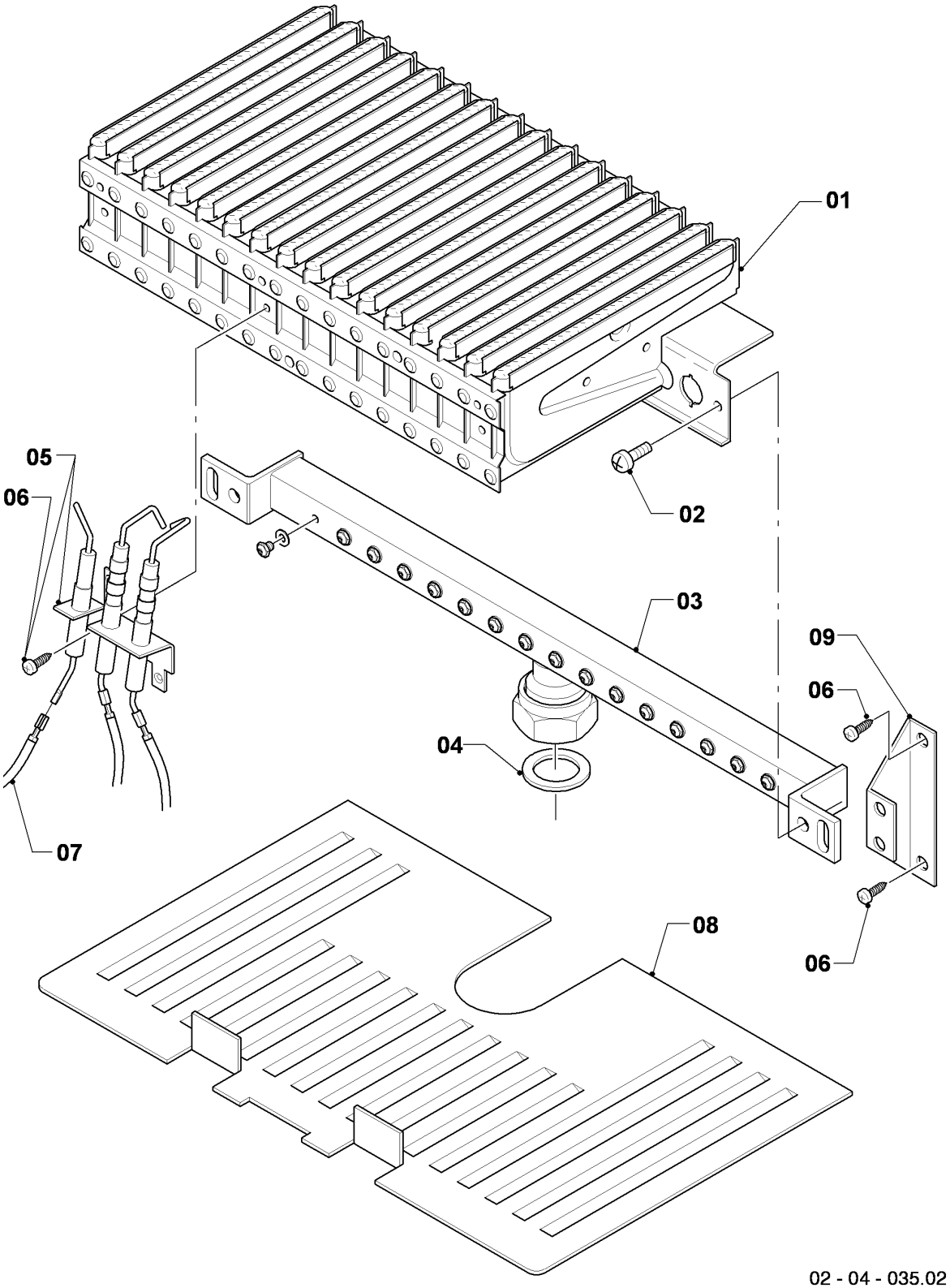

02 - 04 - 035.02

VU/VUW Version cheminée (atmoTOP & T4 & atmoTEC)

VU 200/2-5

04 - brûleur

Pos.	Référence	Désignation	Remarque
01	031509	Groupe de chambres 18/20 kW	VU 200/2-5, avec pièce 02
02	118937	Tête cylindrique (M 5x12)	
03	126778	Rampe 18/20 kW H	VU 200/2-5, GN, avec pièces 02,04
04	981142	Joint (x10)	
05	090724	Bougie	avec pièce 06
06	0020107695	Vis (x10)	
07	256115	Faisceau VC Atmos	
08	213257	Tôle de protection	
09	098916	Support (x2)	avec pièces 02,06

VU/VUW Version cheminée (atmoTOP & T4 & atmoTEC)

VU 200/2-5

05 - bloc gaz

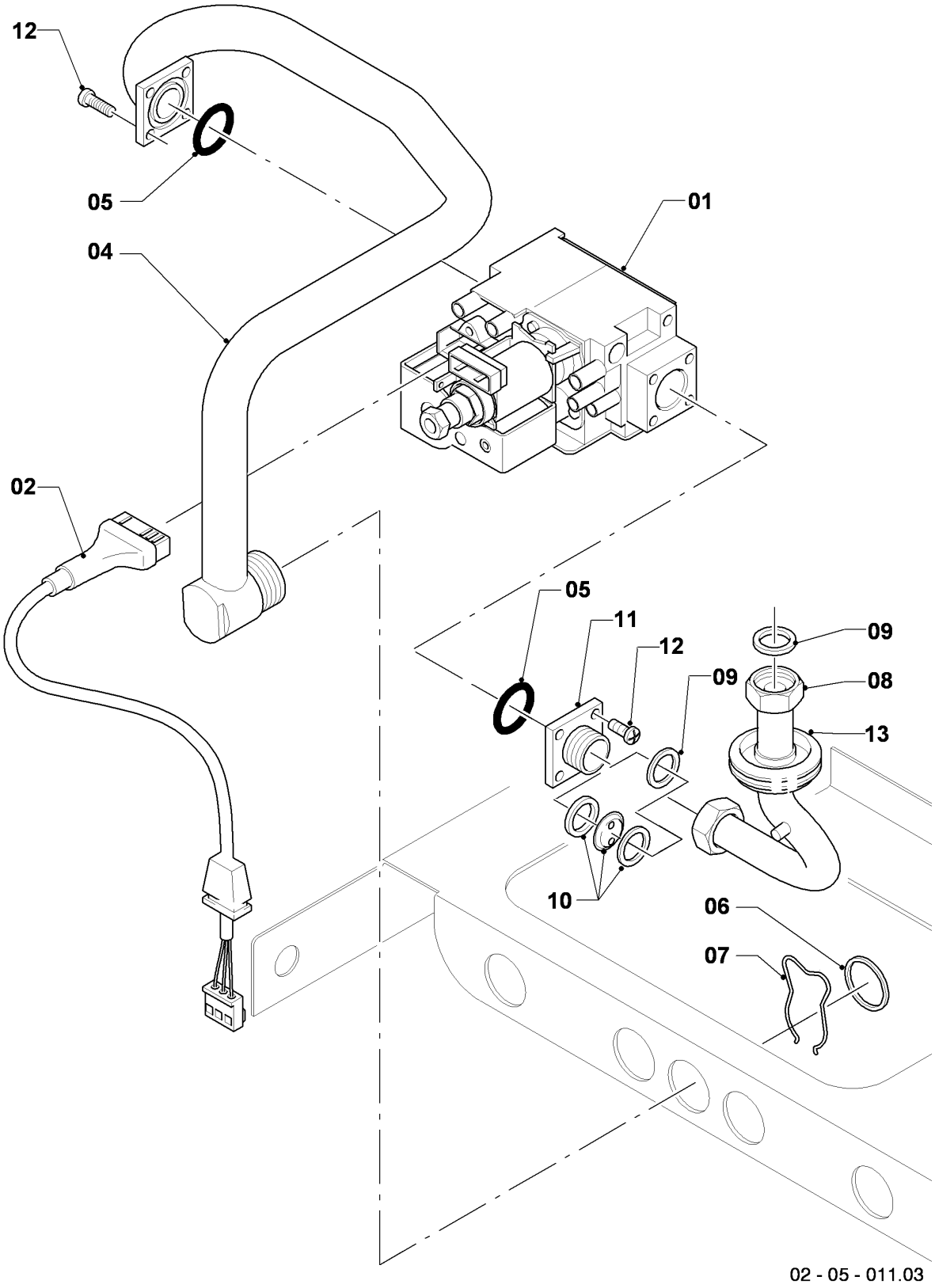

VU/VUW Version cheminée (atmoTOP & T4 & atmoTEC)

VU 200/2-5

05 - bloc gaz

Pos.	Référence	Désignation	Remarque
00	222371	Jeu d'adaptation 2E+ -> PB	GN -> PB, non représenté
00	201398	Jeu d'adaptation, PB -> 2E+	PB -> GN, non représenté
01	053463	Bloc gaz	pour GN et PB, avec pièces 05,10,11,12
02	090915	Câble de raccordement	
04	123467	Tube gaz	avec pièces 05,06,07
05	982319	Joint torique	
06	981140	Joint 3/4 (x10)	
07	219622	Clip (x10)	
08	123421	Tube	VU 200/2-5, avec pièces 09,10
09	981142	Joint (x10)	
10	049749	Injecteur 2 x 3,25	VU 200/2-5, GN
11	147759	Adaptateur	avec pièces 05,09,10,12
12	105901	Vis M4x10 (x10)	
13	-	-	seulement Turbotop

VU/VUW Version cheminée (atmoTOP & T4 & atmoTEC)

VU 200/2-5

06 - échangeur de chaleur

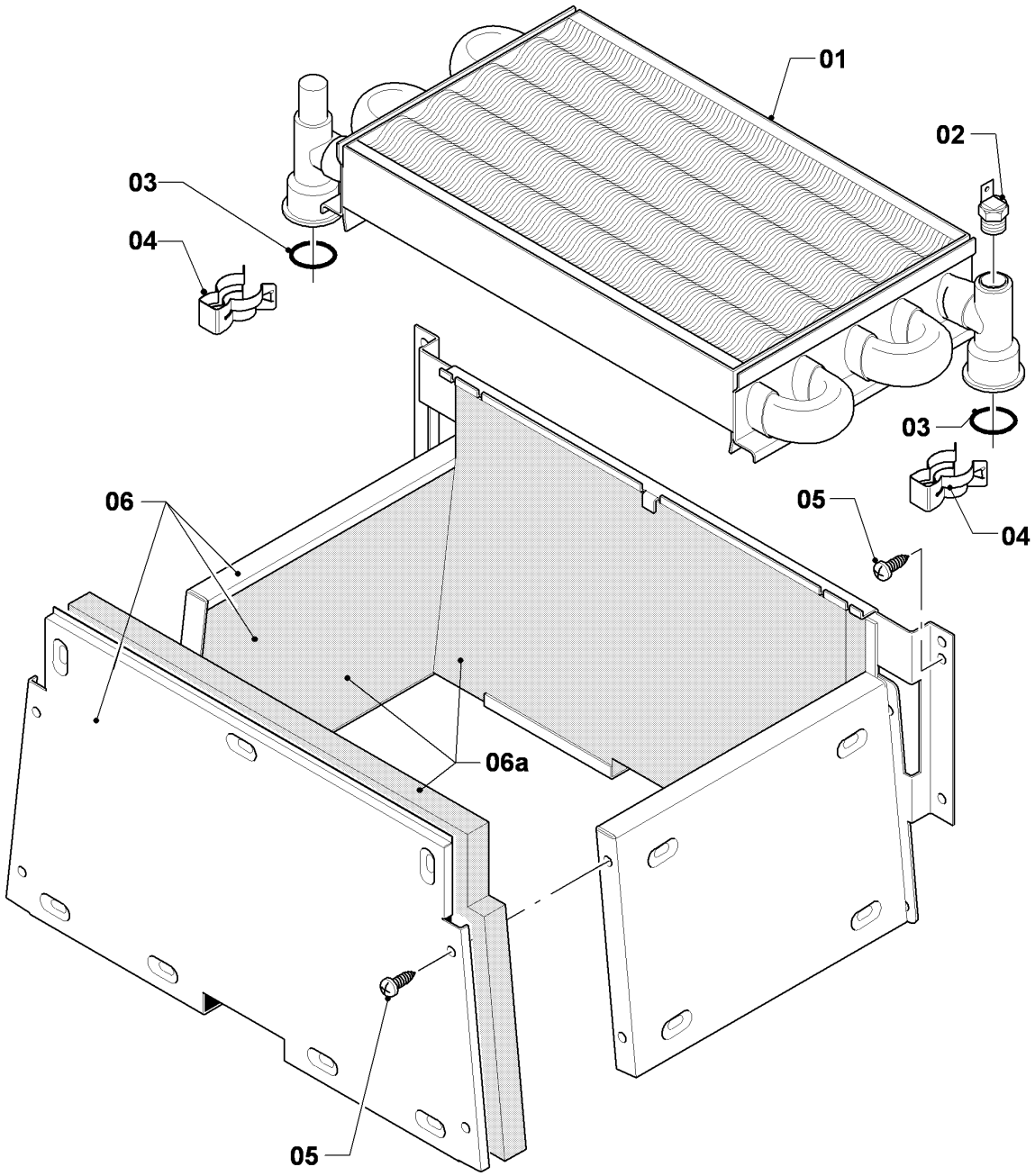

02 - 06 - 036.02

VU/VUW Version cheminée (atmoTOP & T4 & atmoTEC)

VU 200/2-5

06 - échangeur de chaleur

Pos.	Référence	Désignation	Remarque
01	065098	Echangeur de chaleur (77 bras)	VU 200/2-5, avec pièces 03,04
02	252805	Sonde CTN	
03	981151	Joint torique (x10)	
04	219621	Clip (x10)	
05	0020107695	Vis (x10)	
06	117547	Chambre de combustion	VU 200/2-5, avec pièce 05
06a	0020082195	Isolant (set)	VU 200/2-5

VU/VUW Version cheminée (atmoTOP & T4 & atmoTEC)

VU 200/2-5

07 - pièces de habillage, anti-refouleur

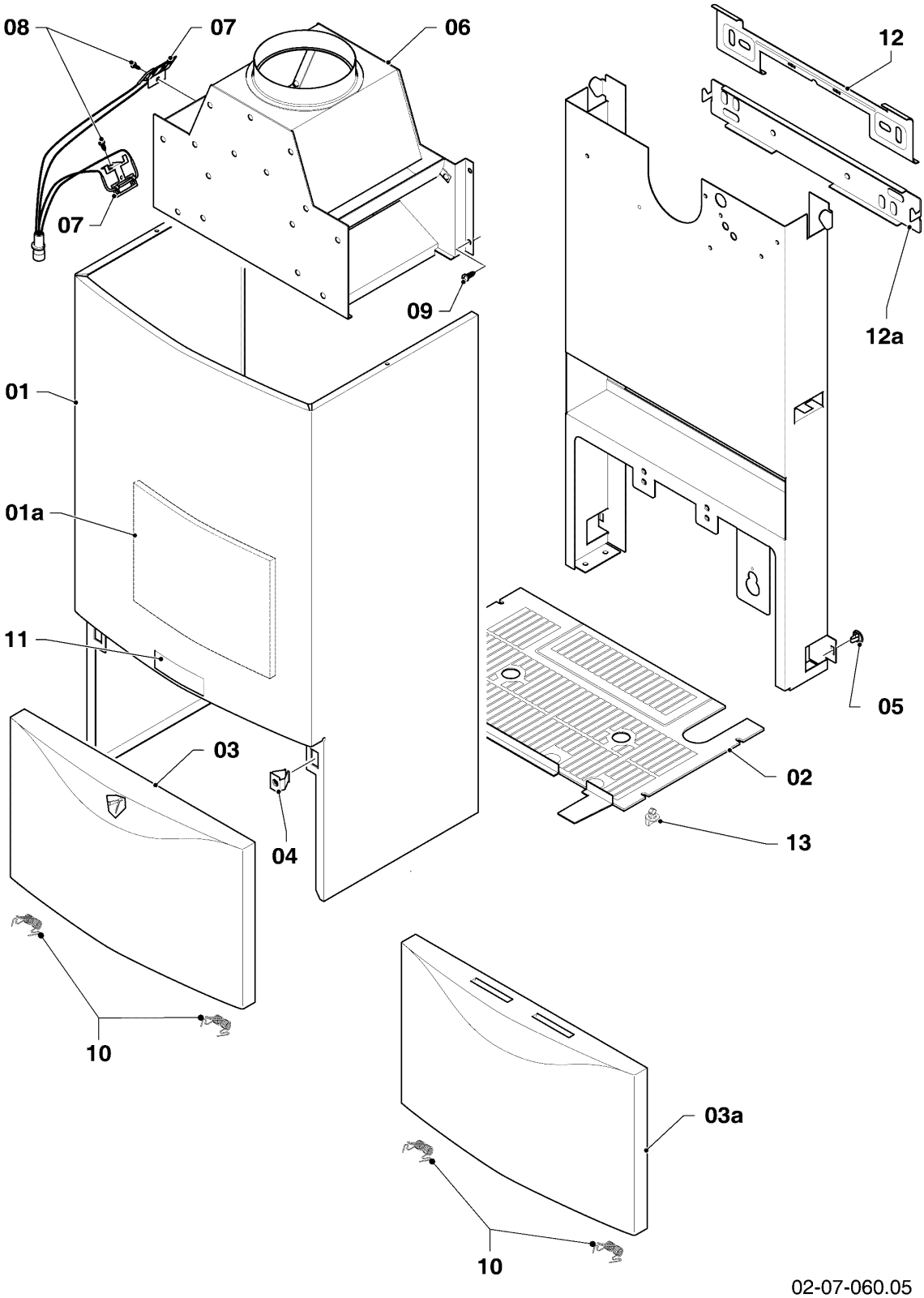

VU/VUW Version cheminée (atmoTOP & T4 & atmoTEC)

VU 200/2-5

07 - pièces de habillage, anti-refouleur

Pos.	Référence	Désignation	Remarque
00	135818	Bague de réduction	non représenté
01	067314	Habillage	avec pièces 04,05,11
01a	159114	Plaque de protection thermique	
02	079533	Grille inférieure	
03	209714	Couvercle (plastique)	jusqu' à 09/02
03	078954	Couvercle (métallique)	avec pièce 10, jusqu' à 09/02
03a	078978	Couvercle (plastique)	à partir de 09/02
03a	078345	Couvercle (métallique)	avec pièce 10, à partir de 09/02
04	219620	Clip (x10)	
05	219619	Clip (x10)	
06	102516	Anti-refouleur	VU 200/2-5, avec pièce 09
07	253549	Jeu de sondes	avec pièce 08
08	235750	Vis 4,2x13	
09	0020107695	Vis (x10)	
10	188742	Ressort (x2)	
11	118096	Plaque de fabrique	
12	098919	Support	jusqu' à 09/02
12a	091417	Support (kit de montage)	à partir de 09/02
13	290811	Clip (x4)	

VU/VUW Version cheminée (atmoTOP & T4 & atmoTEC)

VU 200/2-5

08a - pièces hydrauliques

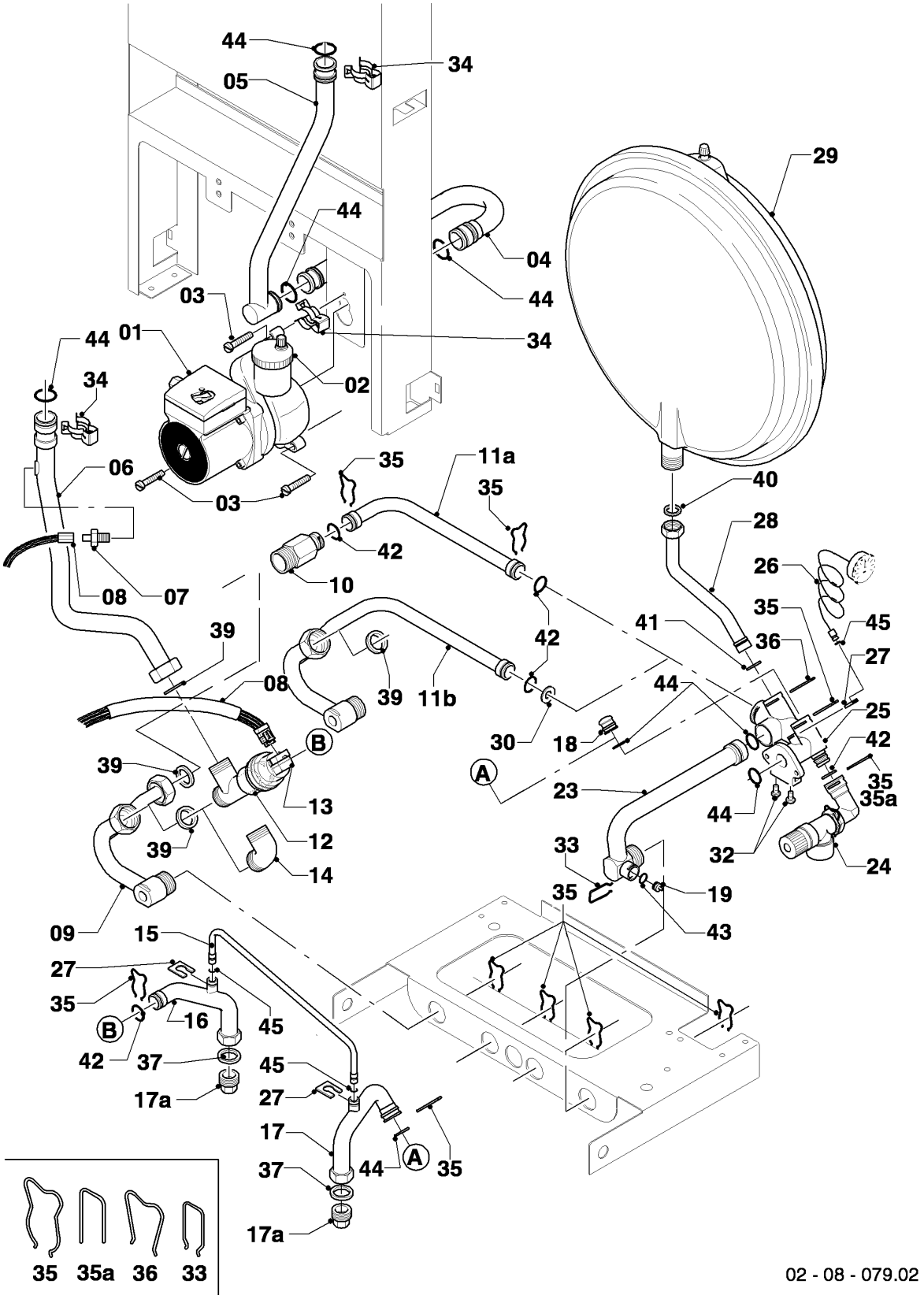

VU/VUW Version cheminée (atmoTOP & T4 & atmoTEC)

VU 200/2-5

08a - pièces hydrauliques

Pos.	Référence	Désignation	Remarque
01	160928	Pompe VP5	avec pièces 03,44
02	061707	Purgeur automatique	
03	118951	Vis à tête cylindrique (M 6x28,5)	
04	019382	Tube de raccordement	avec pièces 34,44
05	019378	Tube de raccordement	VU 200/2-5, avec pièces 34,44
06	022779	Tube de raccordement	VU 200/2-5, avec pièces 34,39,44
07	252805	Sonde CTN	
08	256115	Faisceau VC Atmos	
09	022784	Tube de raccordement	avec pièces 35,39
10	150240	By-pass automatique 2,5m	avec pièces 35,39,42
10	150242	By-pass automatique 1,7m	avec pièces 35,39,42
10	150243	By-pass automatique 3,5m	avec pièces 35,39,42
11a	019390	Tube de raccordement	avec pièces 35,42
11b	-	-	seulement pour VU/VUW ...-3
12	252457	Vanne 3 voies complète	avec pièces 35,39,42
13	140429	Moteur vanne 3 voies	
14	084984	Pièce de raccordement	avec pièce 39
15	088852	Dérivation	avec pièces 27,45
16	022781	Tube de raccordement	avec pièces 17a,27,35,37,42,45
17	081677	Tube de raccordement	avec pièces 17a,27,35,37,44,45
17a	136376	Raccord	
18	109926	Bouchon	avec pièce 44
19	139471	Bouchon	avec pièce 43
23	019377	Tube de raccordement	avec pièces 19,33,35,43,44
24	190732	Soupape de sécurité	avec pièces 35,42
25	019392	Pièce de raccordement	avec pièces 03,27,30,32,35,36, 41,42,44,45
26	101271	Manomètre	avec pièces 27,45
27	0020107709	Patte support	
28	019372	Tube de raccordement	avec pièces 36,40,41
29	181061	Vase d'expansion 6 L	
29	181057	Vase d'expansion 10 L	
30	-	-	seulement pour VU/VUW ...-3
32	118937	Tête cylindrique (M 5x12)	

VU/VUW Version cheminée (atmoTOP & T4 & atmoTEC)

VU 200/2-5

08a - pièces hydrauliques

Pos.	Référence	Désignation	Remarque
33	0020107694	Clip (x5)	
34	219621	Clip (x10)	
35	219622	Clip (x10)	
35a	154194	Etrier (x10)	pièce de raccordement, plastique (noir)
36	219623	Clip (x10)	
37	981142	Joint (x10)	
38	981146	Joint (x10)	
39	981140	Joint 3/4 (x10)	
40	981149	Joint (x10)	
41	981165	Joint torique (x10)	
42	981163	Joint torique (x10)	
43	981154	Joint torique (x10)	
44	981151	Joint torique (x10)	
45	981155	Joint torique (x10)	

VU/VUW Version cheminée (atmoTOP & T4 & atmoTEC)

VU 200/2-5

08b - accessoires

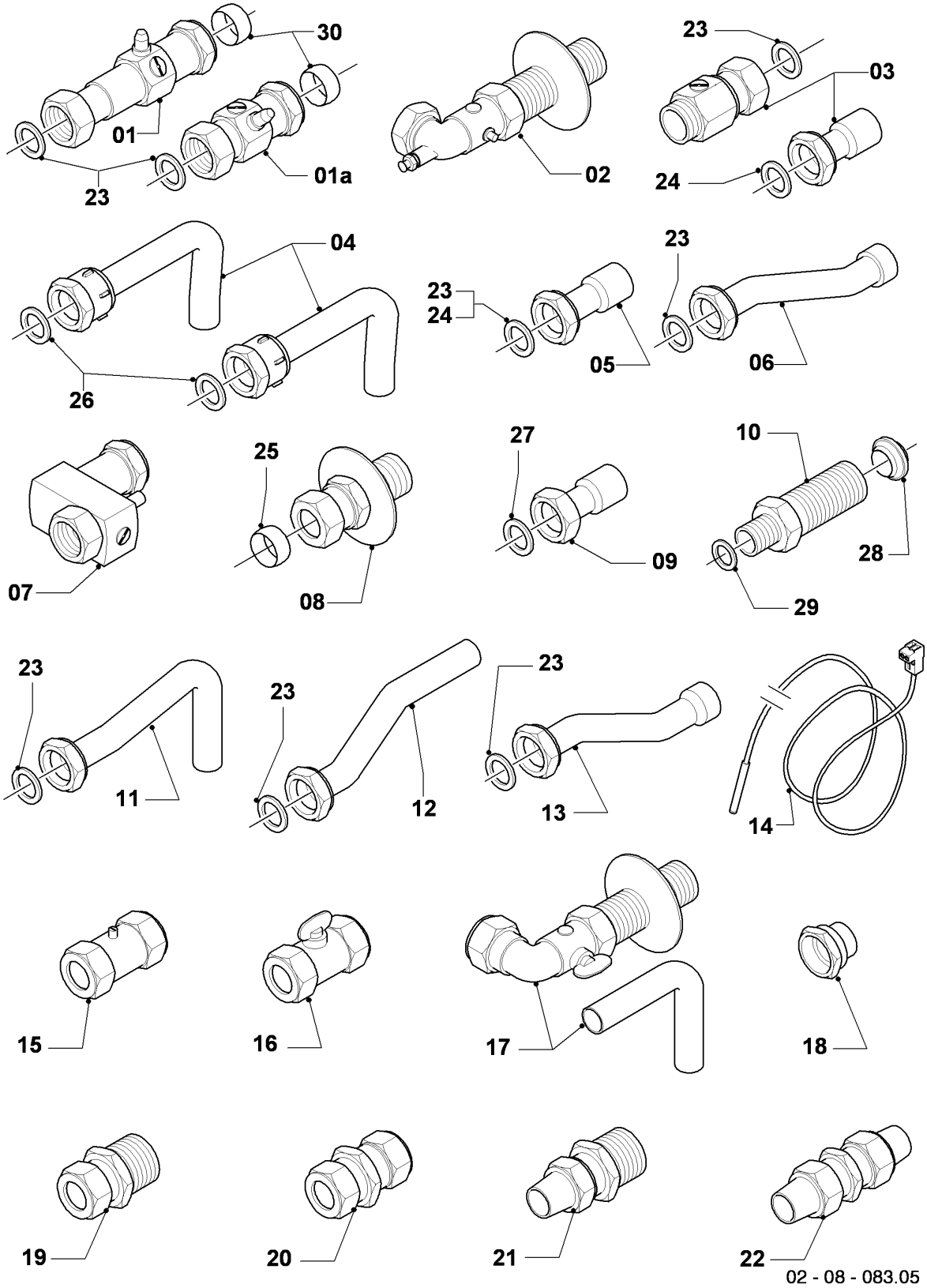

02 - 08 - 083.05

VU/VUW Version cheminée (atmoTOP & T4 & atmoTEC)

VU 200/2-5

08b - accessoires

Pos.	Référence	Désignation	Remarque
01	-	-	remplacé par 135752 (pos. 01a)
01a	135752	Robinet d'arrêt gauche et droit	avec pièces 23,30, 3/4 x 22 e adapteur pour remplacer les robinets d'arrêt longs
02	-	-	pour FR pièce n'existe pas
03	-	-	pour FR pièce n'existe pas
04	-	-	pour FR pièce n'existe pas
05	-	-	pour FR pièce n'existe pas
06	-	-	pour FR pièce n'existe pas
07	014714	Raccord entrée d'eau froide	3/4 x 15
08	-	-	pour FR pièce n'existe pas
09	-	-	pour FR pièce n'existe pas
10	022756	Pièce de raccordement	avec pièces 28,29, de l'accessoire 306261
11	081446	Tube de raccordement FR	avec pièce 23, 16 mm
12	-	-	pour FR pièce n'existe pas
13	-	-	pour FR pièce n'existe pas
14	253583	Sonde sanitaire	
15	-	-	pour FR pièce n'existe pas
16	082783	Robinet gaz FR	15 x 15
17	-	-	pour FR pièce n'existe pas
18	-	-	pour FR pièce n'existe pas
19	-	-	pour FR pièce n'existe pas
20	083435	Raccord biconique, double	15 x 15
21	-	-	pour FR pièce n'existe pas
22	-	-	pour FR pièce n'existe pas
23	981152	Joint (x10)	17,0 x 24,0 x 1,5
24	981176	Joint (x10)	18,0 x 3,0
25	980410	Joint	15,2 x 18,0 x 8,0
26	981141	Joint (x10)	17,0 x 24,0 x 2,0
27	981165	Joint torique (x10)	12,0 x 2,0
28	0020204557	Joint (x10)	
29	981142	Joint (x10)	13,0 x 18,3 x 1,5
30	980603	Joint	22,2 x 24,6 x 8,0

VU/VUW Version cheminée (atmoTOP & T4 & atmoTEC)

VU 200/2-5

12 - coffret électrique

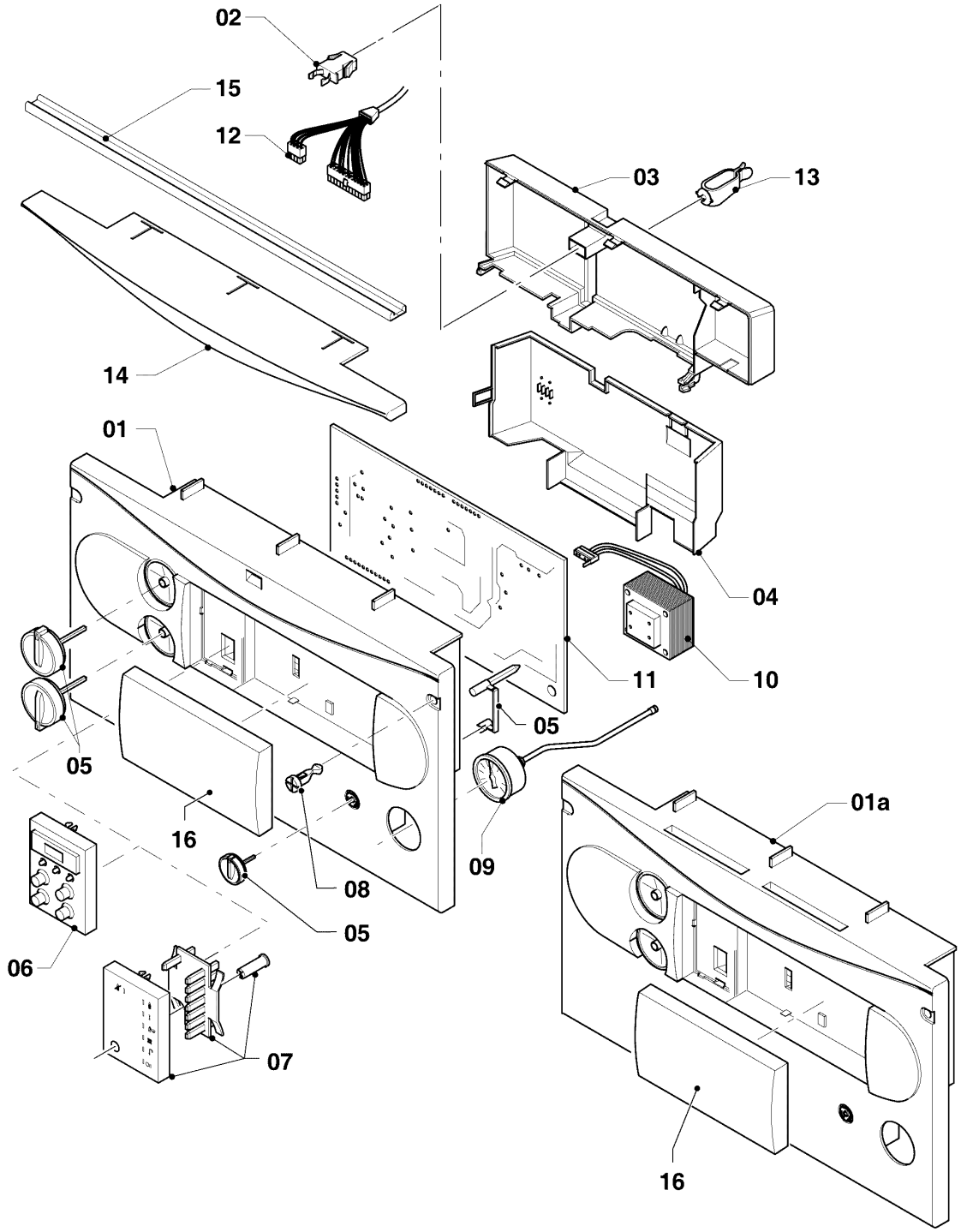

02-12-029.06

VU/VUW Version cheminée (atmoTOP & T4 & atmoTEC)

VU 200/2-5

12 - coffret électrique

Pos.	Référence	Désignation	Remarque
00	251961	Fusible 1,25 AT (x10)	non représenté, 1,25 AT
00	0020067507	Fusible 2,0 A T2H (x10)	2,0 AT, non représenté
01	-	-	remplacé par pos. 01a, n'est plus livrable (s'il y a un couvercle, lui aussi doit être remplacé!)
01a	136894	Façade (grise)	avec pièce 05
02	088734	Clip de fermeture	
03	-	-	pas livrable comme pièce de rechange
04	136882	Cache arrière	
05	114286	Boutons verts, kit de 3	
05	114288	Boutons gris, kit de 3	
06	130807	Circuit imprimé avec display (gris) DIA	
07	-	-	seulement pour VU/VUW ...-3
08	132925	Vis plastique (x10)	
09	101271	Manomètre	
10	287450	Transformateur	
11	0020034604	Circuit imprimé	
12	256115	Faisceau VC Atmos	
13	219629	Agrafe de fixation (x5)	
14	-	-	seulement pour VU/VUW ...-3
15	283815	Joint (autocollant)	seulement balcon
16	0020130491	Panneau puits de régulateur, gris	