Pieces-Rechanges-Chaudieres.fr

Unical®

DUA C 24 AE

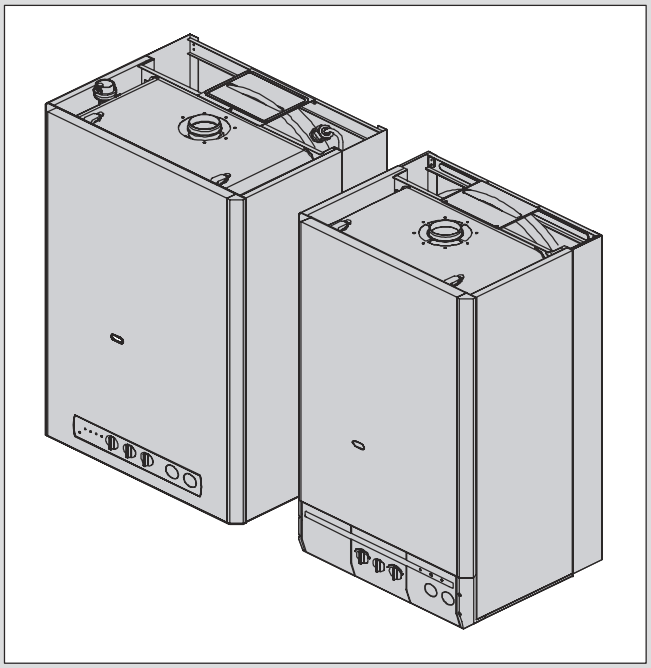

00331547 - ed. 08/05

PIECES DE RECHANGE

Pieces-Rechanges-Chaudieres.fr

HABILLAGE

DUA RTN 24 AE
DUA CTN 24 AE

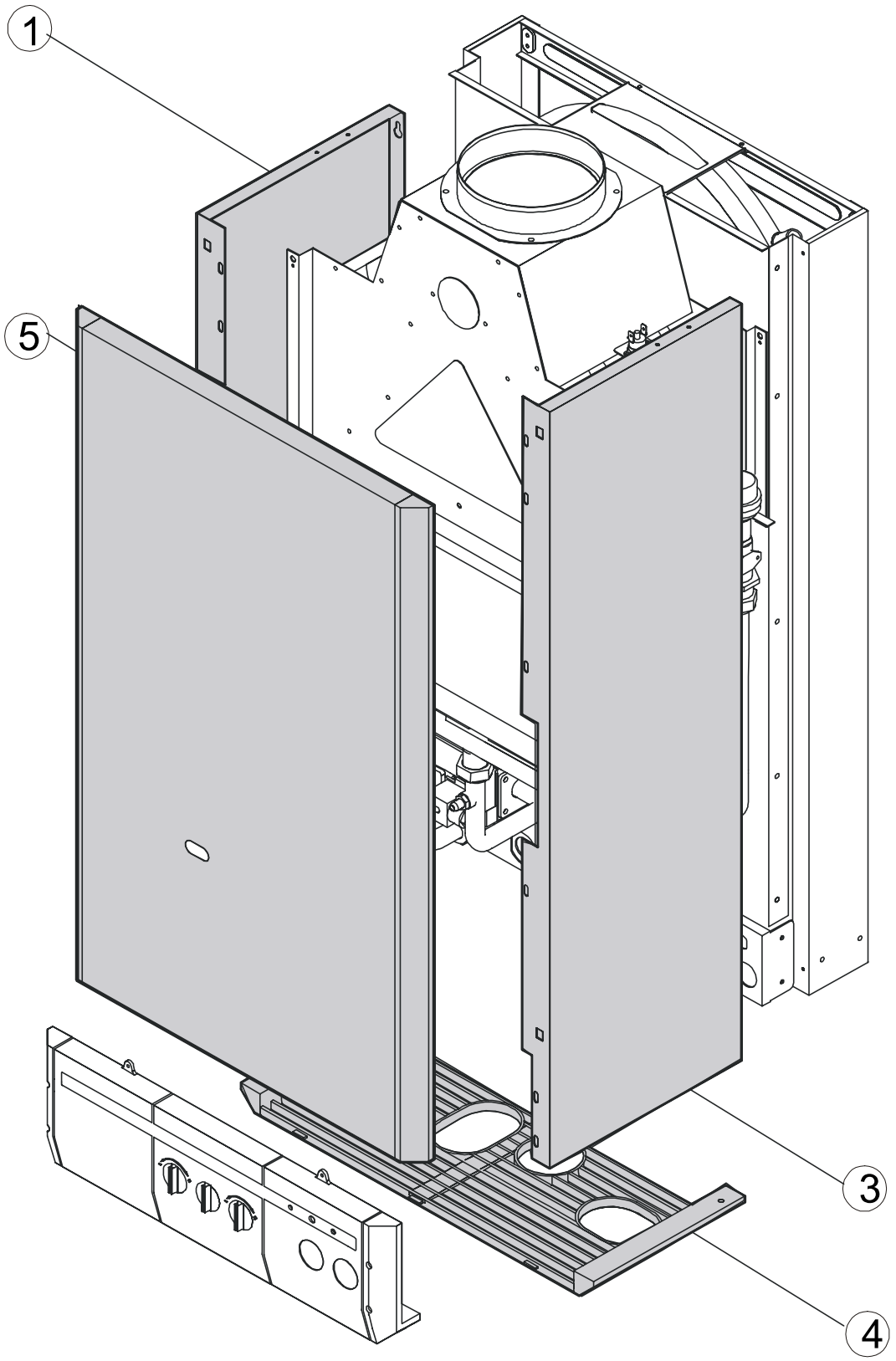

Pieces-Rechanges-Chaudieres.fr

CHAMBRE DE COMBUSTION

DUA R/CTN 24
DUA R/CTN 24 AE

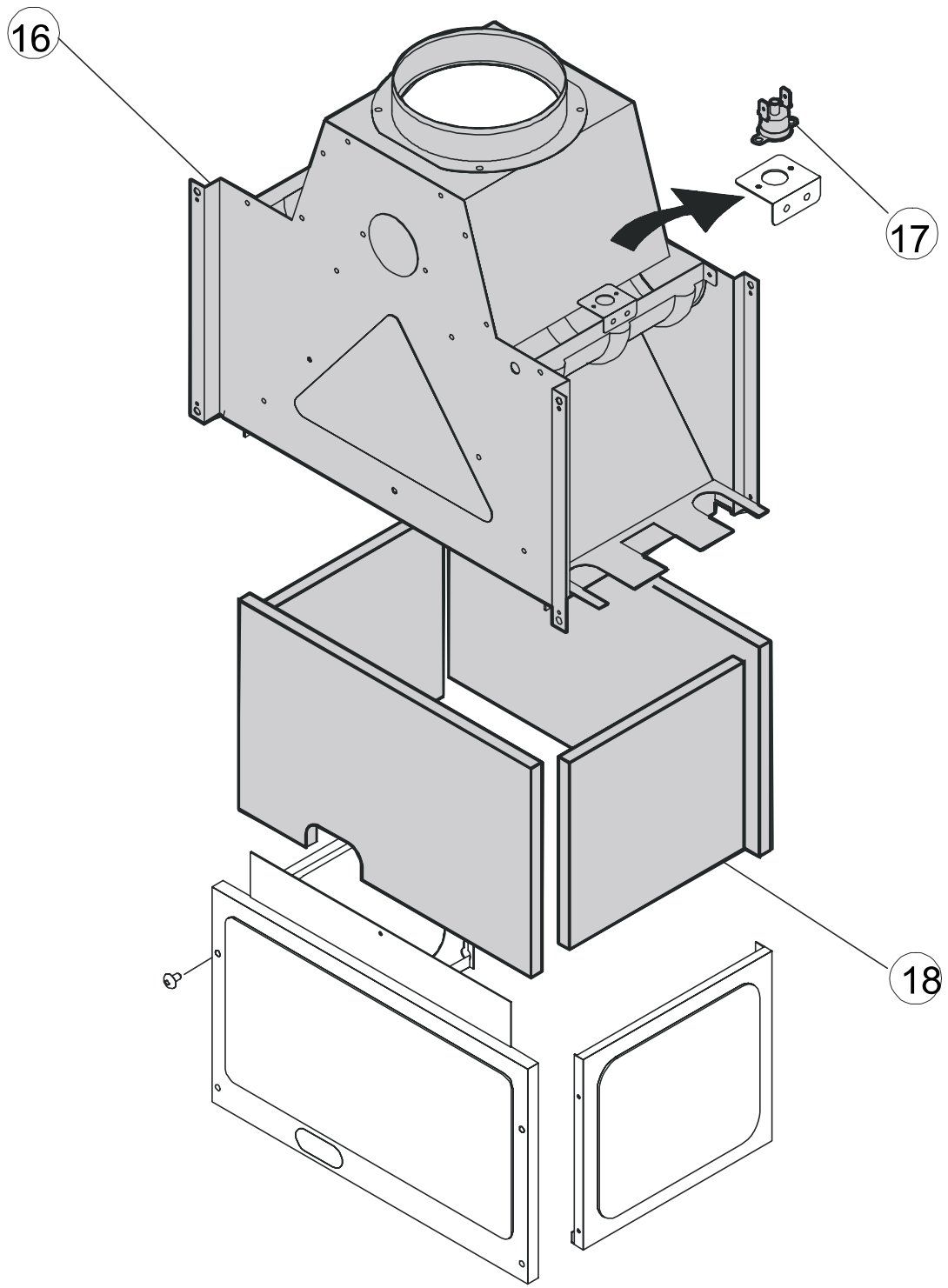

Pieces-Rechanges-Chaudieres.fr

CIRCUIT GAZ

DUA R/CTN 24 AE
DUA R/CTFS 24 AE

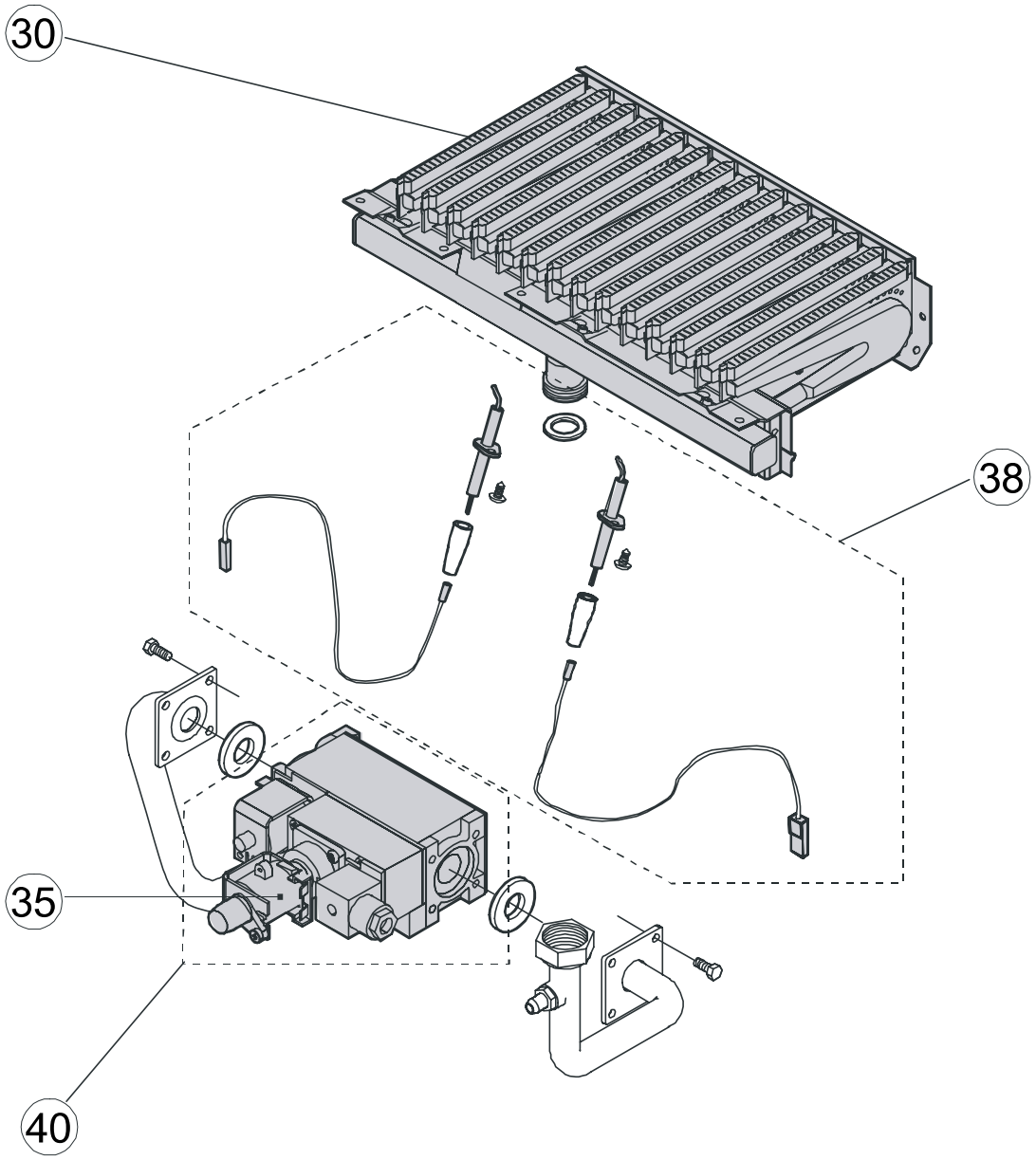

Pieces-Rechanges-Chaudieres.fr

CIRCUIT HYDRAULIQUE

DUA CTN/CTFS 24
DUA CTN/CTFS 24/30 AE

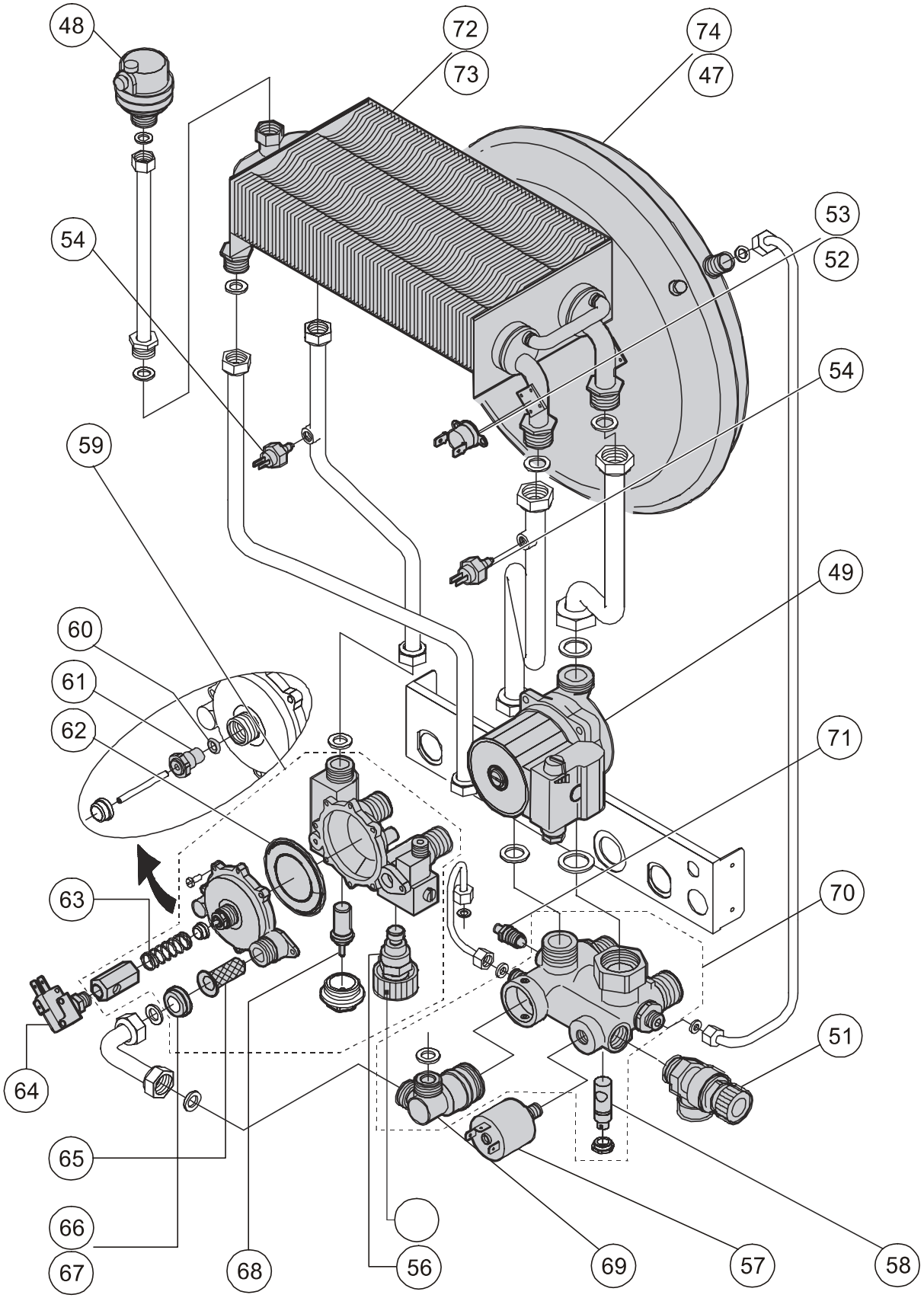

Pieces-Rechanges-Chaudieres.fr

CIRCUIT ELECTRIQUE / REGULATION

DUA CTN 24 AE

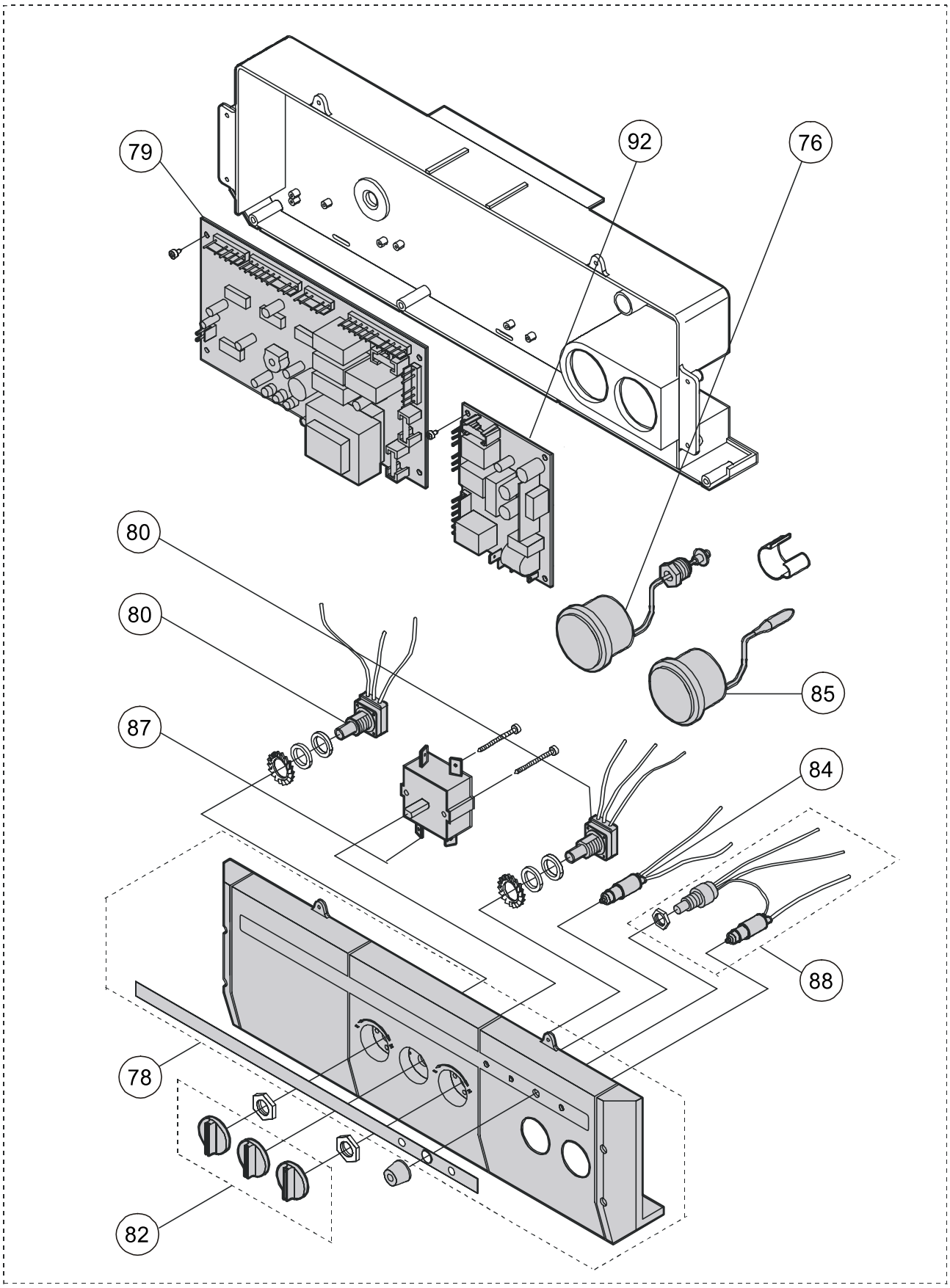

Pieces-Rechanges-Chaudieres.fr

KIT JOINTS ET TRANSFORMATION DE GAZ

DUA CTN/CTFS 24
DUA CTN/CTFS 24/30 AE

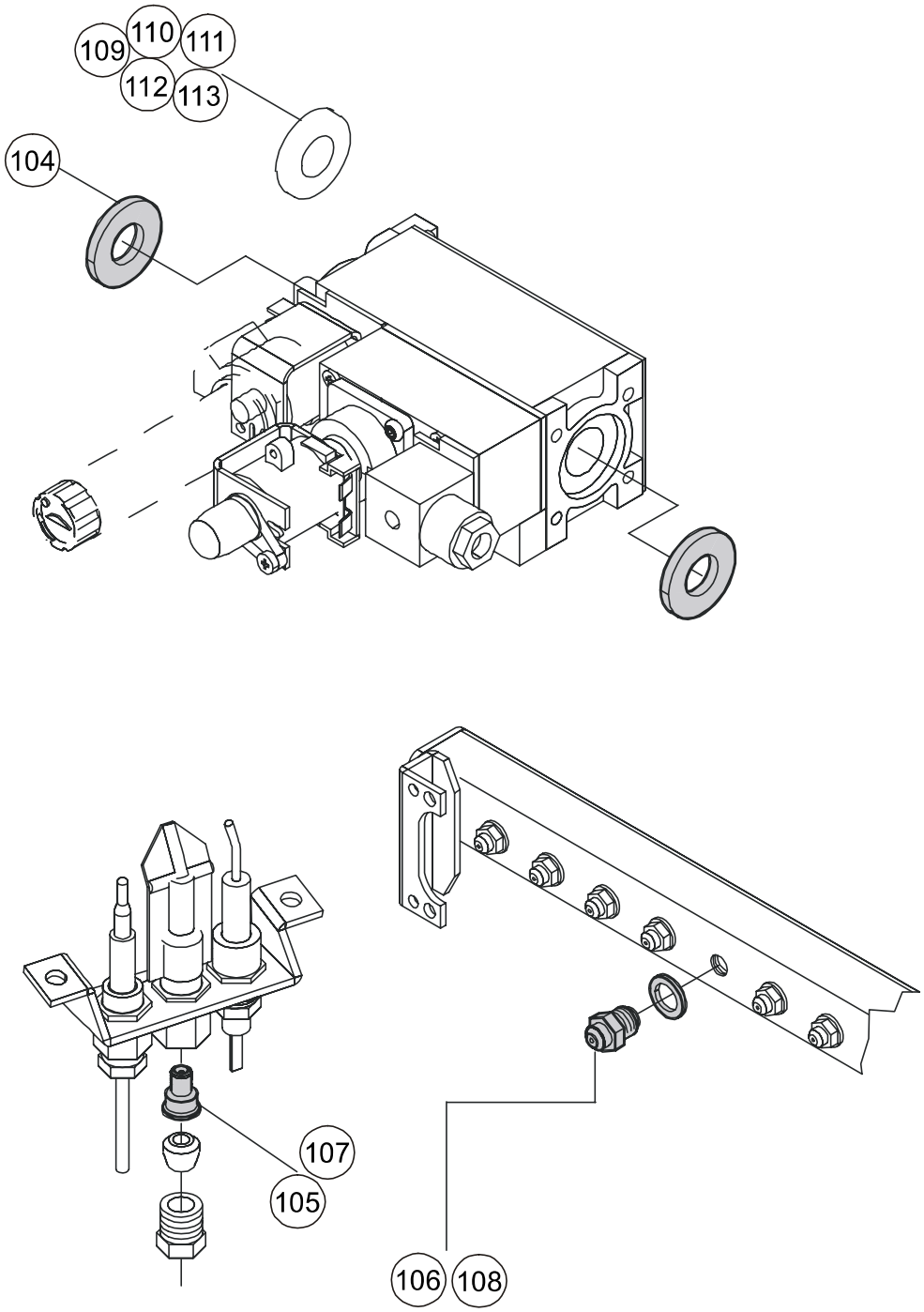

Pieces-Rechanges-Chaudieres.fr

	Code	Description
1	02122N	Côté gauche jaquette Dua R/C 24 (veilleus et AE)
2	02677G	Panneau frontal Dua R/C TN24 veilleuse
3	02123Y	Côté droit jaquette Dua R/C (veilleuse et AE)
4	03286D	Dessous jaquette Dua R/C (veilleuse et AE)
5	02678R	Panneau frontal Dua R/C TN AE
6	02736M	Veilleuse + support Dua TN
7	02356Z	Fil d'allumage piézo
8	02679C	Panneau frontal Dua R/C TFS 24 veilleuse
9	02680N	Panneau frontal Dua R/C TFS 24 AE
10	03907G	Côté gauche jaquette Dua C 30 AE
11	03906V	Côté droit jaquette Dua C 30 AE
12	03302M	Panneau frontal Dua CTN 30 AE
14	03303X	Panneau frontal Dua CTFS 30 AE
15	01733J	Thermocouple L= 500mm Dua CTFS
16	03727U	Boîte à fumées Dua CTN 24 (veilleuse et AE)
17	02387W	Klixon fumées 65°C - 230V Dua TN
18	04511D	Ensemble isolation Dua C 24 (veilleuse et AE)
19	03676Z	Joint annulaire silicone Dua CTFS
21	03387A	Joint silicone Diam 60mm buse ventilateur Dua TFS
22	02378B	Pressostat sécurité fumées Dua
23	02393K	Ventilateur Dua R/C
26	05011T	Ensemble isolation Dua C 30 AE
27	03292G	Ventilateur Dua CTFS 30 AE
28	02583Y	Thermocouple L= 320mm Dua CTN
29	02736L	Veilleuse + support Dua TFS
30	02934V	Brûleur GN Dua R/C 24 (14 injecteurs)
31	01727V	Electrode d'allumage piézo Dua veilleuse
32	03421Z	Klixon 105°C + fils Dua
33	02588B	vanne gaz V4600 Dua veilleuse
35	03982J	Modureg vanne gaz Honeywell
36	03735A	Tuyau d'alimentation veilleuse Dua R/C
37	03549J	Rallonge poussoir vanne gaz veilleuse
38	05195	Kit électrodes + fils Dua AE
40	02587Q	Vanne gaz Dua AE
44	03304T	Brûleur GN Dua C30 (17 injecteurs)
46	03063Z	Echangeur cuivre Dua R
47	02396S	Vase expansion chauffage Dua R/C 24
48	01641W	Purgeur d'air Dua R/C
49	02569A	Pompe UNRS 20-70 6H 1"
50	04414T	Groupe hydraulique chauffage Dua R
51	03462P	Soupape chauffage 3 bars
52	02385A	Klixon 105°C - mV Dua veilleuse
53	02386L	Klixon 105°C - 230V Dua AE
54	02380X	Sonde de régulation Dua
55	02536B	Groupe entrée eau froide Dua R
56	02477C	Robinet de remplissage
57	02542P	Pressostat manque d'eau
58	03398G	Axe by-pass
59	03300Q	Groupe sanitaire Dua C 24-30
60	03660Y	Joint o-ring interne pressostat sanitaire
61	03659N	Axe guide interne pressostat sanitaire
62	02575O	Membranne pressostat sanitaire
63	03674S	Clip blocage pressostat sanitaire
64	02574D	Microcontact pressostat sanitaire
65	03669P	Filtre entrée eau froide
66	03698D	Limiteur débit 10L /min (bleu)
67	03699Z	Limiteur débit 12L /min (rouge)
68	02855K	Cartouche thermostatique sanitaire
69	02854Z	Cartouche thermostaique chauffage
70	03299F	Groupe hydraulique chauffage

Pieces-Rechanges-Chaudieres.fr

	Code	Description
71	03706B	Purgeur d'air manuel vanne déviatrice
72	02606R	Echangeur cuivre Dua C 24
73	03728F	Echangeur cuivre Dua C 30
74	03325U	Vase expansion chauffage Dua C 30
76	02376F	Manomètre rond blanc Dua
79	02579G	Platine modulante Dua R/C TN
78	02651G	Façade avant tableau Dua 24
80	02377Q	Potentiomètre Dua
81	04495C	Commutateur 2 positions Dua R 24
82	03761H	Ensemble boutons Dua
83	01728G	Poussoir piezo Dua veilleuse
84	03296Y	Voyant tension vert 220V Dua
85	02384P	Thermometre rond blanc Dua
87	02032D	Commutateur 3 posistions Dua
88	02576Z	Bouton de réarmement rouge Dua
90	02580R	Platine modulante Dua R/C TFS
92	02381I	Platine allumage Dua
101	03301B	Façade avant tableau Dua 30
103	02161M	Joint élastomére Vanne gaz Dua
104	02161M	Joint élastomére Vanne gaz Dua
105	02472Z	Injecteur veilleuse Dua GN (diamétre 2x0,29)
106	02585U	Injecteur unitaire GPL (diamètre 0,75) (ensemble pour Dua C 24 : 14 injecteurs et Dua C 30 : 17 injecteurs)
107	02473K	Injecteur veilleuse Dua GPL (diamétre 0,24)
108	02689I	Injecteur unitaire GN (diamètre 1,20) (ensemble pour Dua C 24 : 14 injecteurs et Dua C 30 : 17 injecteurs)
109	02595A	Diaphragme GN 6,8 pour Dua R/C TN 24
110	02608H	Diaphragme GPL 5,0 pour Dua R/C TN et TFS 24
111	02693A	Diaphragme GN 6,5 pour Dua R/C TFS 24 et R/C TN et TFS 30
112	03102M	Diaphragme GPL 6,0 pour Dua CTN 30
113	02594P	Diaphragme GPL 6,2 pour Dua CTFS 30