pieces-rechanges-chaudieres.fr

HORIZONTAL 100 A 200 L STEATITE A.C.I. (CAPOT CHARNIERES)

Thermor

Produits

Référence	Nom	Lettre
263011	THERMOR HM MONO STEAT. ACI 100 L	A

Paramètres

Référence	Puissance(W)	Tension(V)	Capacité/Largeur	Couleur	Lettre
263011	1800	230	100		A

pieces-rechanges-chaudieres.fr

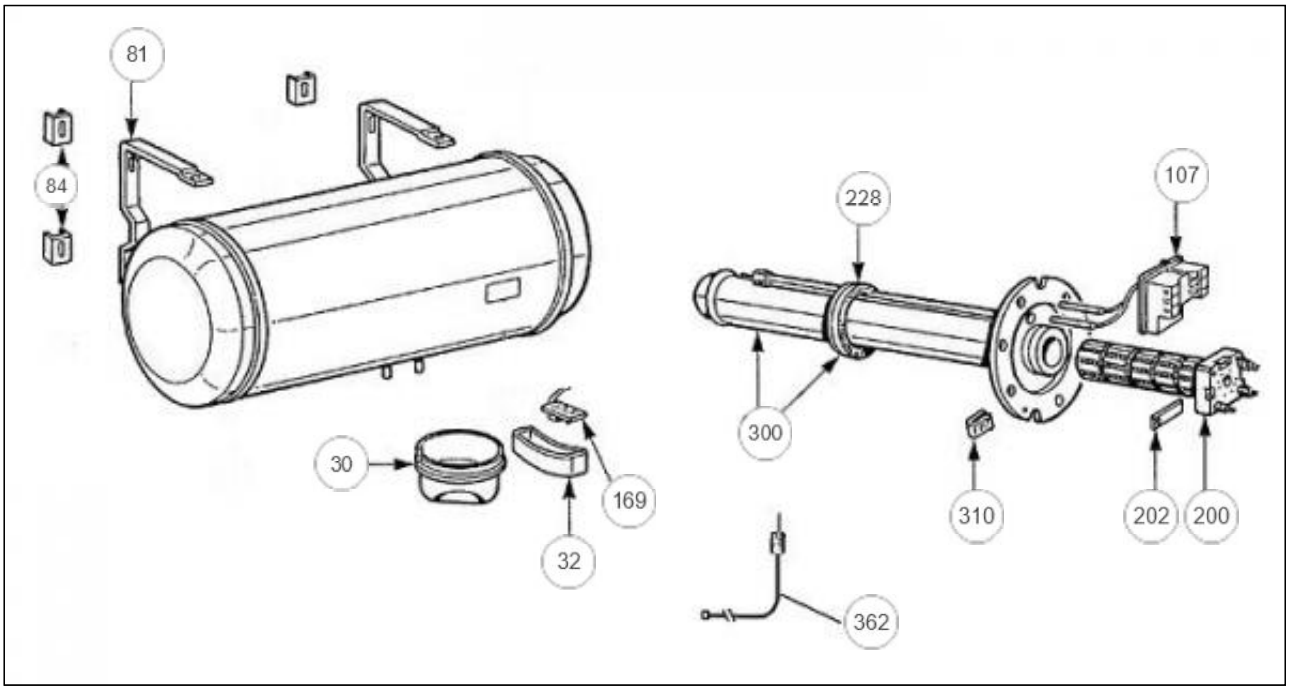

pieces-rechanges-chaudieres.fr

HORIZONTAL 100 A 200 L STEATITE A.C.I. (CAPOT CHARNIERES)

Références

Repère	Libellé	A
30	CAPOT	022270
32	CAPOT BLANC ACI (FORME BANANE)	022364
81	ETRIER DE FIXATION	022225
84	PATTE DE MAINTIEN	022226
107	THERMOSTAT 2 BULBES TRI L320	070078
169	PLATINE ELECTRONIQUE ACI SEULE	040239
200	RESISTANCE STEATITE	060178
202	PATTE DE FIXATION ELEMENT	026049
228	JOINT A LEVRE	040155
300	CORPS DE CHAUFFE + JOINT	040234
310	ECROU CAGE	026020
362	ANODE ACI + BOUCHON	040374