pieces-rechanges-chaudieres.fr

DURALIS ACI HYBRIDE

Thermor

Produits

Référence	Nom	Lettre
281077	DURALIS 200L ACI HYBRIDE VM MONO	E

Paramètres

Référence	Capacité/Largeur	Puissance(W)	Lettre
281077	200	2400	E

pieces-rechanges-chaudieres.fr

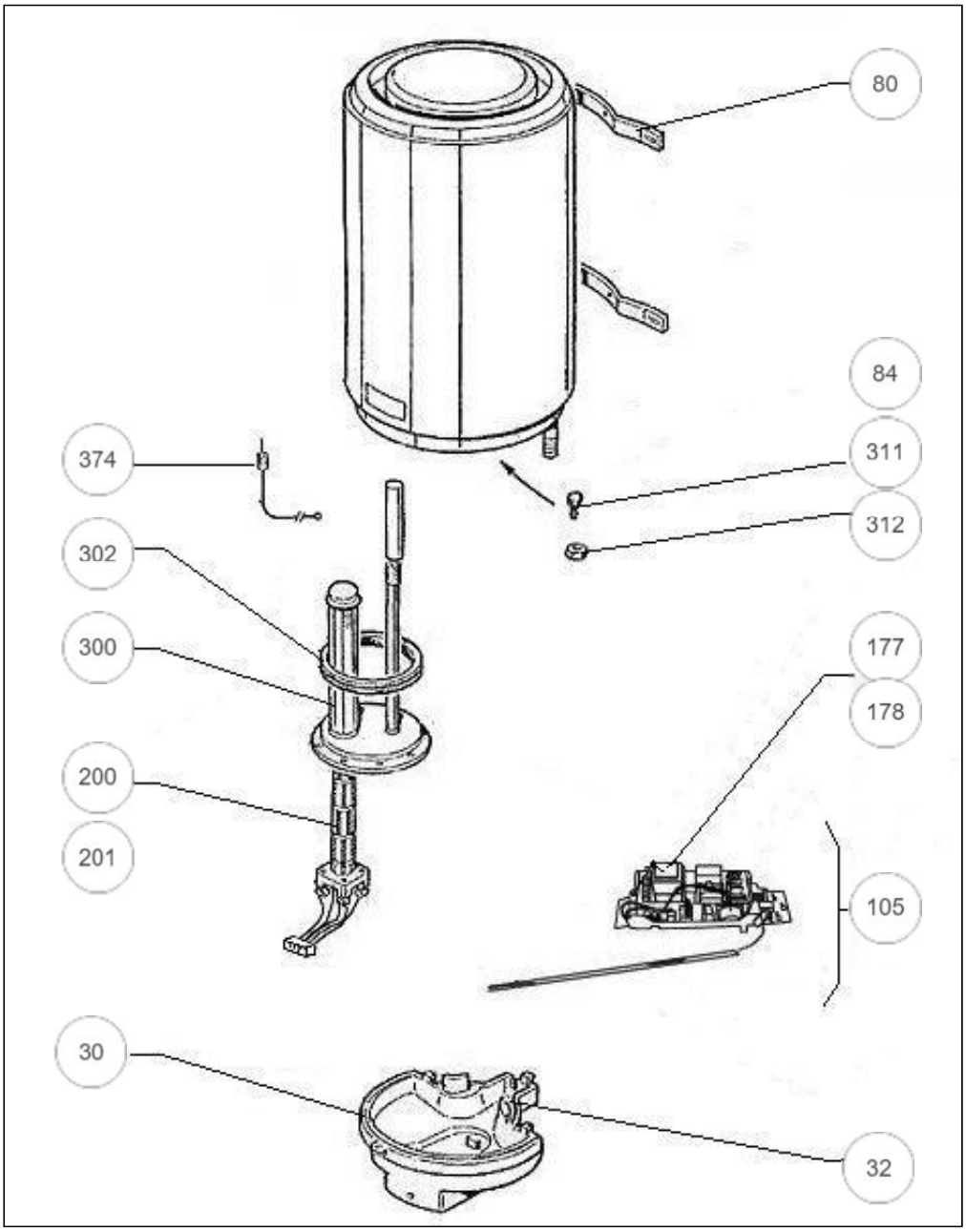

pieces-rechanges-chaudieres.fr

DURALIS ACI HYBRIDE

Références

Repère	Libellé	E
30	CAPOT	022529
32	CHARNIERE POUR CAPOT	022530
80	ETRIER DE FIXATION	022308
105	ENS. THERMOSTAT ELECTRONIQUE 230V	029309
177	CARTE DE PUISSANCE MONOPHASE	099110
178	CARTE DE PUISSANCE TRI 400V	070210
200	RESISTANCE STEATITE + CONNECTEUR	060479
201	PATTE FIXATION RESISTANCE (NON REPRESENTE)	026075
300	CORPS DE CHAUFFE + JOINT	030141
302	JOINT A LEVRE	040158
311	VIS FIXATION BRIDE	026063
312	ECROU FIXATION BRIDE	026064