pieces-rechanges-chaudieres.fr

HORIZONTAL 75 A 200 L STEATITE

Thermor

Produits

Référence	Nom	Lettre
45732005	CHAUFFE-EAU HORIZONTAUX STEATITE GAMME 92	C

Paramètres

Référence	Puissance(W)	Tension(V)	Capacité/Largeur	Couleur	Lettre
45732005	1800	230/400	150		C

pieces-rechanges-chaudieres.fr

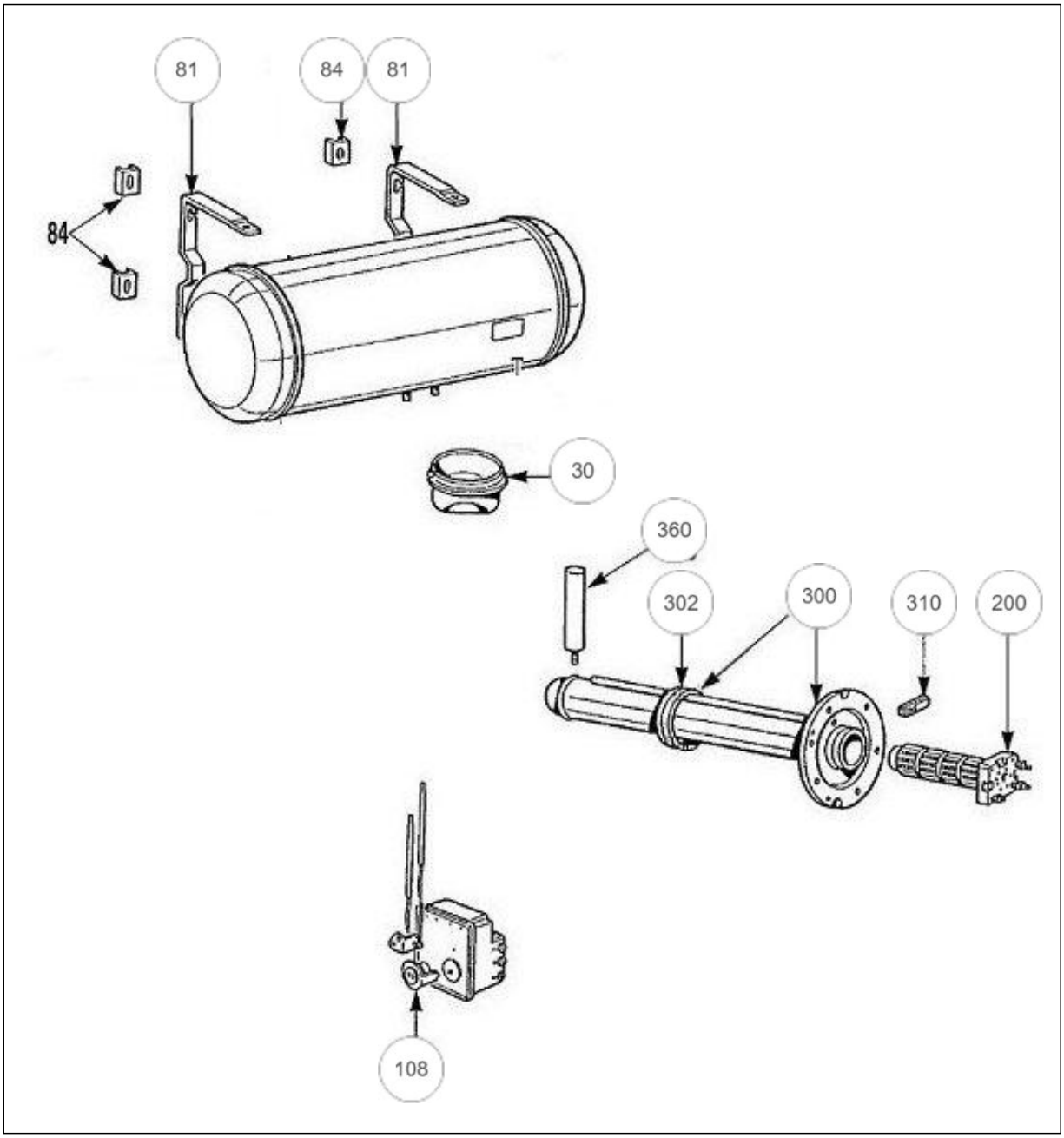

pieces-rechanges-chaudieres.fr

HORIZONTAL 75 A 200 L STEATITE

Références

Repère	Libellé	C
30	CAPOT ROND	022222
81	ETRIER DE FIXATION	022225
84	PATTE DE MAINTIEN	022226
108	THERMOSTAT 2 BULBES TRI L320	070078
200	RESISTANCE STEATITE	060175
300	CORPS DE CHAUFFE + JOINT	040182
302	JOINT A LEVRE	040155
310	ECROU CAGE	026020
360	ANODE	040164