pieces-rechanges-chaudieres.fr

VERTICAL MURAL 50 A 200 L STEATITE LUXE NLLE ESTHETIQUE

Thermor

Produits

Référence	Nom	Lettre
65812042	CHAUFFE-EAU MURAUX LUXE NOUVELLE ESTHETIQUE GAMME 96	E

Paramètres

Référence	Puissance(W)	Tension(V)	Capacité/Largeur	Couleur	Lettre
65812042	2400	230	200		E

pieces-rechanges-chaudieres.fr

VERTICAL MURAL 50 A 200 L STEATITE LUXE NLLE ESTHETIQUE

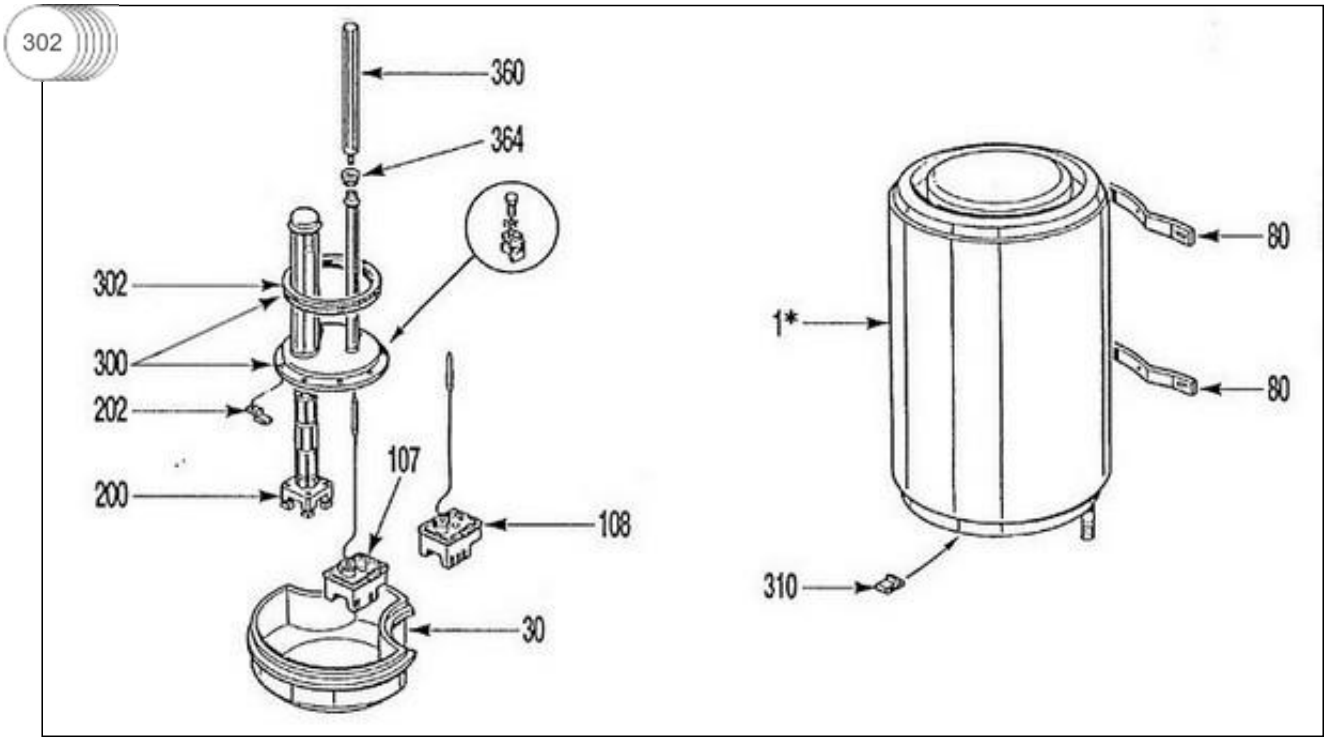

pieces-rechanges-chaudieres.fr

VERTICAL MURAL 50 A 200 L STEATITE LUXE NLLE ESTHETIQUE

Références

Repère	Libellé	E
30	CAPOT	022266
80	ETRIER DE FIXATION	022166
108	THERMOSTAT	070130
200	RESISTANCE STEATITE *2400 W 230 V*	060179
202	PATTE FIXATION ELEMENT	026041
300	CORPS DE CHAUFFE + JOINT	040159
302	JOINT A LEVRE	040158
310	ECROU CAGE	026020
354	ANODE	040166
364	BAGUE ANODE	040210