pieces-rechanges-chaudieres.fr

75 A 200 L CUMULUS BLINDE #1

Thermor

Produits

Référence	Nom	Lettre
983027	HZ 200 CUM MONO BL	B

Paramètres

Référence	Puissance(W)	Tension(V)	Capacité/Largeur	Couleur	Lettre
983027	2200	230	200		B

75 A 200 L CUMULUS BLINDE #1

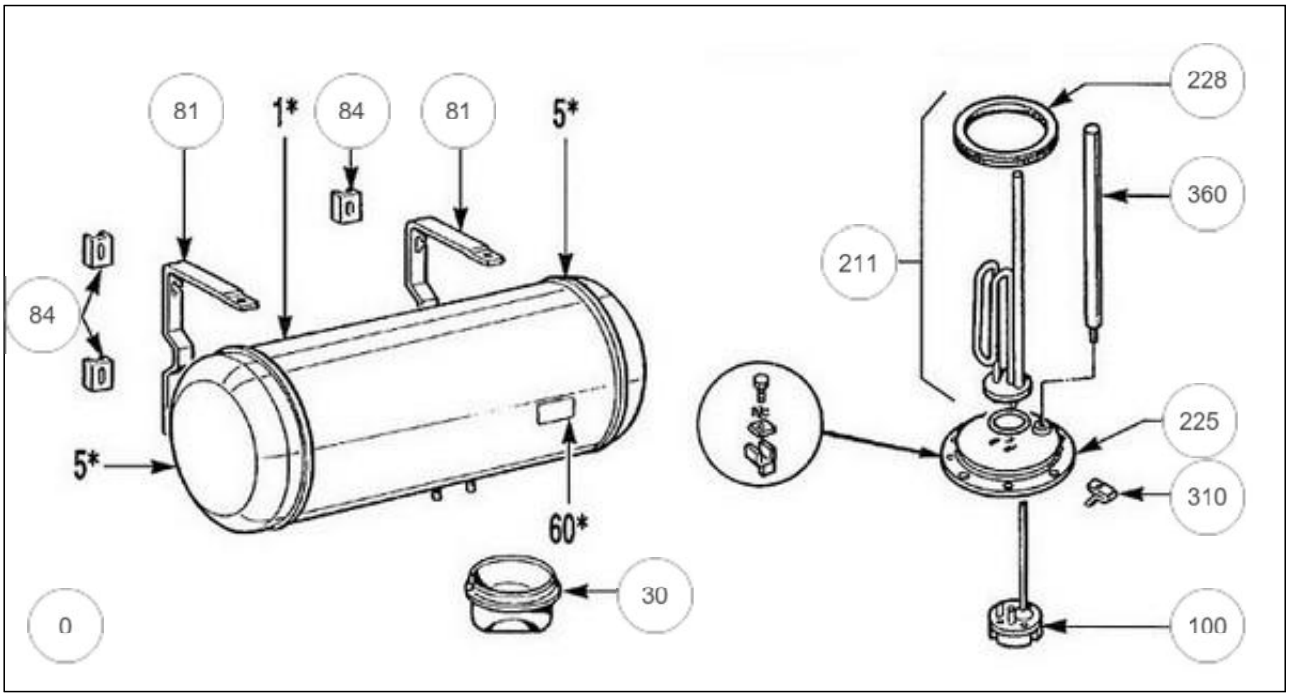

pieces-rechanges-chaudieres.fr

75 A 200 L CUMULUS BLINDE #1

Références

Repère	Libellé	B
0	RACCORD DIELECTRIQUE 3/4	026051
30	CAPOT ROND	022222
81	ETRIER DE FIXATION	022225
84	PATTE DE MAINTIEN	022226
100	THERMOSTAT	070070
211	ENSEMBLE ELEMENT BLINDE + JOINT	060269
225	BRIDE ELEMENT BLINDE	060270
228	JOINT A LEVRE	040155
310	ECROU CAGE	026020
360	ANODE	040166