17562.0146.0 REV6

Catalogo ricambi *serie*
SUPER EVO
e
SUPEREVODUE

Edizione Settembre 2010

Savio

Materiale pubblicato su www.piccinini.it con unica funzione di consultazione e destinato solo ai clienti Piccinini come supporto alla vendita.

Di esclusiva proprietà dell' azienda che lo ha prodotto.

Catalogo ricambi *serie SUPER EVO e SUPEREVODUE*

1 GENERALITÀ

Questo catalogo comprende tutte le parti di ricambio per la manutenzione e assistenza delle caldaie SUPER EVO e SUPEREVODUE e ne sostituisce tutte le precedenti edizioni.

2 MODELLI E CARATTERISTICHE

I modelli si differenziano tra loro per due caratteristiche fondamentali:

2.1 Potenza termica utile massima al riscaldamento

In relazione alla potenza termica utile massima al riscaldamento, sono possibili due diversi modelli, distinti dalla parte numerica sulla sigla del modello:

Modello 924 (24 kW), 928 (28 kW)

2.2 Funzione mista o riscaldamento

Le caldaie con funzione mista permettono di riscaldare l'acqua dell'impianto di riscaldamento e l'acqua per usi sanitari. I due modi di funzionamento sono alternativi e la funzione "sanitari" ha precedenza sulla funzione "riscaldamento". Nella sigla del modello sono distinte dalla lettera "**SA**" o "**SAA**".

Le caldaie con funzione riscaldamento permettono di riscaldare solamente l'acqua dell'impianto di riscaldamento "**SR**" e nella sigla del modello sono distinte dalla lettera "**SV**" o "**SVA**" riscaldare il serpentino di un bollitore.

3 MATRICOLA E IDENTIFICAZIONE DEL TIPO DI CALDAIA

Ogni caldaia SUPER EVO e SUPEREVODUE prodotta é contraddistinta da un numero di matricola.
É importante che tale numero venga citato dall'operatore del centro di assistenza in qualsiasi rapporto diretto con la casa costruttrice (moduli di garanzia e relazioni di intervento; richiesta di informazioni tecniche ecc.)

Procedendo da sinistra verso destra esso identifica:

A) La potenza termica utile massima al riscaldamento.
B) Il tipo di caldaia nelle sue funzioni caratteristiche.
C) Il tipo di gas per cui é predisposta la caldaia. La lettera "N" indica il metano; la lettera "G" indica il G.P.L.
D) Cinque cifre indicanti il numero progressivo di produzione.
E) Quattro cifre indicanti il mese (le prime due) e l'anno di costruzione della caldaia.

Queste cifre sono utilizzate in questo catalogo per poter distinguere gli aggiornamenti del prodotto.

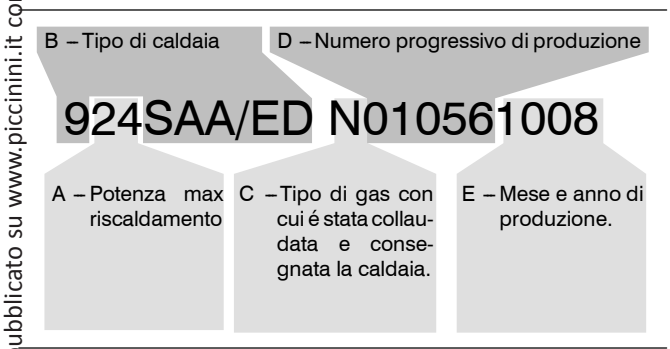

4 CODICE RICAMBIO

Tutte le parti di ricambio che possono essere acquistate hanno un codice di ricambio che le identifica in modo univoco. Il codice di ricambio é composto dal codice di tavola e dalla posizione.

4.1 Codice tavola

Il codice tavola é una sequenza di lettere e numeri tali da identificare in modo univoco ogni tavola rappresentata. Il codice della tavola é sempre reperibile in alto a destra della tavola in esame (vedi 4.3).

Nella parte inferiore della tavola vi é una tabella di validità in cui vengono citati i modelli della caldaie validi per quella tavola.

924SA/ED	924SV/ED	924SAA/ED
928SA/ED	928SV/ED	928SAA/ED
924SA/A	924SR/A	924SVA/ED
928SA/A	928SR/A	928SVA/ED

In alcune tavole è possibile trovare la dicitura "**Valida fino al**" e l'indicazione del periodo (mese e anno) di ultimo utilizzo in produzione di taluni particolari. In una tavola successiva si dovrà trovare una tavola con la dicitura "**Valida dal**" e l'indicazione del periodo (mese e anno) di inizio impiego in produzione di quei particolari.

4.2 Codice posizione

La posizione é un numero che viene utilizzato per identificare un particolare oggetto nella tavola.

515	Numerazione Kit (o assieme)	Numerazione parte semplice	125

Vicino alla posizione si possono trovare delle diciture che servono per meglio identificare la parte di ricambio:

A – Tipo di gas

515_{G20}	125_{G20}	G20 = Metano (Gas naturale)
$515_{G30-G31}$	$125_{G30-G31}$	G30 – G31 = Butano – Propano (GPL)

B – Limitazione della validità

$515_{(24)}$	$125_{(24)}$	Solo per il modello 24KW
$515_{(SV)}$	$125_{(SV)}$	Solo per i modelli 924SV/ED, 928SV/ED

4.3 Composizione del codice di ricambio

Ogni parte di ricambio é composta da un codice di distinzione della tavola e da una posizione. Vengono identificate con una posizione solo le parti effettivamente vendute. Il codice di ricambio viene costruito sommando al codice di tavola (in alto a destra nella tavola) il numero della posizione (singola o kit).

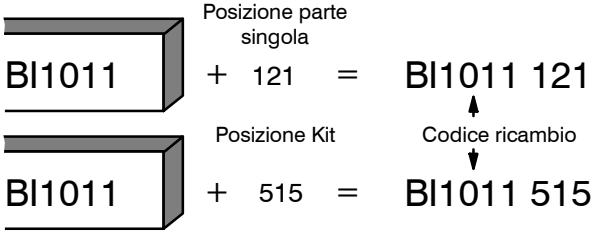

In alcune tavole una parte di ricambio può essere indicata da un codice completo (codice tavola + posizione) questo per indicare che quella parte è acquistabile ma deve essere ordinata con il codice riportato controllando le eventuali note

Materiale pubblicato su www.piccinini.it con unica funzione di consultazione e destinato solo ai clienti Piccinini come supporto alla vendita.

Di esclusiva proprietà dell' azienda che lo ha prodotto.

=BI1011 515

=BI1011 515
(/ED)
=BI1011 516
(/A)

4.4 Utilizzo del codice ricambio

Il codice di ricambio deve essere utilizzato in tutti i documenti che servono per relazioni di intervento, ordine ricambi, sostituzione in garanzia, ecc.

Materiale pubblicato su www.piccinini.it con unica funzione di consultazione e destinato solo ai clienti Piccinini come supporto alla vendita.

Di esclusiva proprietà dell' azienda che lo ha prodotto.

Indice generale

Tavole			Edizione	N° Fogli
BI1141	Parte 1	Gruppo acqua	1108	1
BI1171	Parte 1	Gruppo acqua	1108	1
BI1181	Parte 1	Gruppo acqua	0109	1
BI1241	Parte 1	Gruppo acqua	1108	1
BI1301	Parte 1	Gruppo acqua	0910	1
BI1351	Parte 1	Gruppo acqua	0910	1
BI1361	Parte 1	Gruppo acqua	1108	1
BI1371	Parte 1	Gruppo acqua	0109	1
BI1381	Parte 1	Gruppo acqua	0109	1
BI1411	Parte 1	Gruppo acqua	0910	1
BI1421	Parte 1	Gruppo acqua	0910	1
BI1262	Parte 2	Gruppo acqua	1104	1
BI1272	Parte 2	Gruppo acqua	0910	1
BI1392	Parte 2	Gruppo acqua	0910	1
BI1442	Parte 2	Gruppo acqua	0910	1
BI1542	Parte 2	Gruppo acqua	0910	1
BI1552	Parte 2	Gruppo acqua	0910	1
BI1213	Parte 3	Gruppo gas	0109	1
BI1124	Parte 4	Dima e gruppo di raccordo	1108	1
BI1134	Parte 4	Dima e gruppo di raccordo	0109	1
BI1605	Parte 5	Pannello comandi e parti elettriche	0207	1
BI1615	Parte 5	Pannello comandi e parti elettriche	0207	1
BI1885	Parte 5	Pannello comandi e parti elettriche	0210	1
BI1895	Parte 5	Pannello comandi e parti elettriche	1108	1
BI1915	Parte 5	Pannello comandi e parti elettriche	1108	1
BI1985	Parte 5	Pannello comandi e parti elettriche	1108	1
BI1995	Parte 5	Pannello comandi e parti elettriche	0210	1
BI2025	Parte 5	Pannello comandi e parti elettriche	0910	1

Materiale pubblicato su www.piccinini.it con unica funzione di consultazione e destinato solo ai clienti Piccinini come supporto alla vendita.

Di esclusiva proprietà dell' azienda che lo ha prodotto.

Tavole			Edizione	N° Fogli
BI2175	Parte 5	Pannello comandi e parti elettriche	0910	1
BI1406	Parte 6	Pannelli esterni, camera di combustione	1108	1
BI1536	Parte 6	Pannelli esterni, camera di combustione	0109	1
BI1913	Parte 1	Set, accessori	0109	1

Materiale pubblicato su www.piccinini.it con unica funzione di consultazione e destinato solo ai clienti Piccinini come supporto alla vendita.

Di esclusiva proprietà dell' azienda che lo ha prodotto.

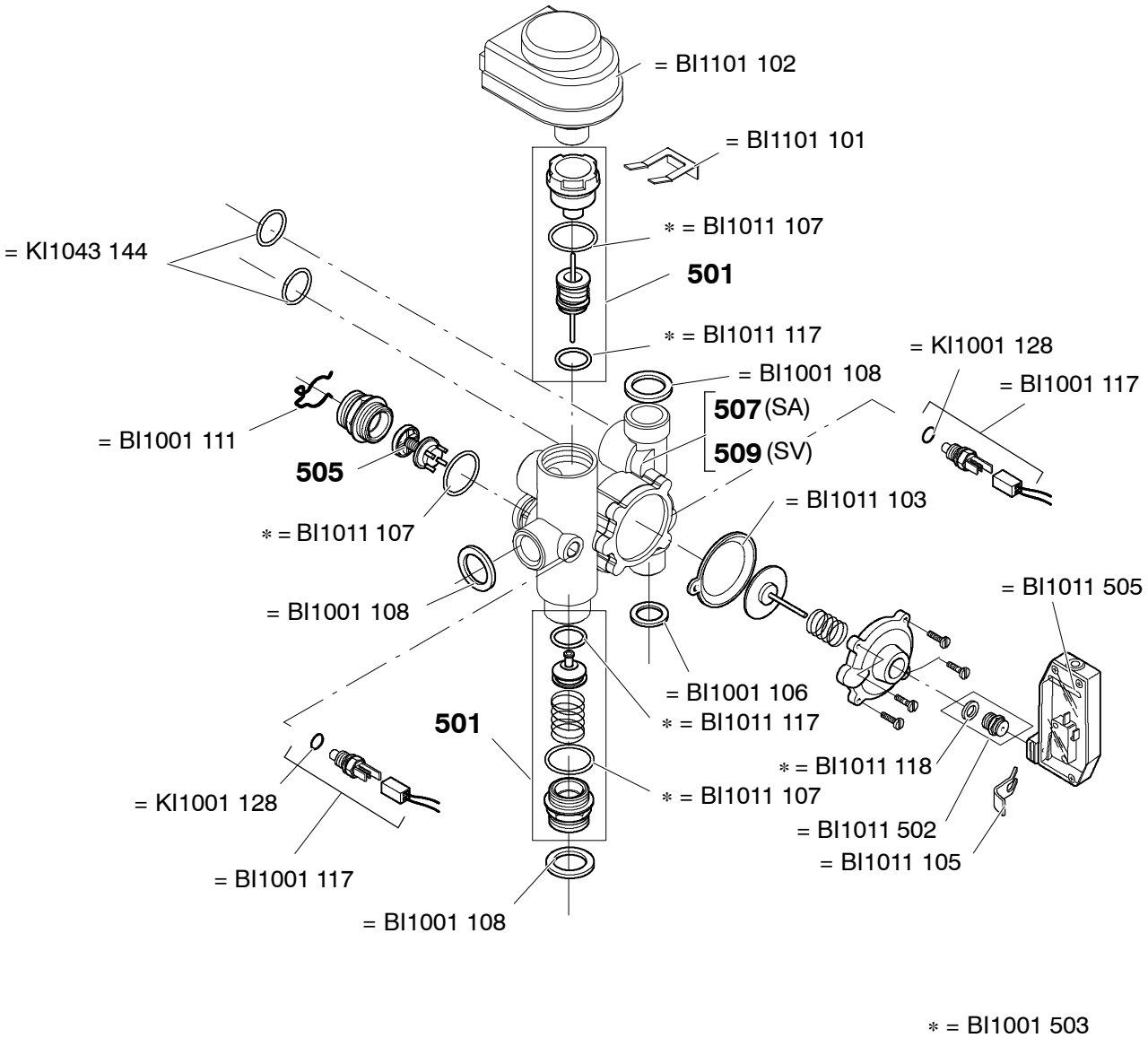

1108

924SA/ED	924SV/ED				
928SA/ED	928SV/ED				
924SA/A					
928SA/A					

Materiale pubblicato su www.piccinini.it con unica funzione di consultazione e destinato solo ai clienti Piccinini come supporto alla vendita.

Di esclusiva proprietà dell' azienda che lo ha prodotto.

Materiale pubblicato su www.piccinini.it con unica funzione di consultazione e destinato solo ai clienti Piccinini come supporto alla vendita.

Parte 1 - Gruppo acqua *BI1171*

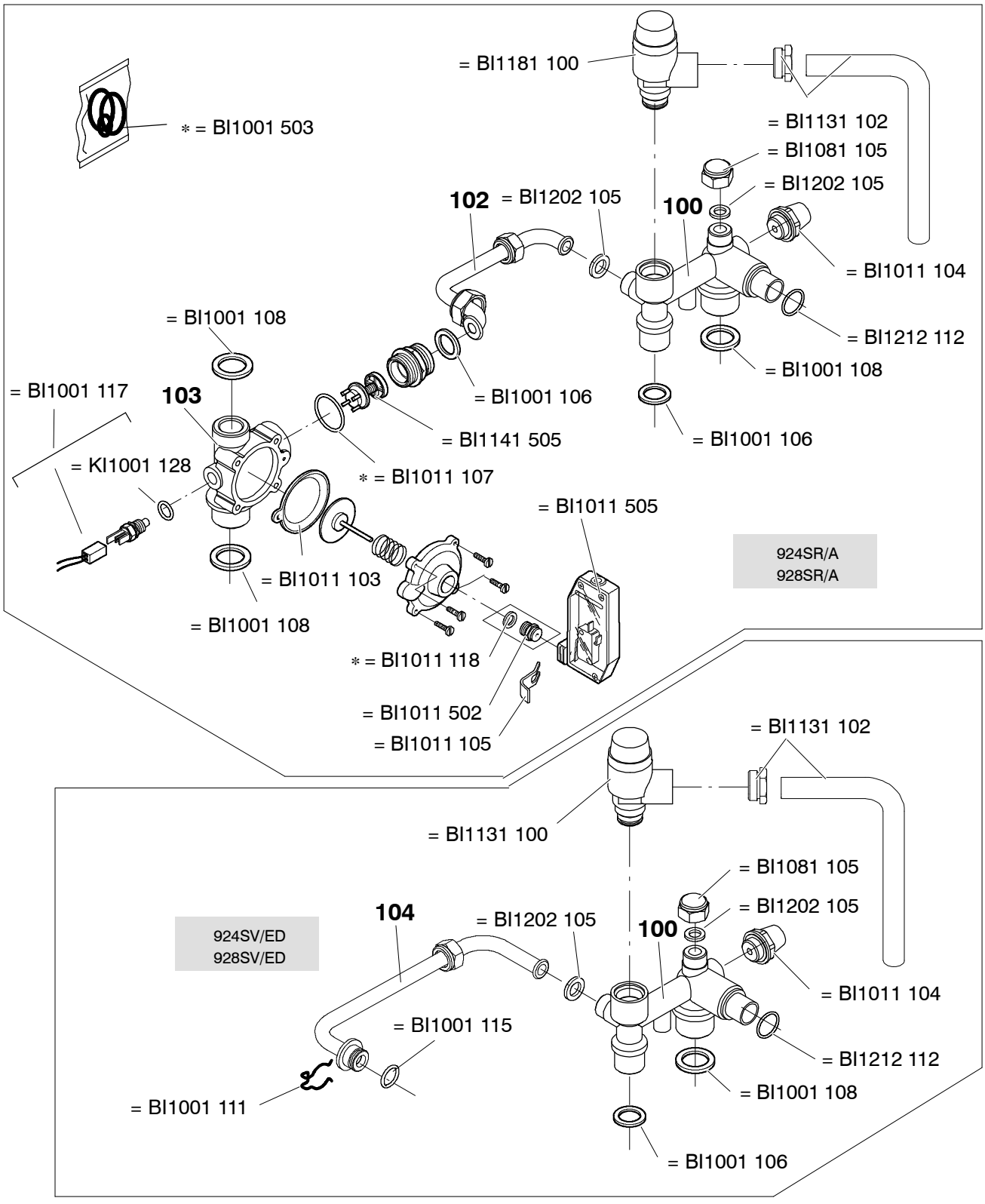

1108

	924SV/ED				
	928SV/ED				
	924SR/A				
	928SR/A				

BI esclusiva proprietà dell' azienda che ha prodotto.

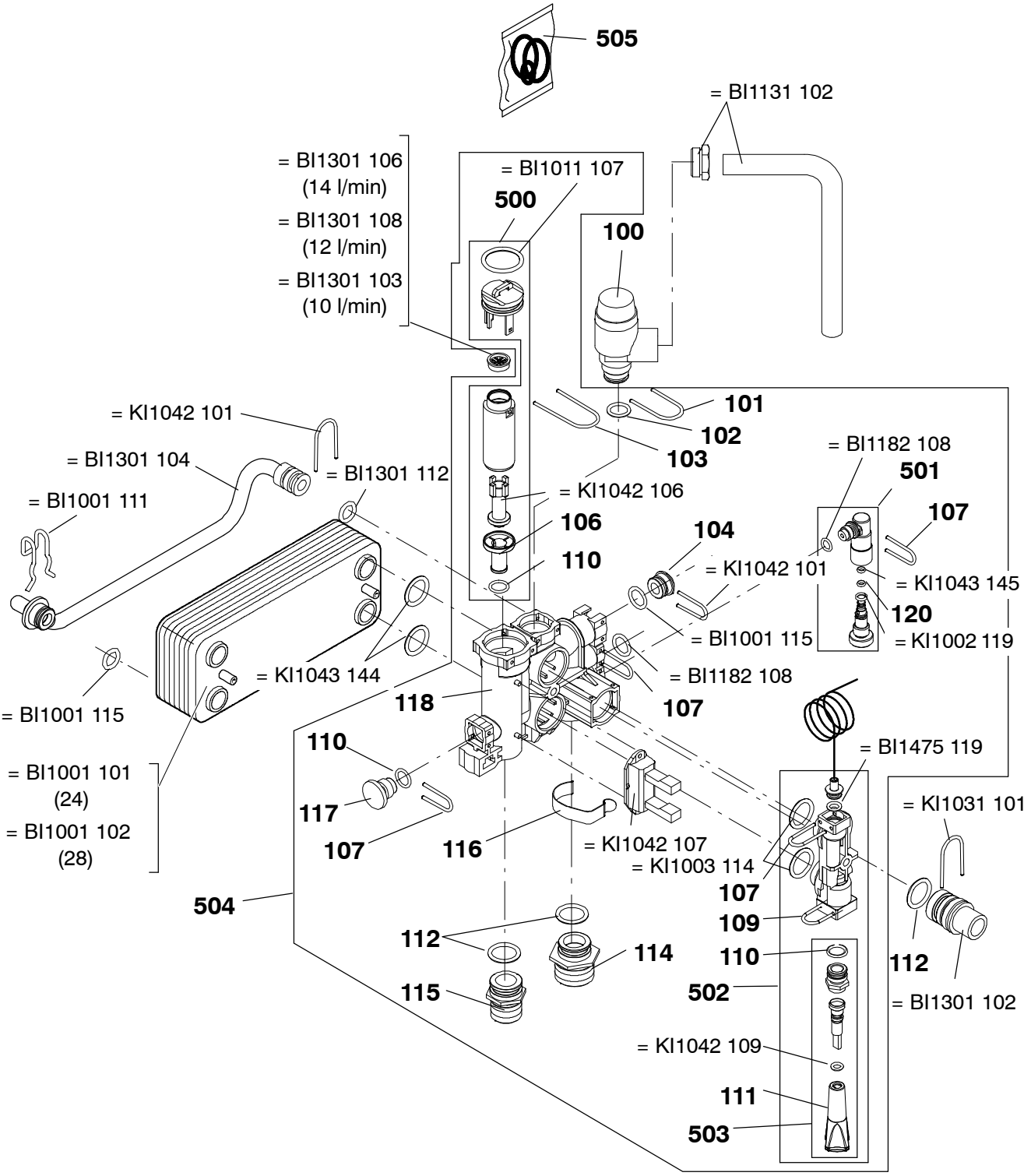

924SA/ED				
928SA/ED				
924SA/A				
928SA/A				

Materiale pubblicato su www.piccinini.it con unica funzione di consultazione e destinato solo ai clienti Piccinini come supporto alla vendita.

Di esclusiva proprietà dell' azienda che lo ha prodotto.

Materiale pubblicato su www.piccinini.it con unica funzione di consultazione e destinato solo ai clienti Piccinini come supporto alla vendita.

Parte 1 - Gruppo acqua *BI1241*

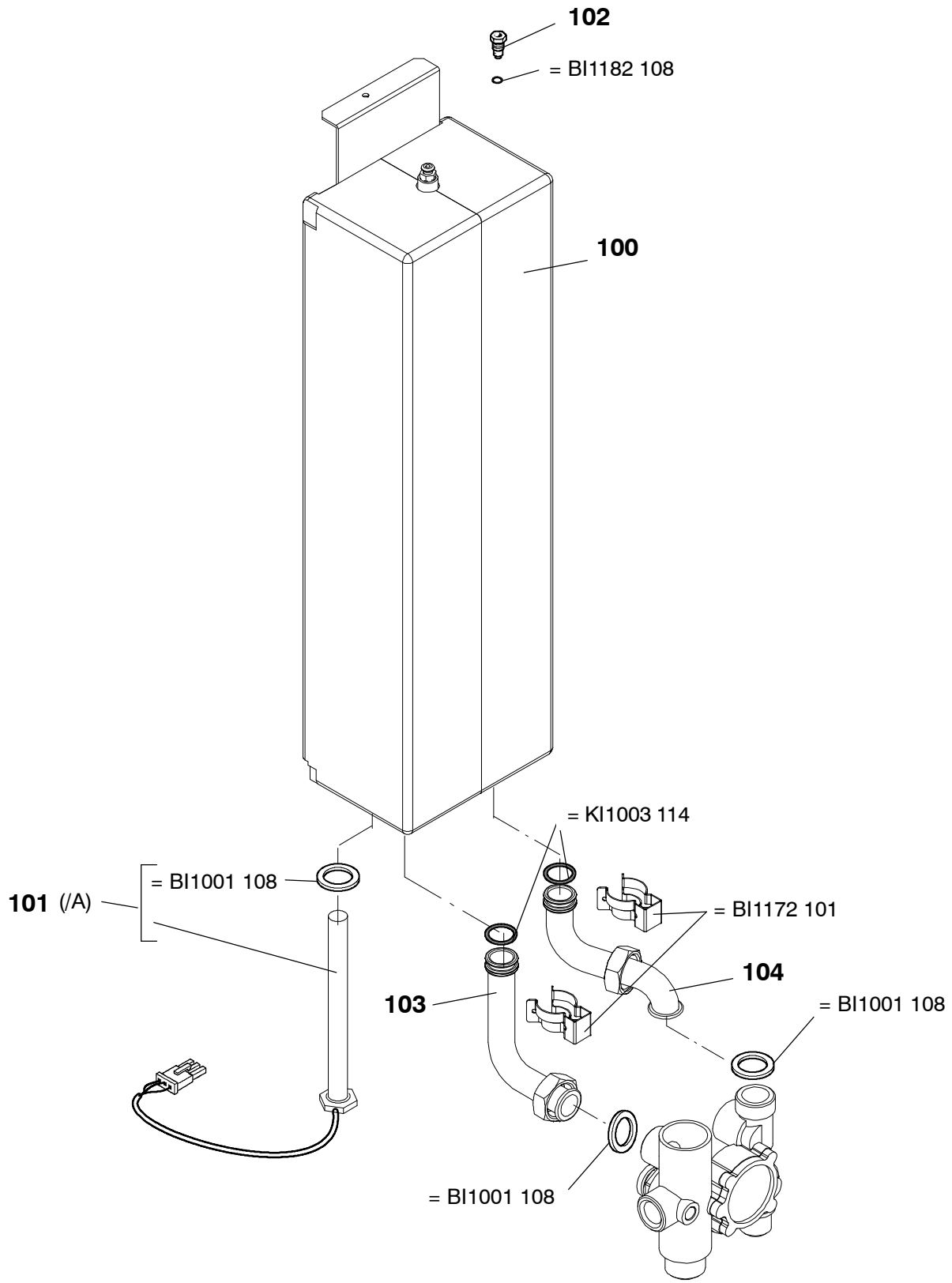

924SA/ED				
928SA/ED				
924SA/A				
928SA/A				

BI esclusiva proprietà dell' azienda che ha prodotto.

Valida fino al:
04/2010

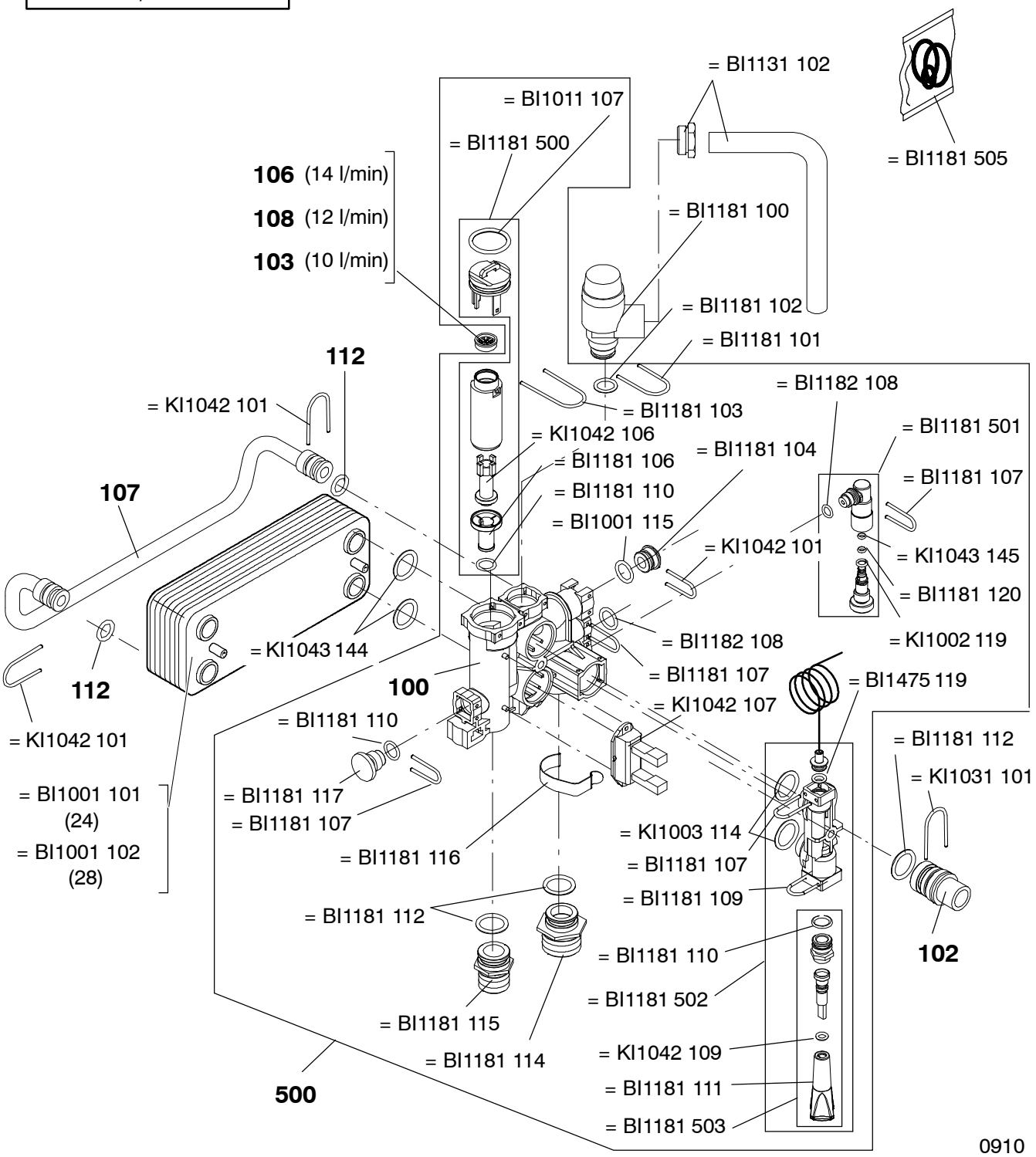

		924SAA/ED		
		928SAA/ED		

Materiale pubblicato su www.piccinini.it con unica funzione di consultazione e destinato solo ai clienti Piccinini come supporto alla vendita.

Di esclusiva proprietà dell' azienda che lo ha prodotto.

Valida fino al:
04/2010

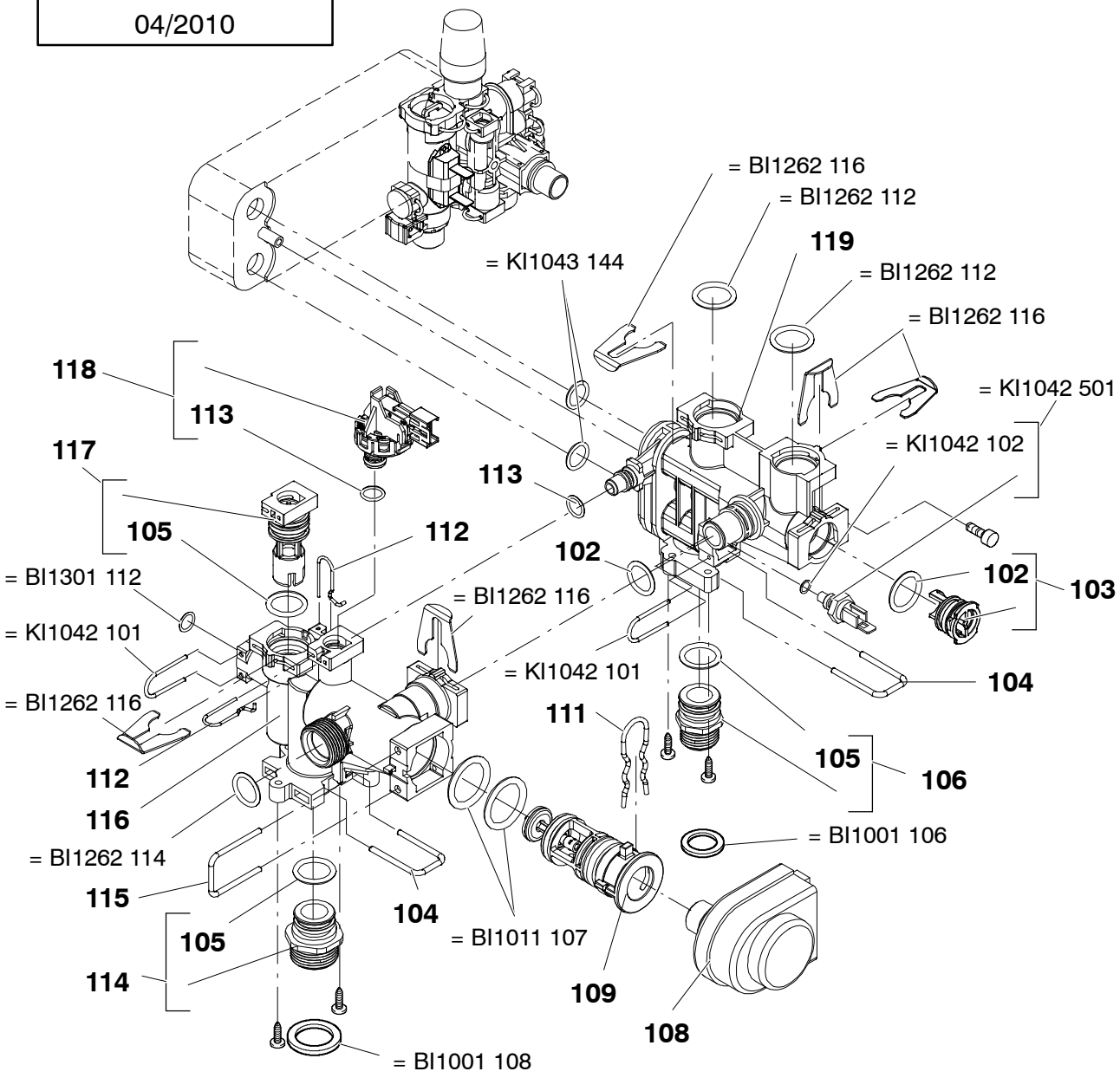

0910

		924SAA/ED			
		928SAA/ED			

Materiale pubblicato su www.piccinini.it con unica funzione di consultazione e destinato solo ai clienti Piccinini come supporto alla vendita.

BI esclusiva proprietà dell' azienda che ha prodotto.

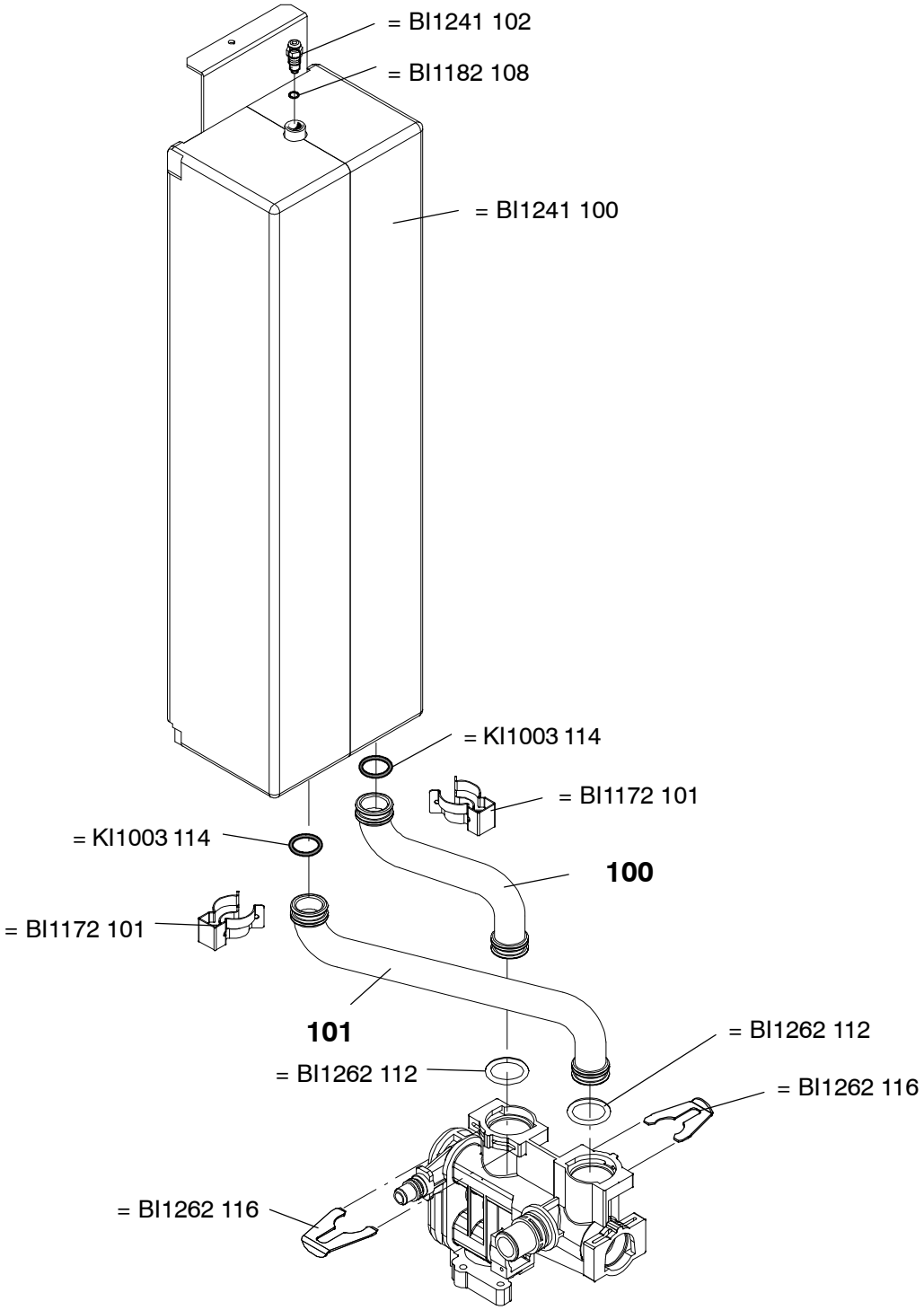

1108

		924SAA/ED			
		928SAA/ED			

Materiale pubblicato su www.piccinini.it con unica funzione di consultazione e destinato solo ai clienti Piccinini come supporto alla vendita.

Di esclusiva proprietà dell' azienda che lo ha prodotto.

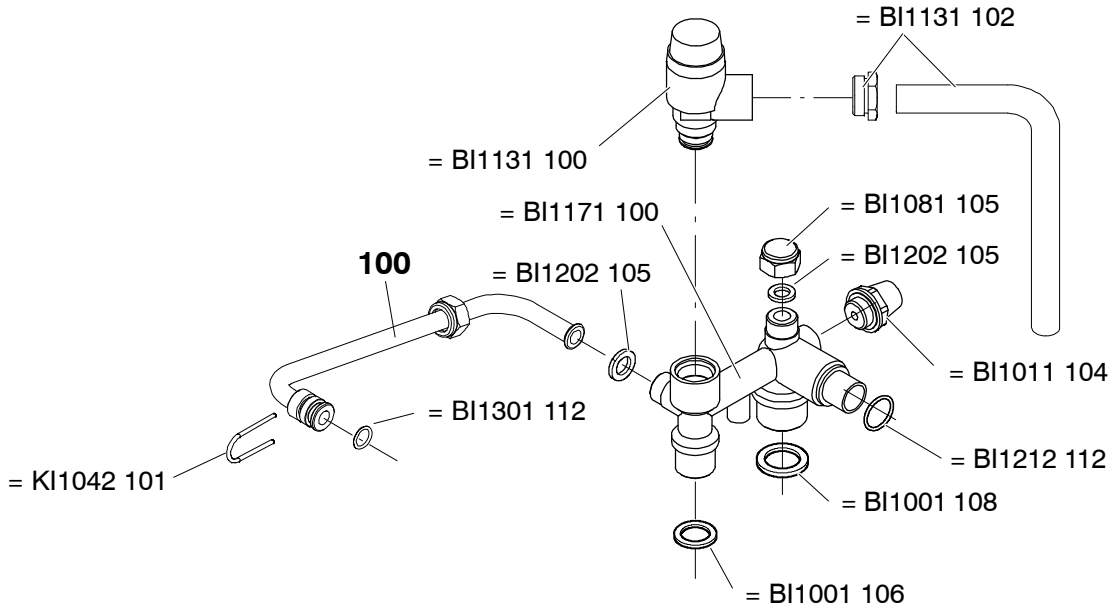

0109

		924SVA/ED			
		928SVA/ED			

Materiale pubblicato su www.piccinini.it con unica funzione di consultazione e destinato solo ai clienti Piccinini come supporto alla vendita.

Di esclusiva proprietà dell'azienda che ha prodotto.

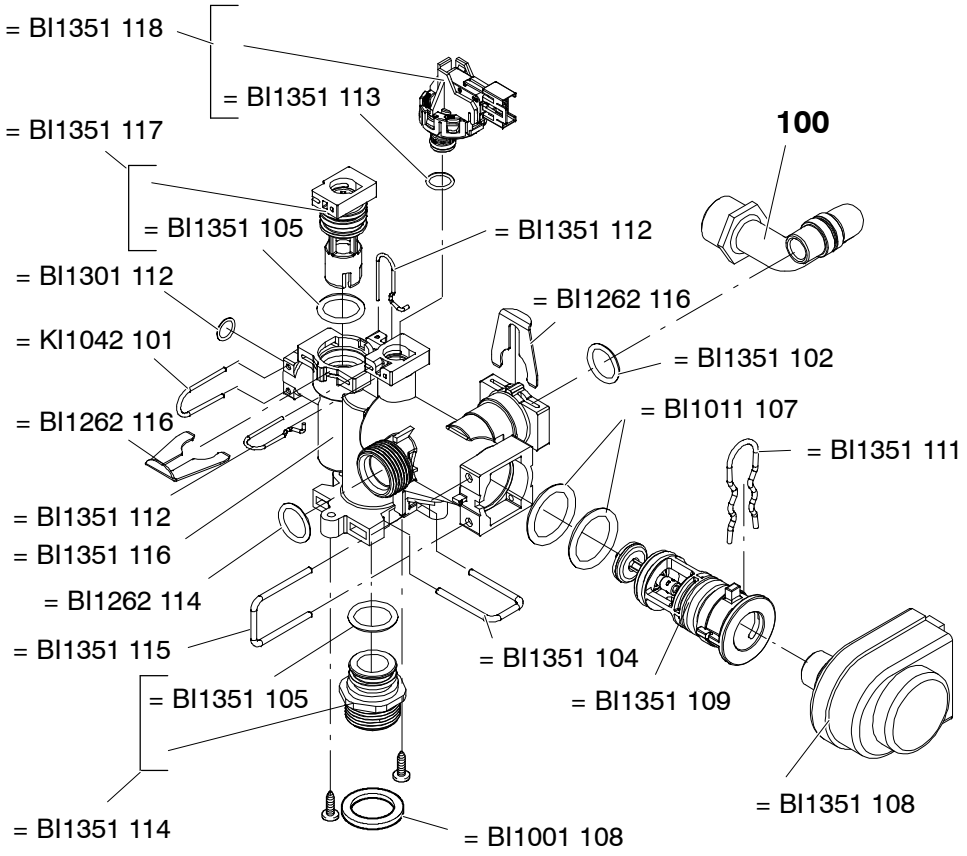

0109

		924SVA/ED			
		928SVA/ED			

Materiale pubblicato su www.piccinini.it con unica funzione di consultazione e destinato solo ai clienti Piccinini come supporto alla vendita.

Di esclusiva proprietà dell' azienda che lo ha prodotto.

Valida dal:
05/2010

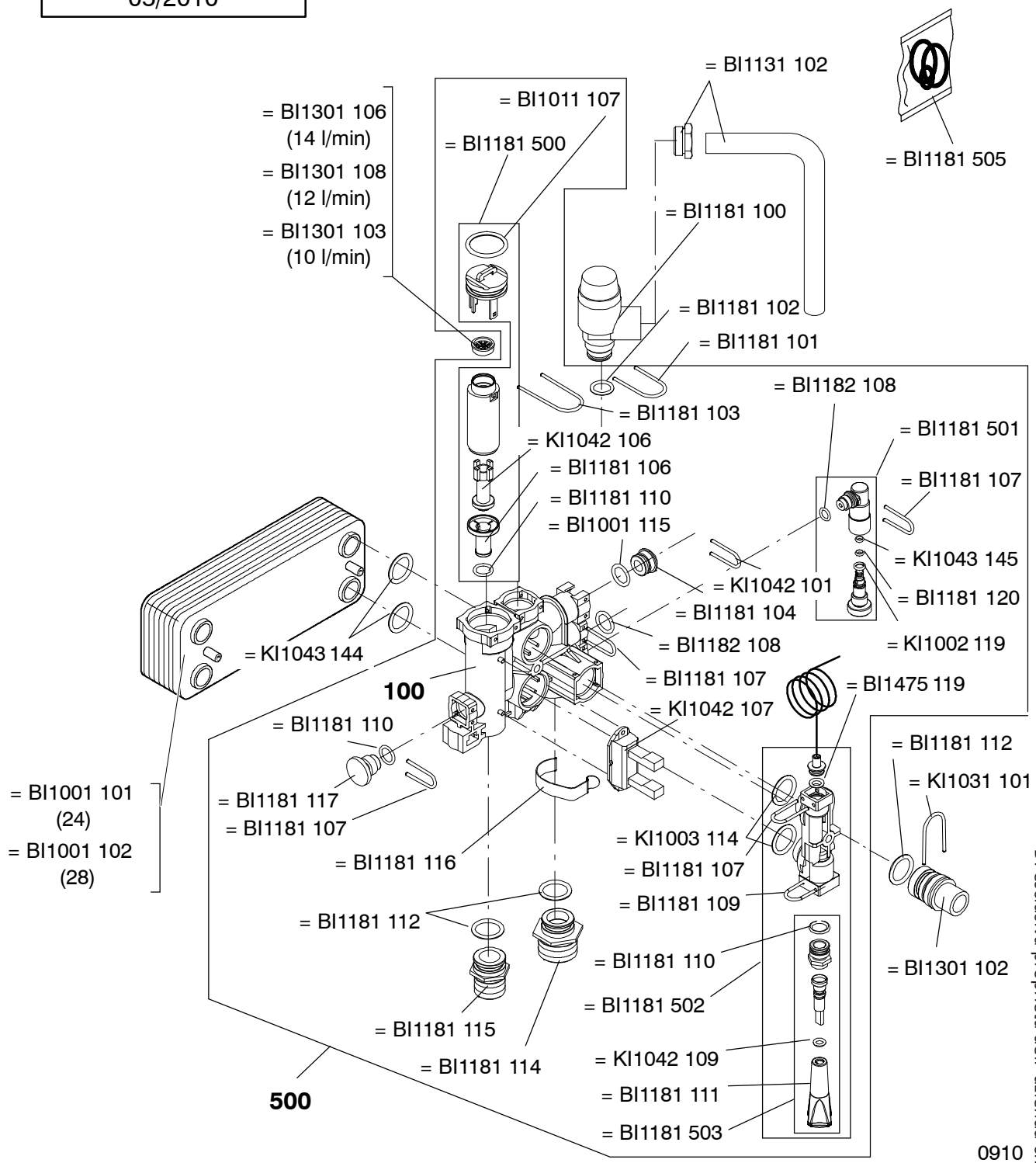

		924SAA/ED			
		928SAA/ED			

Materiale pubblicato su www.piccinini.it con unica funzione di consultazione e destinato solo ai clienti Piccinini come supporto alla vendita.

Bl esclusiva proprietà dell' azienda che ha prodotto.

Valida dal:
05/2010

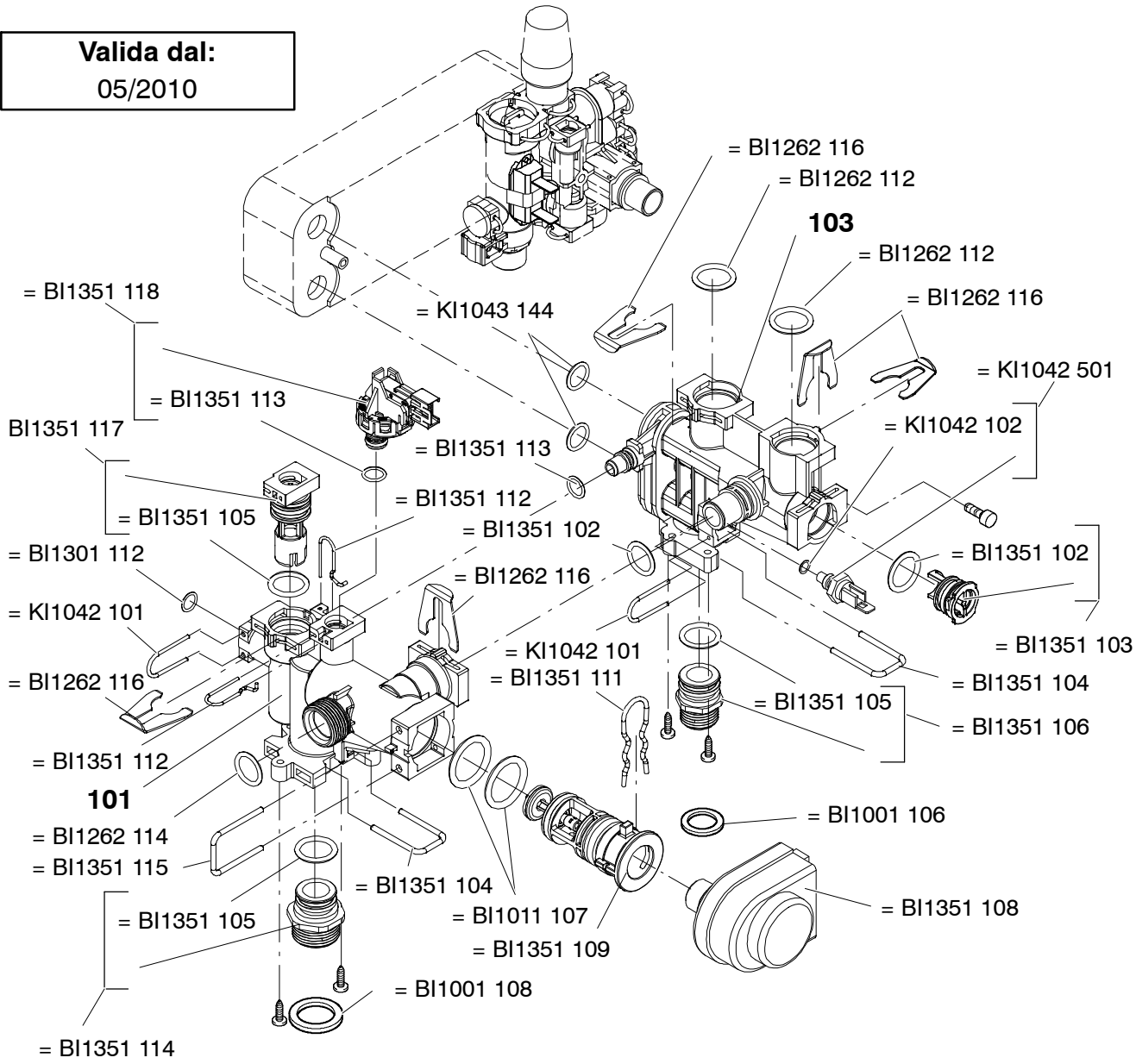

0910

		924SAA/ED			
		928SAA/ED			

Materiale pubblicato su www.piccinini.it con unica funzione di consultazione e destinato solo ai clienti Piccinini come supporto alla vendita.

Di esclusiva proprietà dell' azienda che lo ha prodotto.

Materiale pubblicato su www.piccinini.it con unica funzione di consultazione e destinato solo ai clienti Piccinini come supporto alla vendita.

Parte 2 - Gruppo acqua *BI1262*

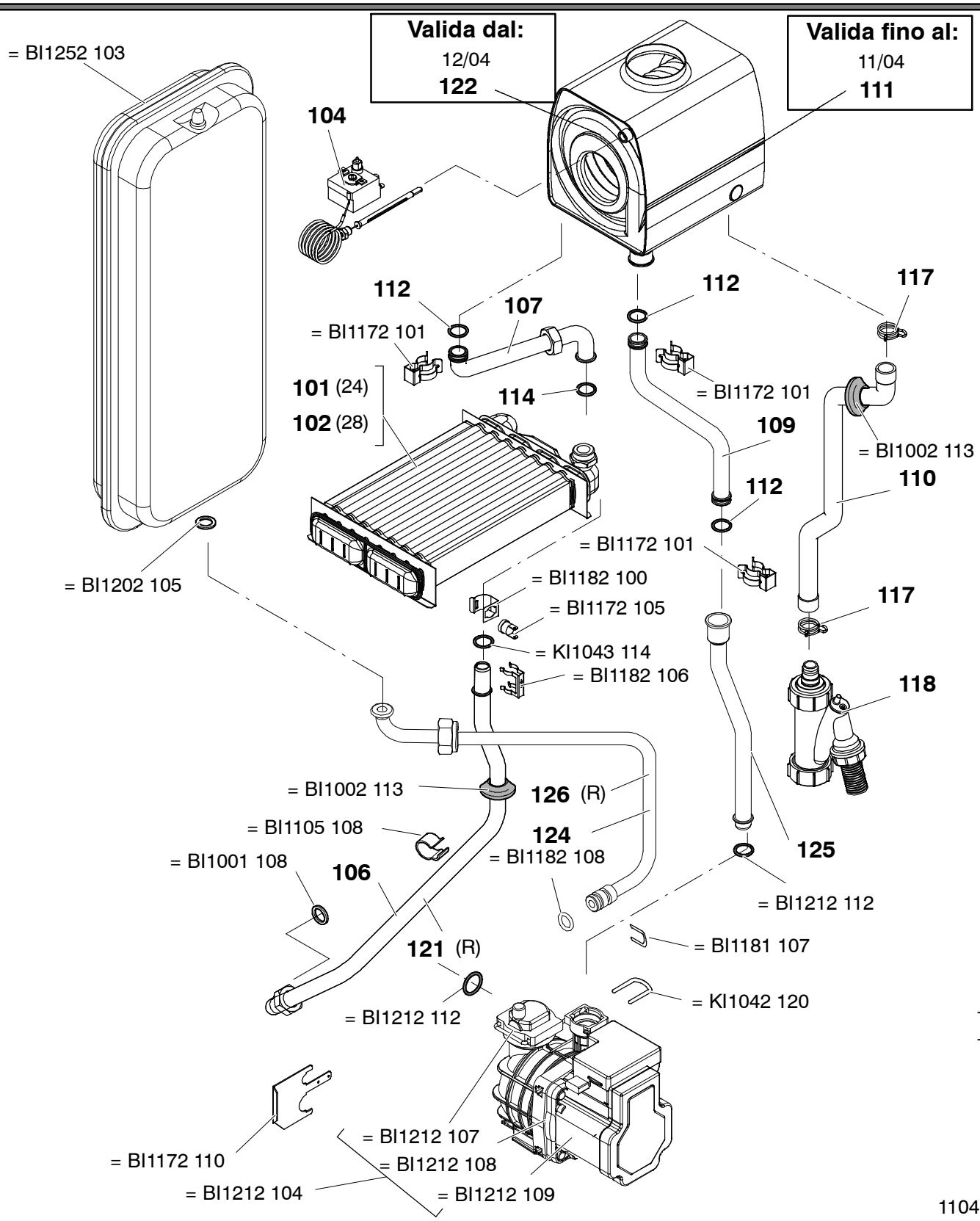

924SA/A	924SR/A				
928SA/A	928SR/A				

Savio

Bl esclusiva proprietà dell' azienda che ha prodotto.

Parte 2 - Gruppo acqua *BI1272*

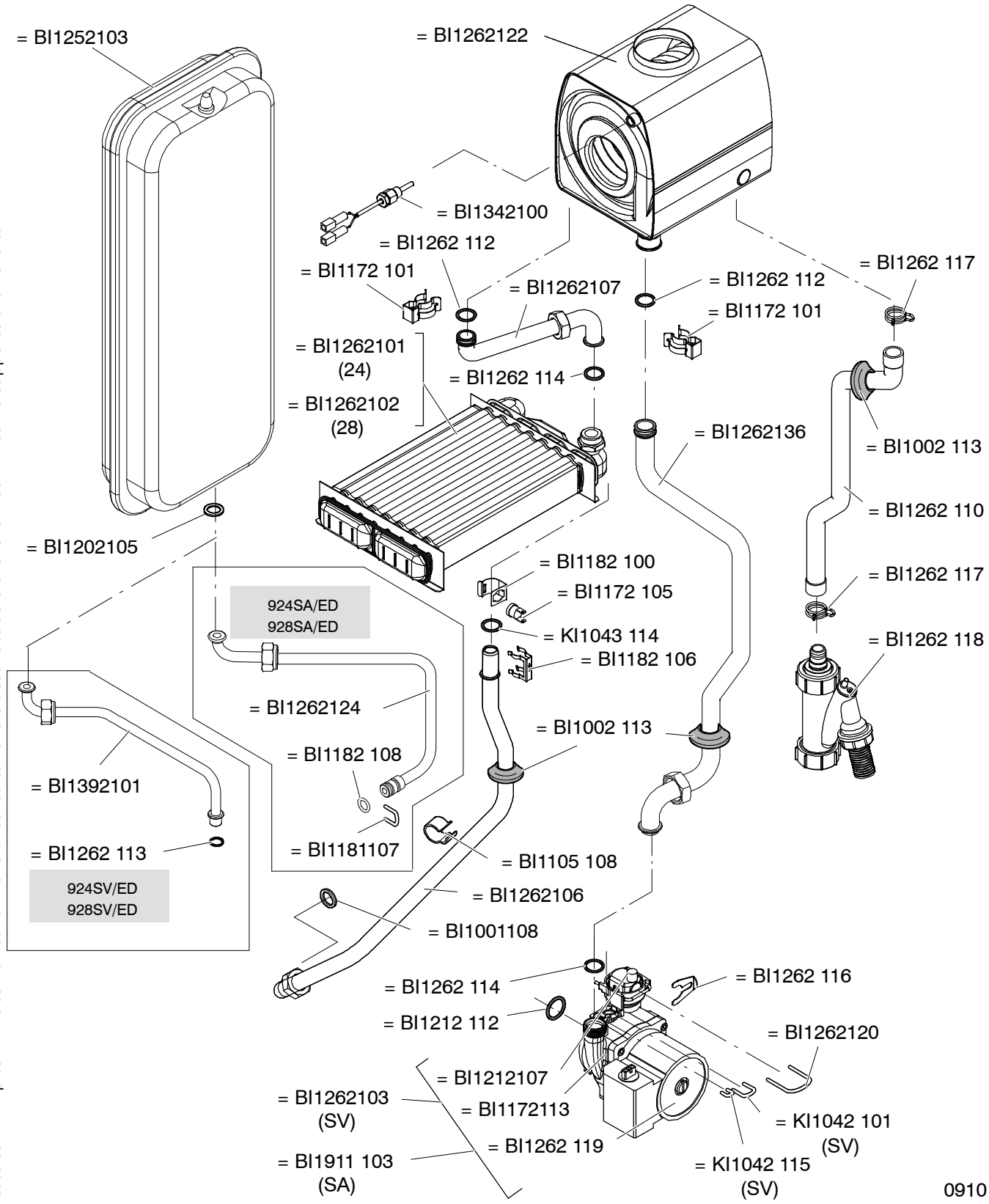

924SA/ED	924SV/ED				
928SA/ED	928SV/ED				

Materiale pubblicato su www.piccinini.it con unica funzione di consultazione e destinato solo ai clienti Piccinini come supporto alla vendita.

Di esclusiva proprietà dell' azienda che lo ha prodotto.

Valida fino al:
06/2010

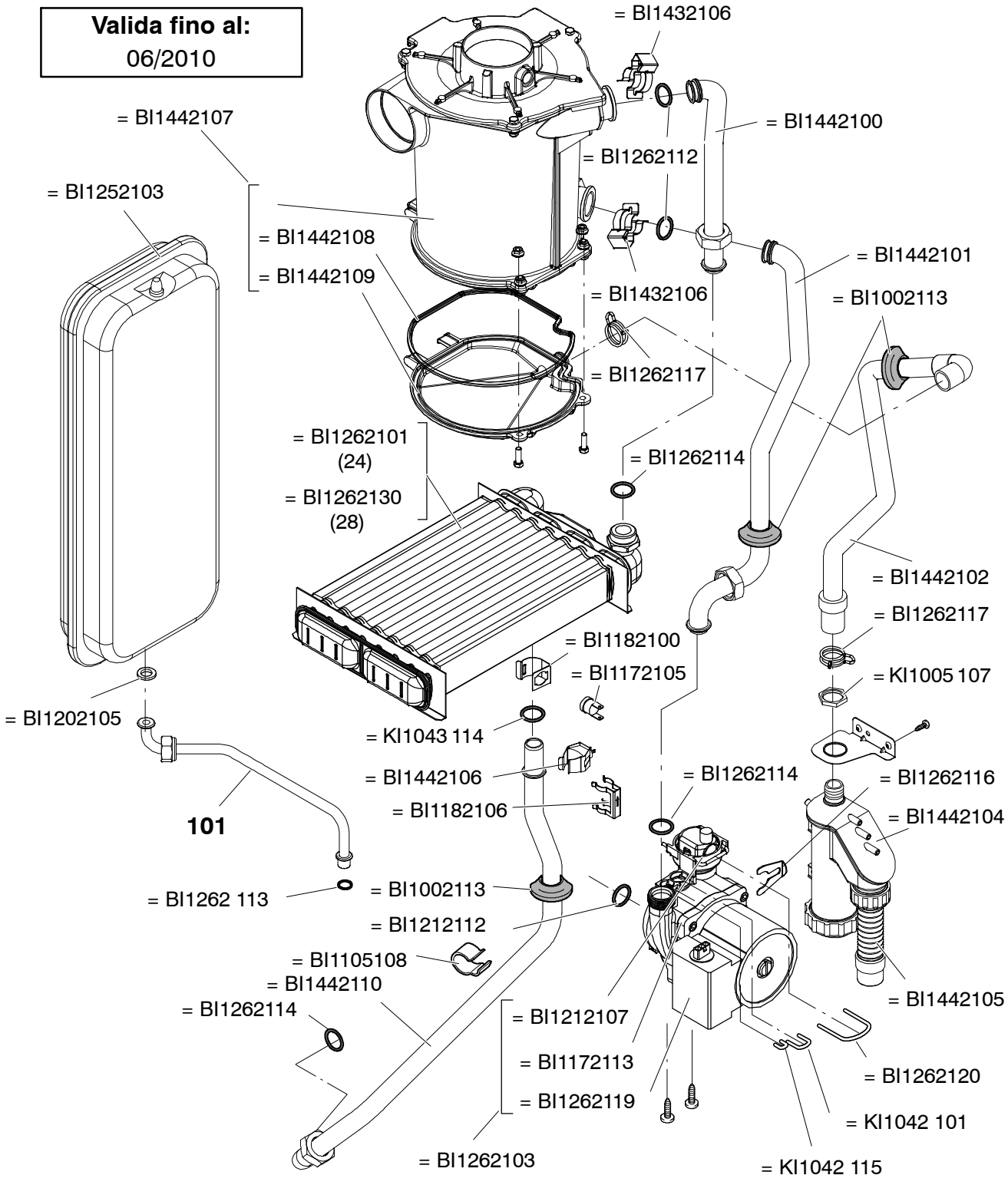

0910

		924SVA/ED			
		928SVA/ED			

Materiale pubblicato su www.piccinini.it con unica funzione di consultazione e destinato solo ai clienti Piccinini come supporto alla vendita.

Bl esclusiva proprietà dell' azienda che ha prodotto.

Valida fino al:
04/2010

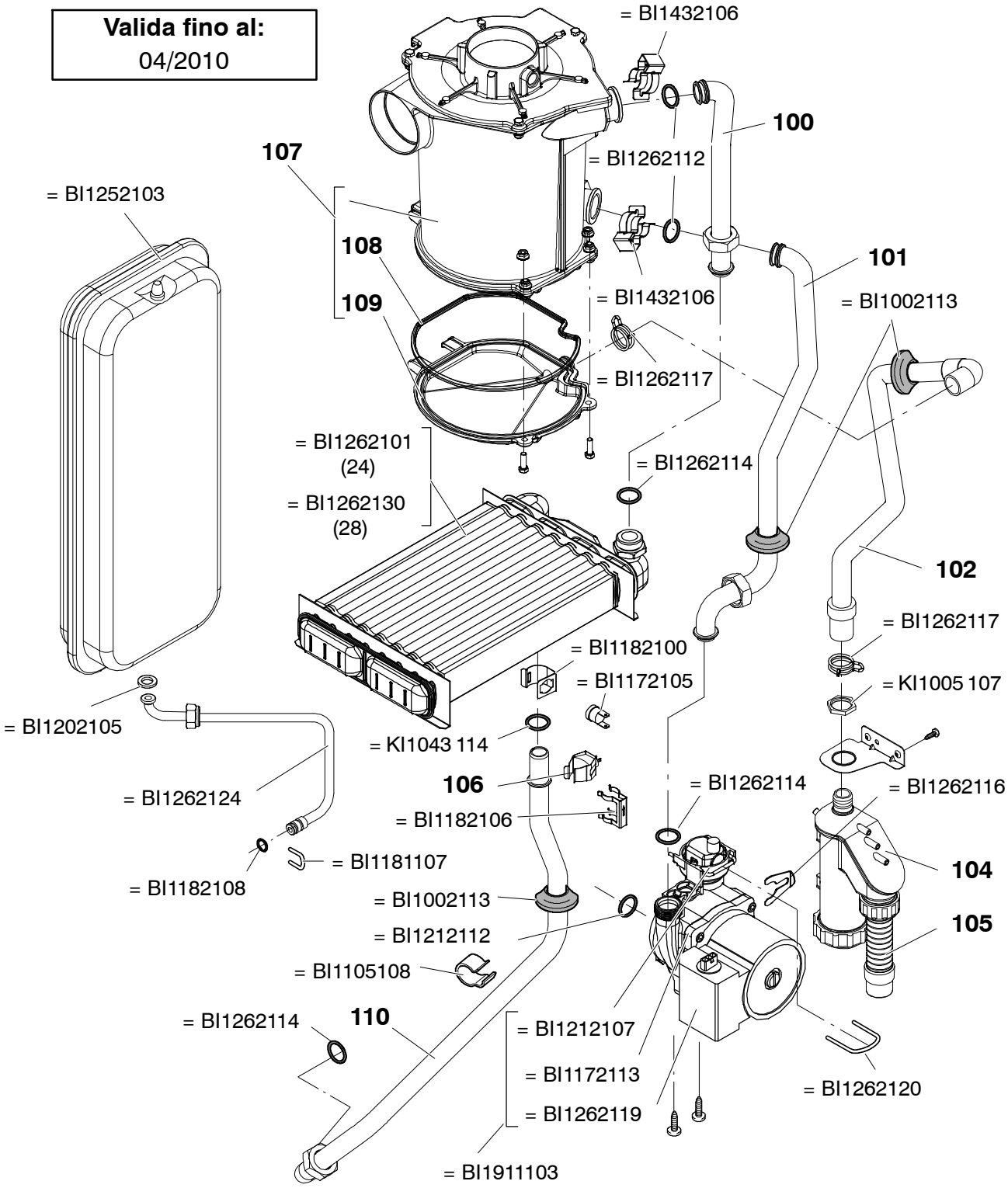

0910

		924SAA/ED			
		928SAA/ED			

Materiale pubblicato su www.piccinini.it con unica funzione di consultazione e destinato solo ai clienti Piccinini come supporto alla vendita.

Di esclusiva proprietà dell' azienda che lo ha prodotto.

Valida dal:
05/2010

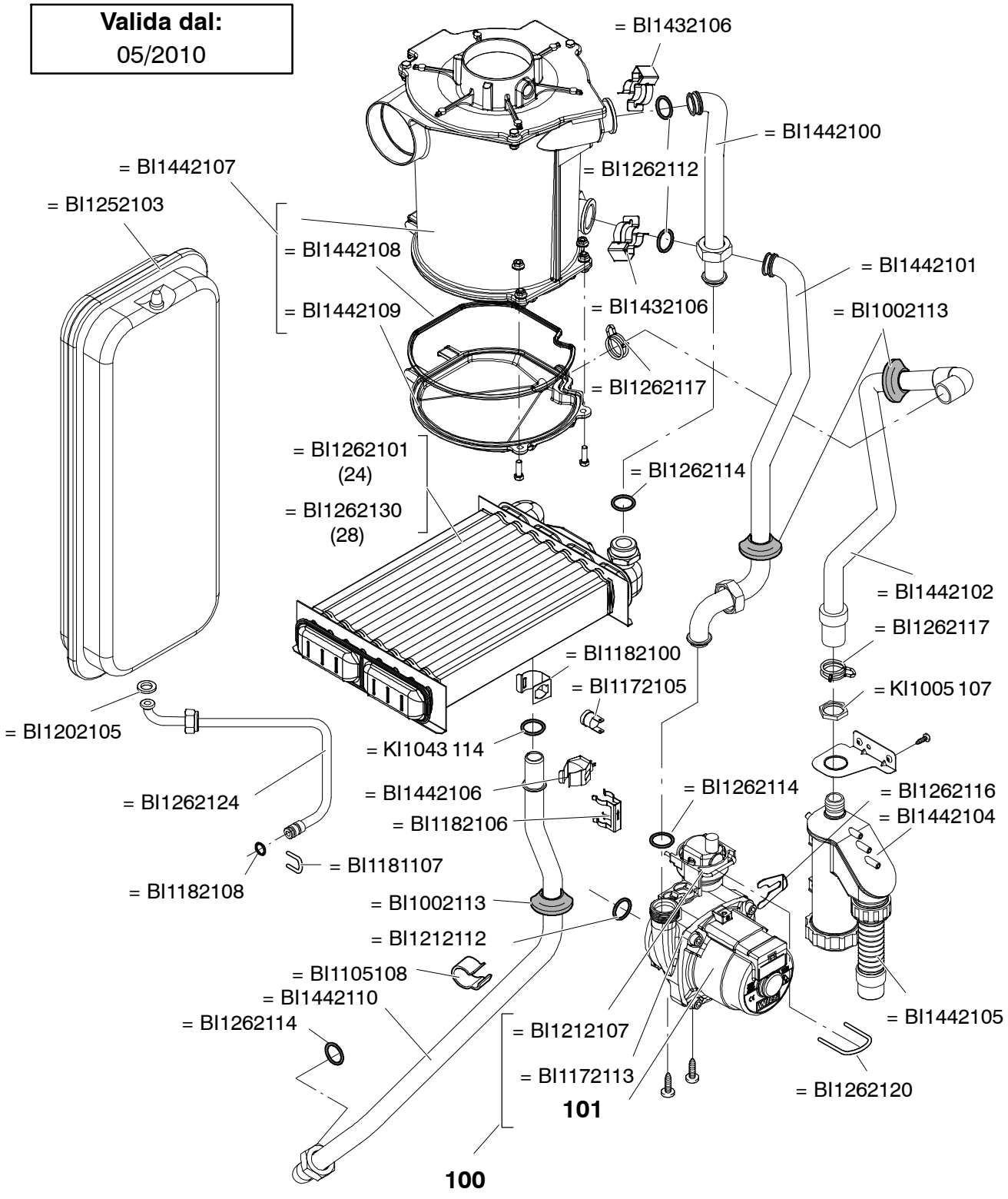

0910

		924SAA/ED			
		928SAA/ED			

Materiale pubblicato su www.piccinini.it con unica funzione di consultazione e destinato solo ai clienti Piccinini come supporto alla vendita.

BI esclusiva proprietà dell' azienda che ha prodotto.

Valida dal:
07/2010

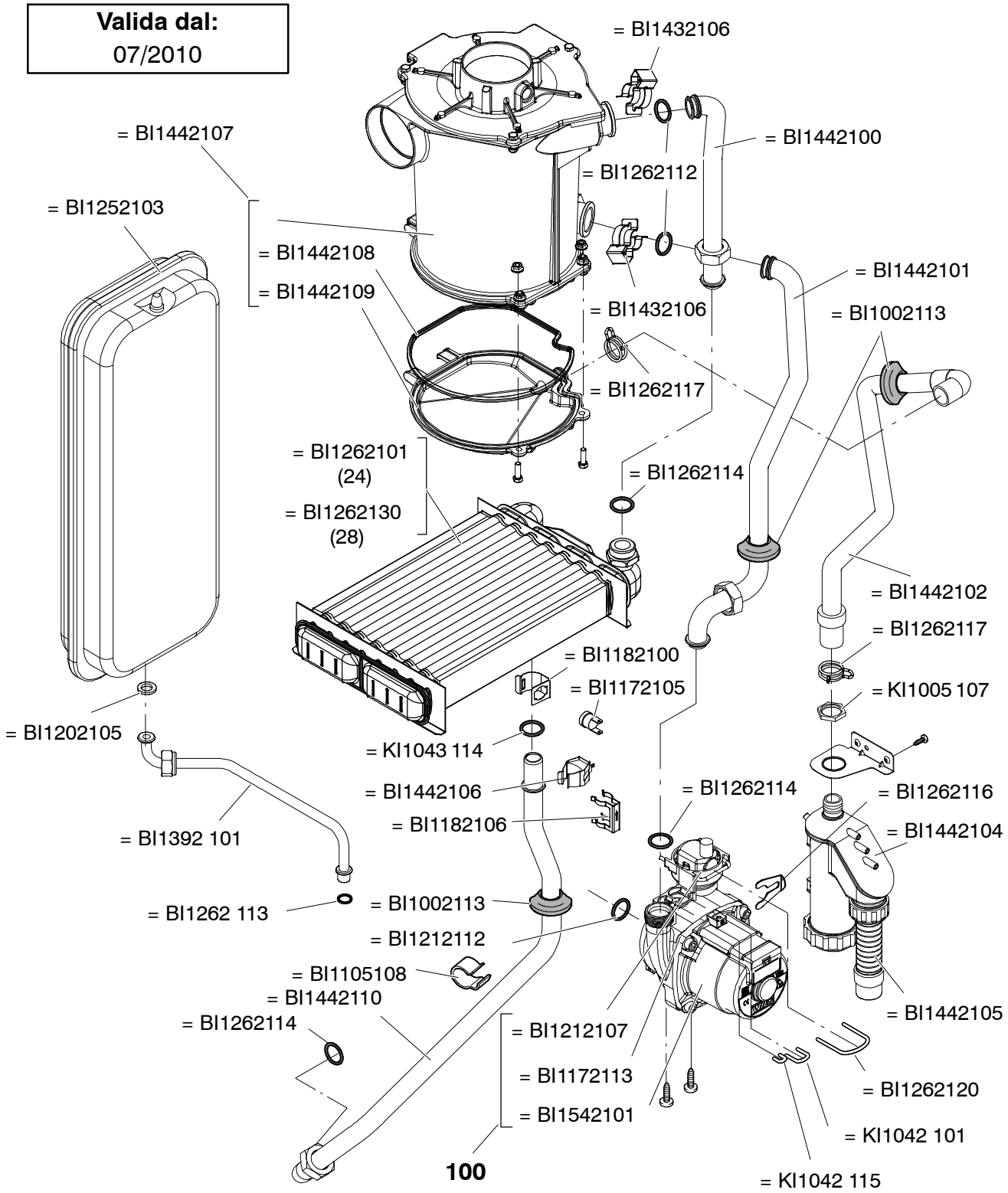

0910

		924SVA/ED			
		928SVA/ED			

Materiale pubblicato su www.piccinini.it con unica funzione di consultazione e destinato solo ai clienti Piccinini come supporto alla vendita.

Di esclusiva proprietà dell' azienda che lo ha prodotto.

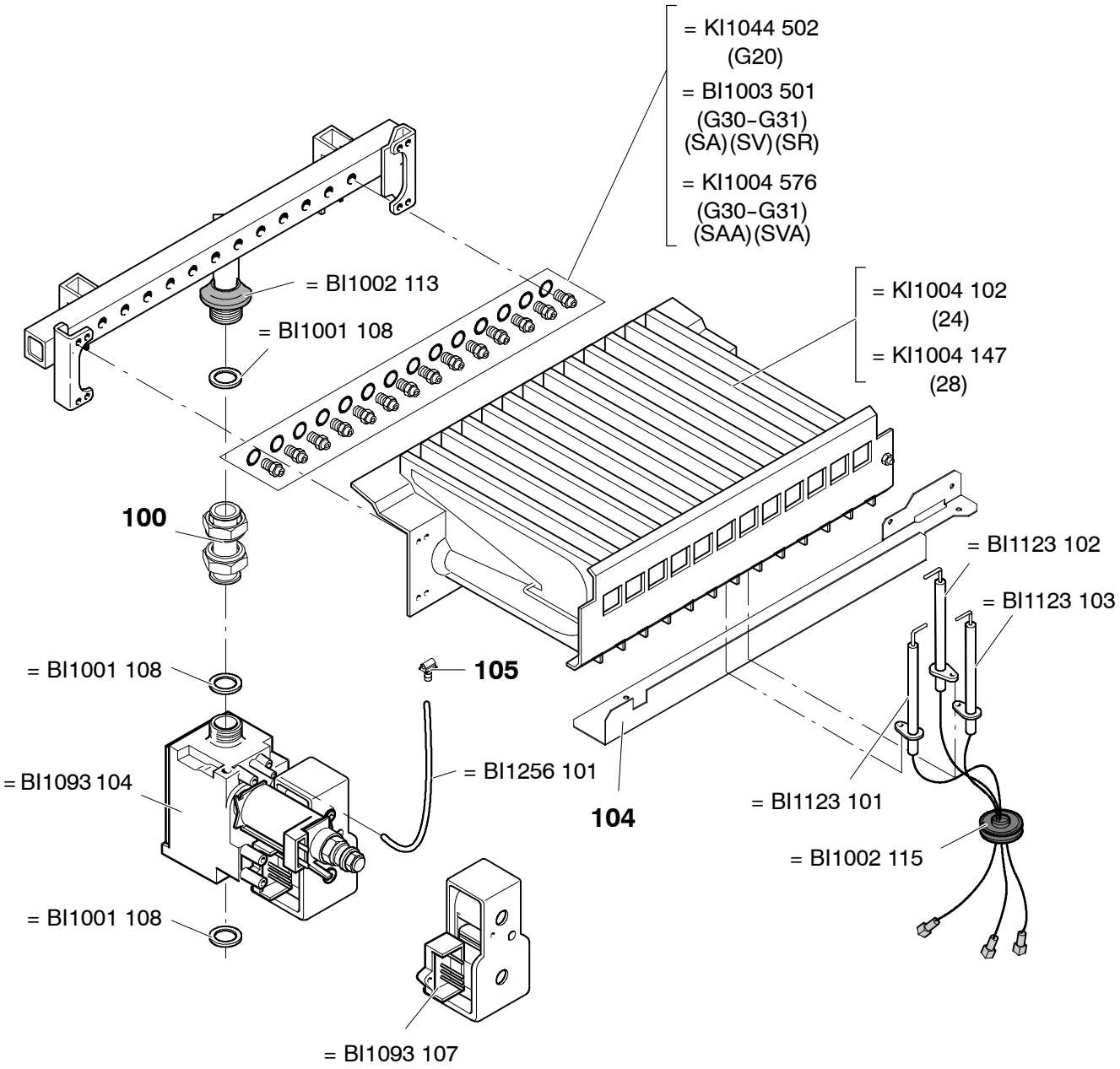

0109

924SA/ED	924SV/ED	924SAA/ED		
928SA/ED	928SV/ED	928SAA/ED		
924SA/A	924SR/A	924SVA/ED		
928SA/A	928SR/A	928SVA/ED		

Materiale pubblicato su www.piccinini.it con unica funzione di consultazione e destinato solo ai clienti Piccinini come supporto alla vendita.

BI esclusiva proprietà dell' azienda che ha prodotto.

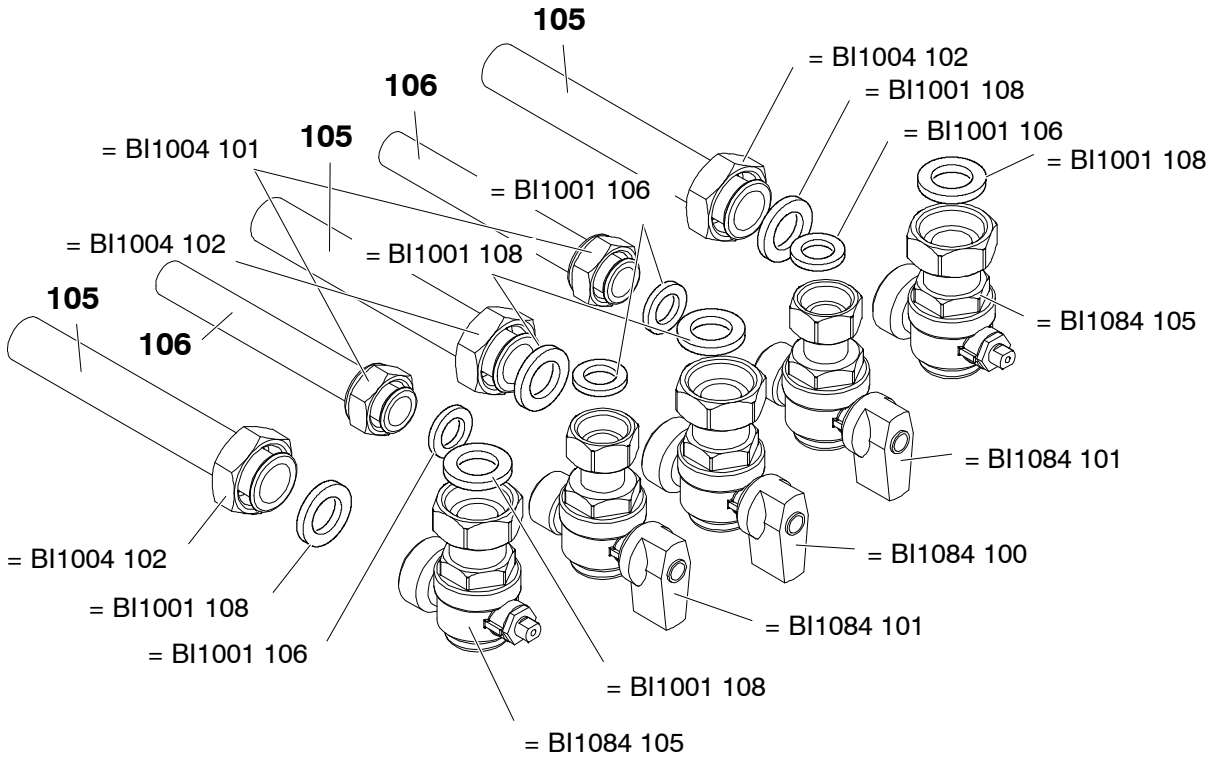

1108

924SA/ED		924SAA/ED		
928SA/ED		928SAA/ED		
924SA/A	924SR/A			
928SA/A	928SR/A			

Materiale pubblicato su www.piccinini.it con unica funzione di consultazione e destinato solo ai clienti Piccinini come supporto alla vendita.

Di esclusiva proprietà dell' azienda che lo ha prodotto.

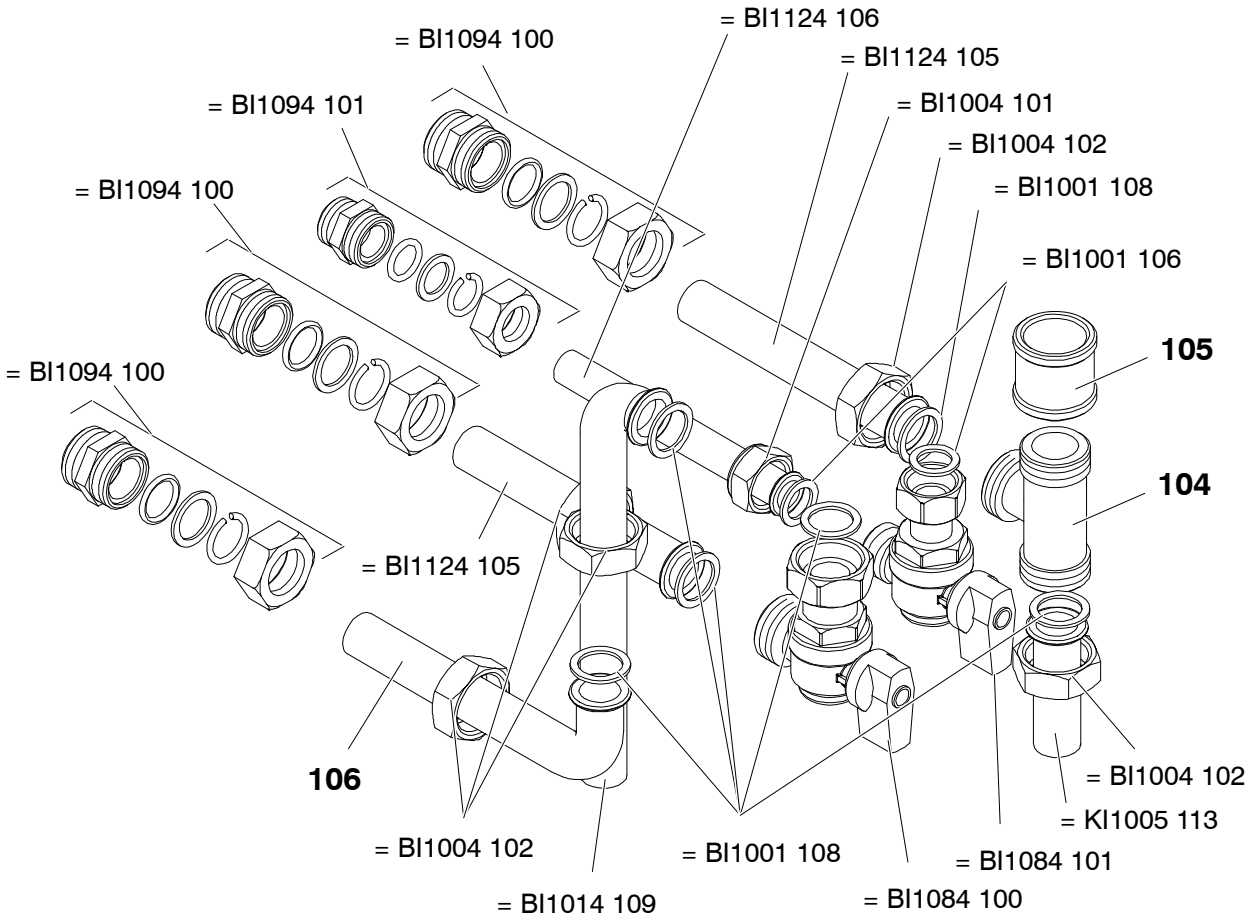

0109

	924SV/ED				Savio
	928SV/ED				
		924SVA/ED			
		928SVA/ED			

Materiale pubblicato su www.piccinini.it con unica funzione di consultazione e destinato solo ai clienti Piccinini come supporto alla vendita.

BI esclusiva proprietà dell' azienda che ha prodotto.

Valida fino al:
08-2006

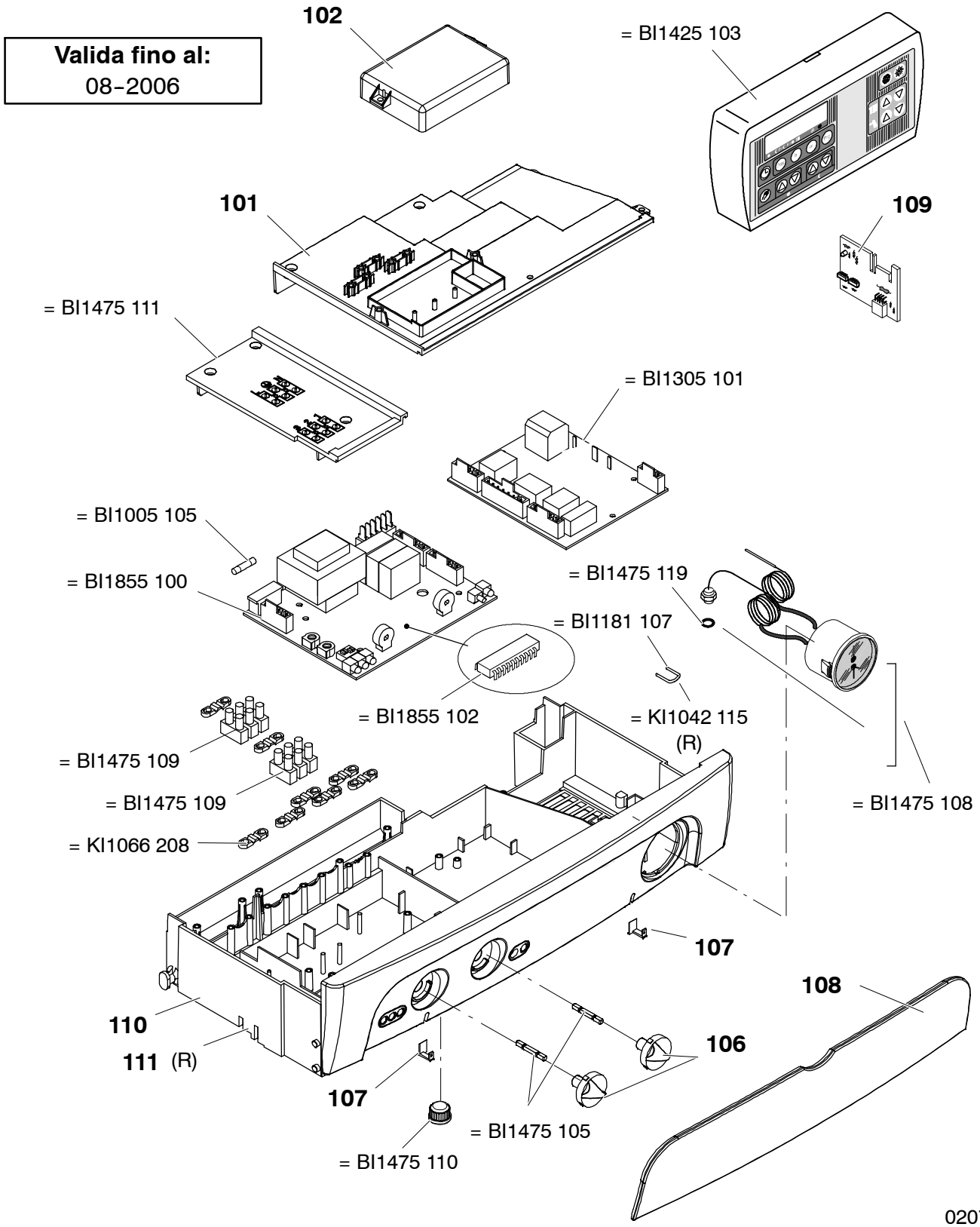

924SA/A	924SR/A				
928SA/A	928SR/A				

Materiale pubblicato su www.piccinini.it con unica funzione di consultazione e destinato solo ai clienti Piccinini come supporto alla vendita.

Di esclusiva proprietà dell' azienda che lo ha prodotto.

Materiale pubblicato su www.piccinini.it con unica funzione di consultazione e destinato solo ai clienti Piccinini come supporto alla vendita.

Parte 5 - Pannello comandi e parti elettr. *BI1615*

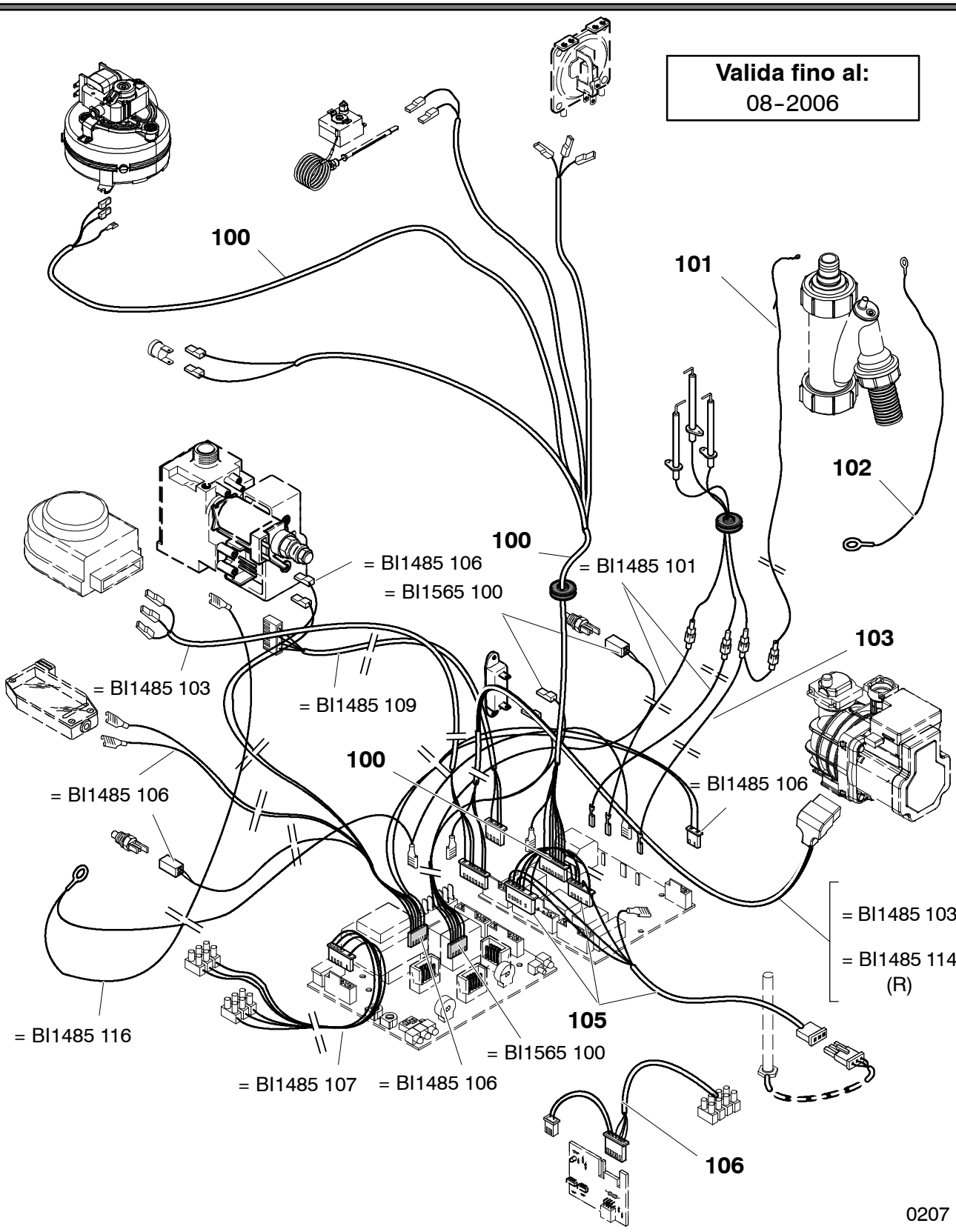

924SA/A	924SR/A				
928SA/A	928SR/A				

BI esclusiva proprietà dell' azienda che ha prodotto.

Valida dal:
09-2006

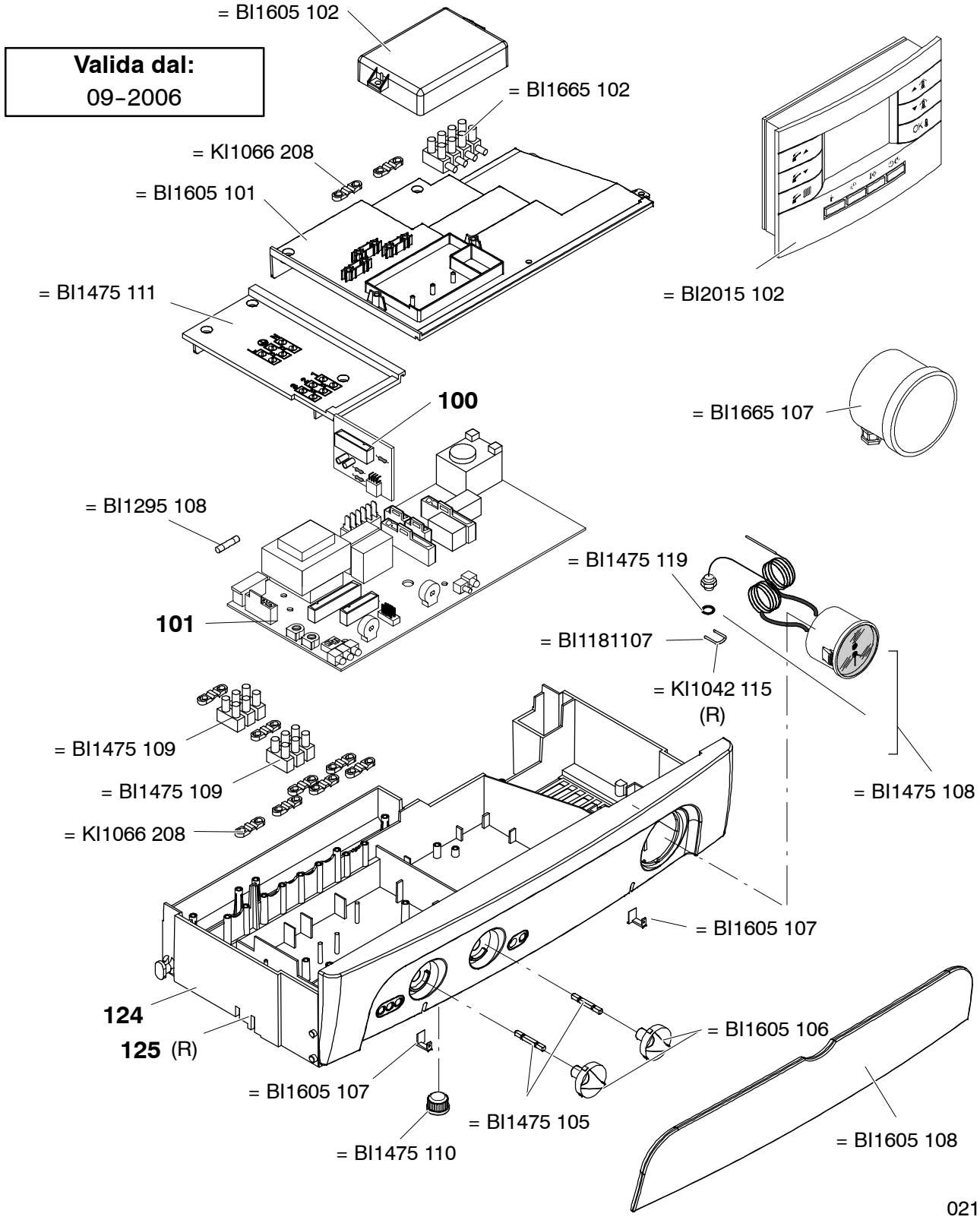

924SA/A	924SR/A				
928SA/A	928SR/A				

Materiale pubblicato su www.piccinini.it con unica funzione di consultazione e destinato solo ai clienti Piccinini come supporto alla vendita.

Di esclusiva proprietà dell' azienda che lo ha prodotto.

Materiale pubblicato su www.piccinini.it con unica funzione di consultazione e destinato solo ai clienti Piccinini come supporto alla vendita.

Parte 5 - Pannello comandi e parti elettr. *BI1895*

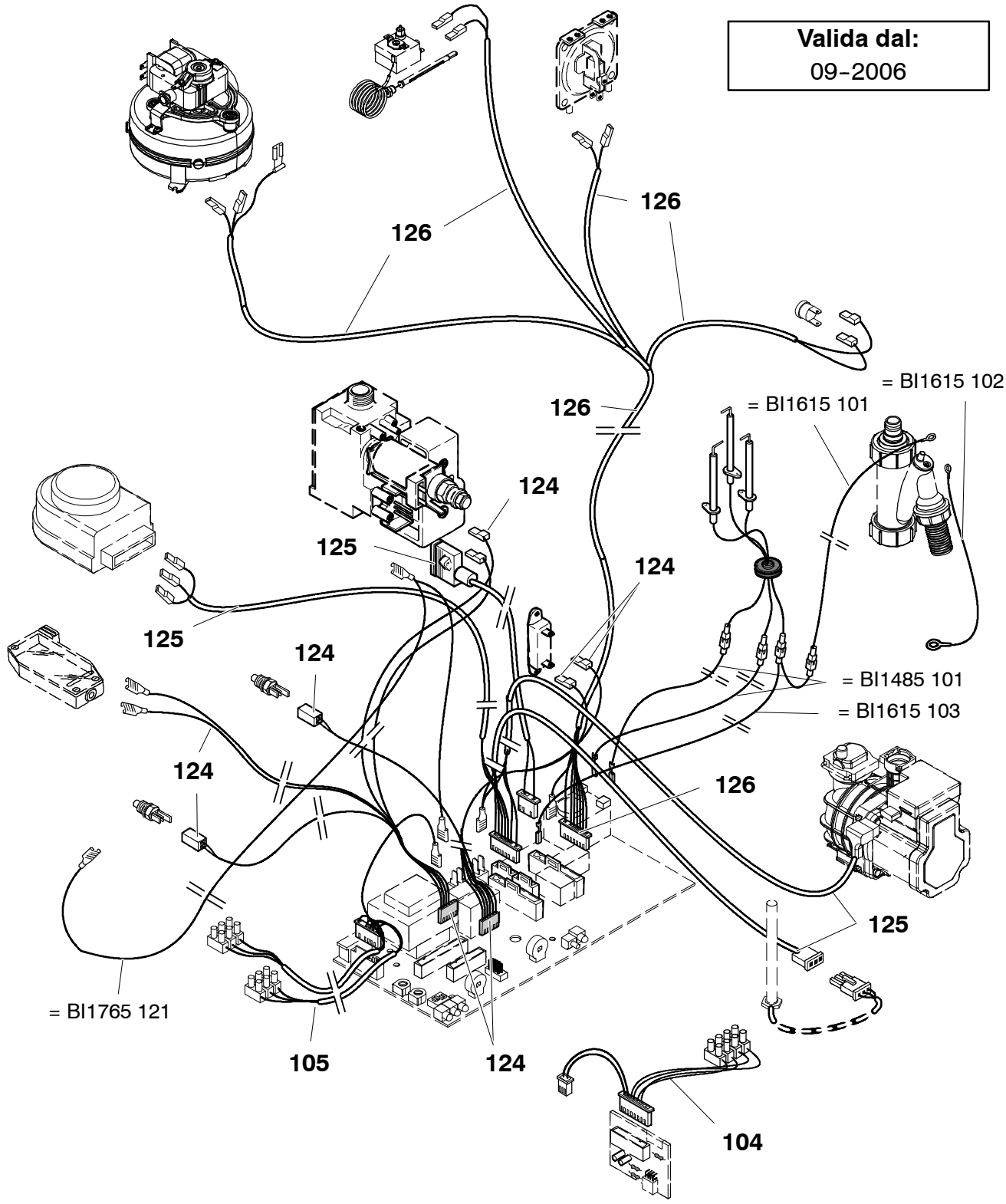

924SA/A					
928SA/A					

BI esclusiva proprietà dell' azienda che ha prodotto.

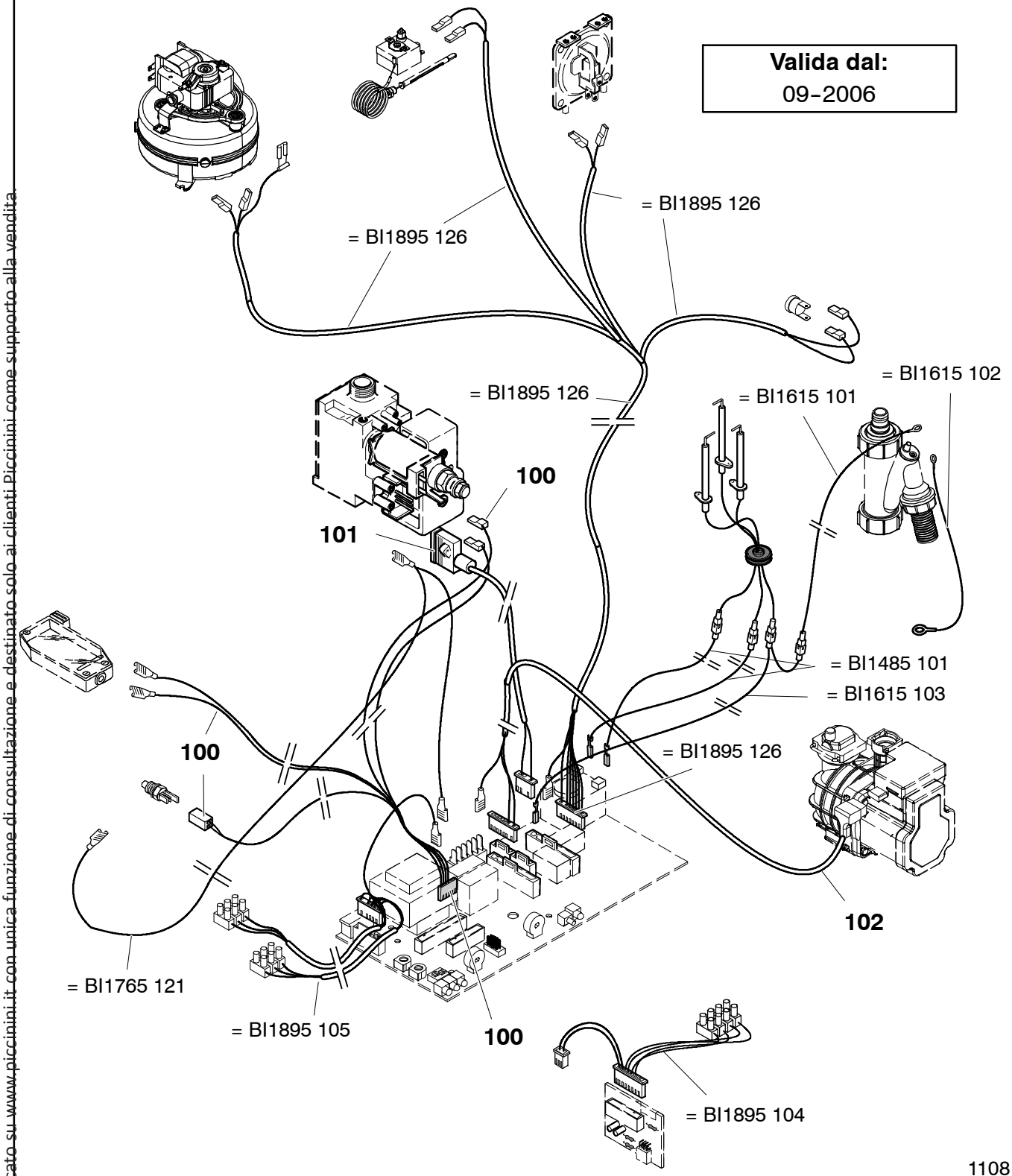

	924SR/A				
	928SR/A				

Materiale pubblicato su www.piccinini.it con unica funzione di consultazione e destinato solo ai clienti Piccinini come supporto alla vendita.

Di esclusiva proprietà dell' azienda che lo ha prodotto.

Parte 5 - Pannello comandi e parti elettr. *BI1985*

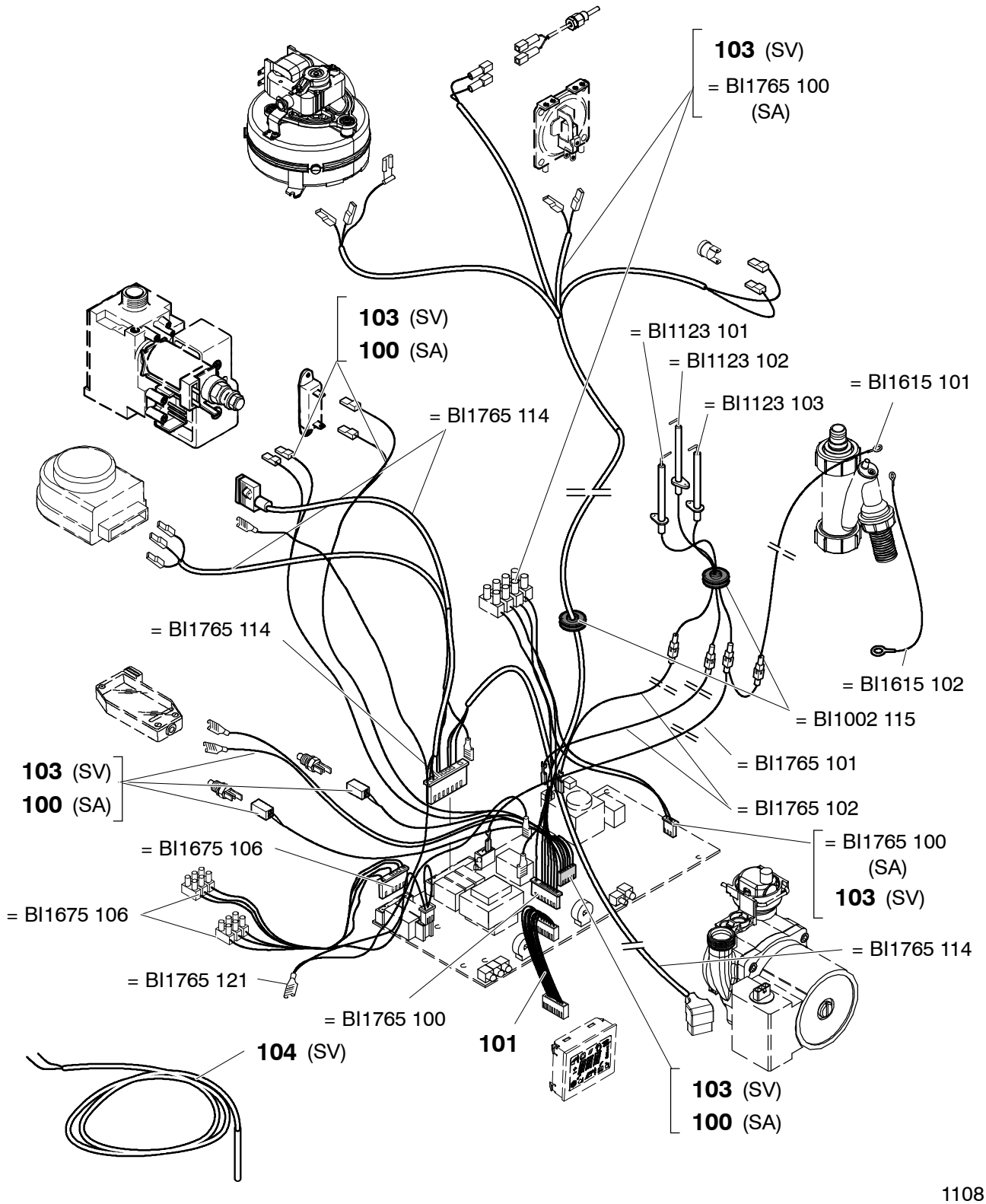

1108

924SA/ED	924SV/ED				
928SA/ED	928SV/ED				

Materiale pubblicato su www.piccinini.it con unica funzione di consultazione e destinato solo ai clienti Piccinini come supporto alla vendita.

Di esclusiva proprietà dell'azienda che ha prodotto.

Parte 5 - Pannello comandi e parti elettr. *BI1995*

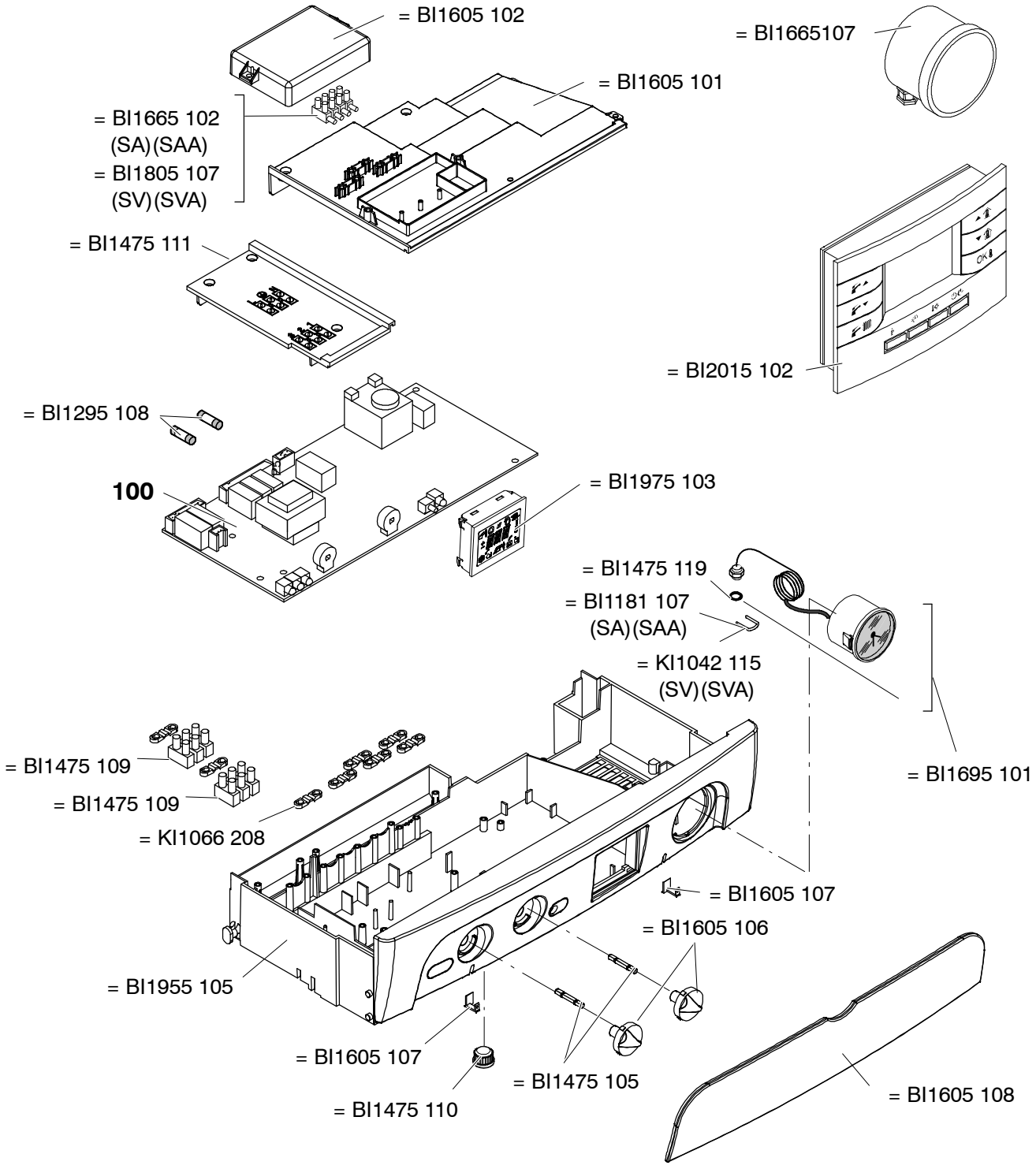

0210

924SA/ED	924SV/ED	924SAA/ED		
928SA/ED	928SV/ED	928SAA/ED		
		924SVA/ED		
		928SVA/ED		

Materiale pubblicato su www.piccinini.it con unica funzione di consultazione e destinato solo ai clienti Piccinini come supporto alla vendita.

Di esclusiva proprietà dell' azienda che lo ha prodotto.

Valida fino al:
04/2010
(SAA)

06/2010
(SVA)

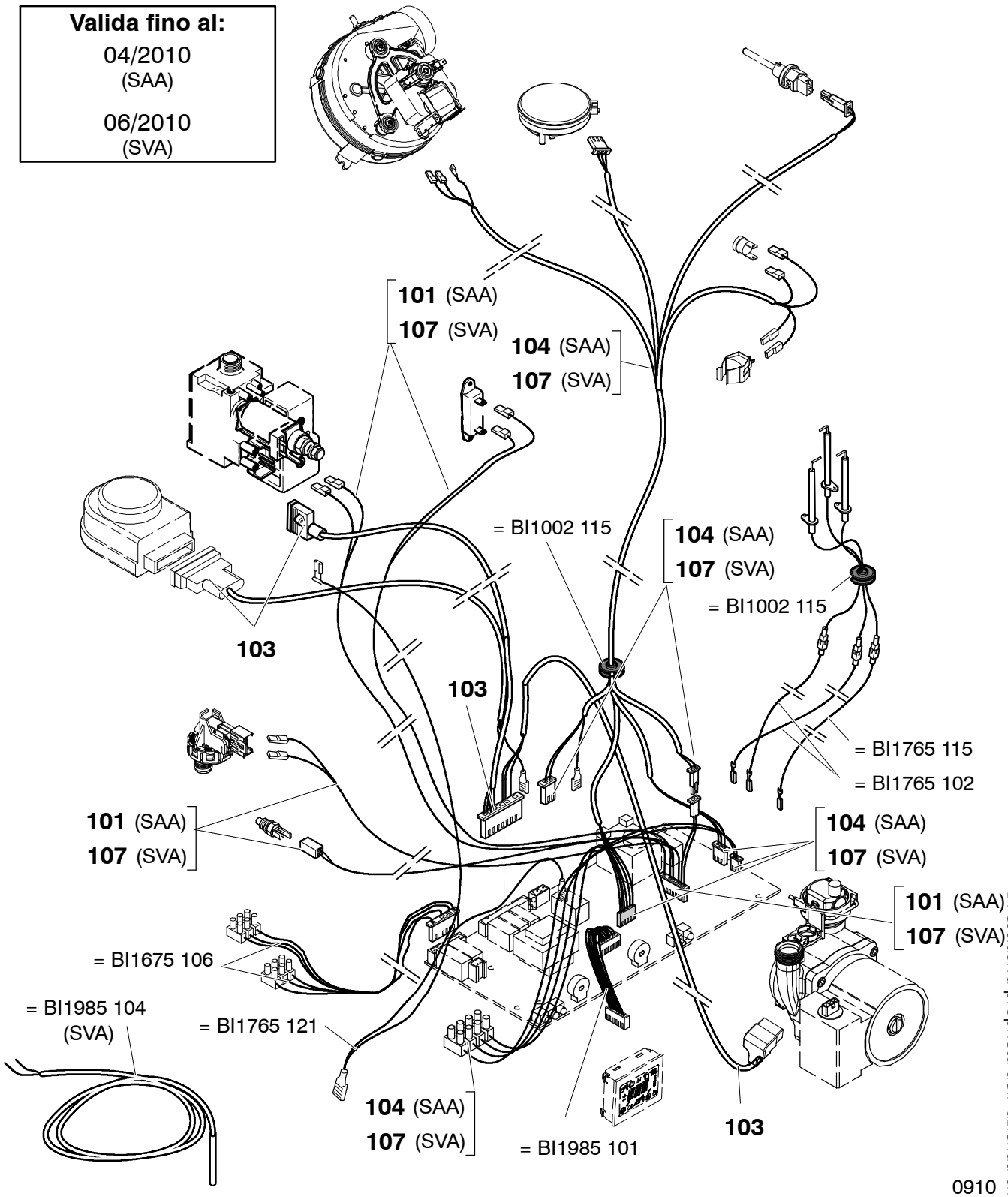

0910

		924SAA/ED			
		928SAA/ED			
		924SVA/ED			
		928SVA/ED			

Materiale pubblicato su www.piccinini.it con unica funzione di consultazione e destinato solo ai clienti Piccinini come supporto alla vendita.

Bl esclusiva proprietà dell' azienda che ha prodotto.

Valida dal:
05/2010
(SAA)
07/2010
(SVA)

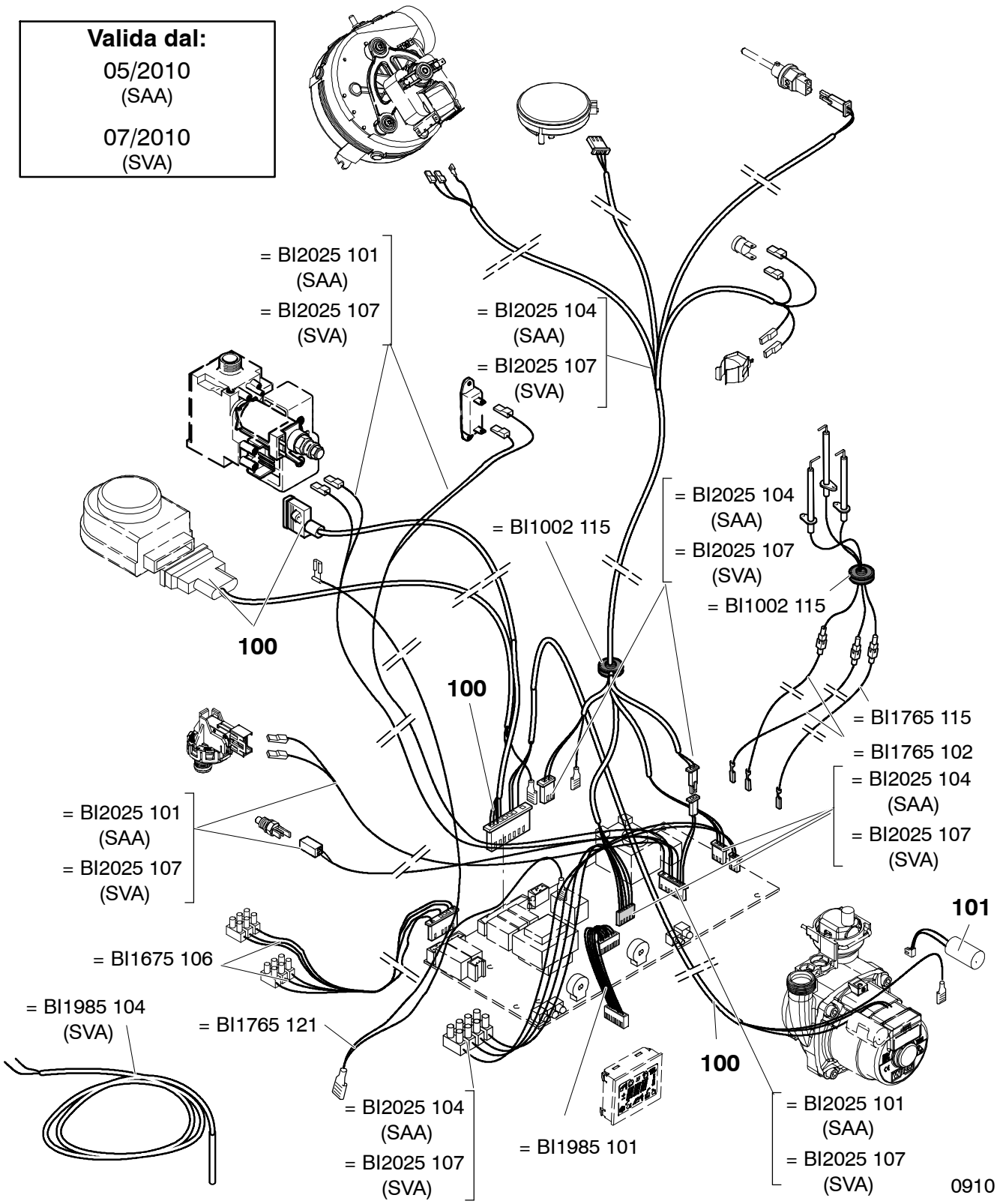

		924SAA/ED			
		928SAA/ED			
		924SVA/ED			
		928SVA/ED			

Materiale pubblicato su www.piccinini.it con unica funzione di consultazione e destinato solo ai clienti Piccinini come supporto alla vendita.

Di esclusiva proprietà dell' azienda che lo ha prodotto.

Parte 6 - Pannelli esterni, camera di combustione BI1406

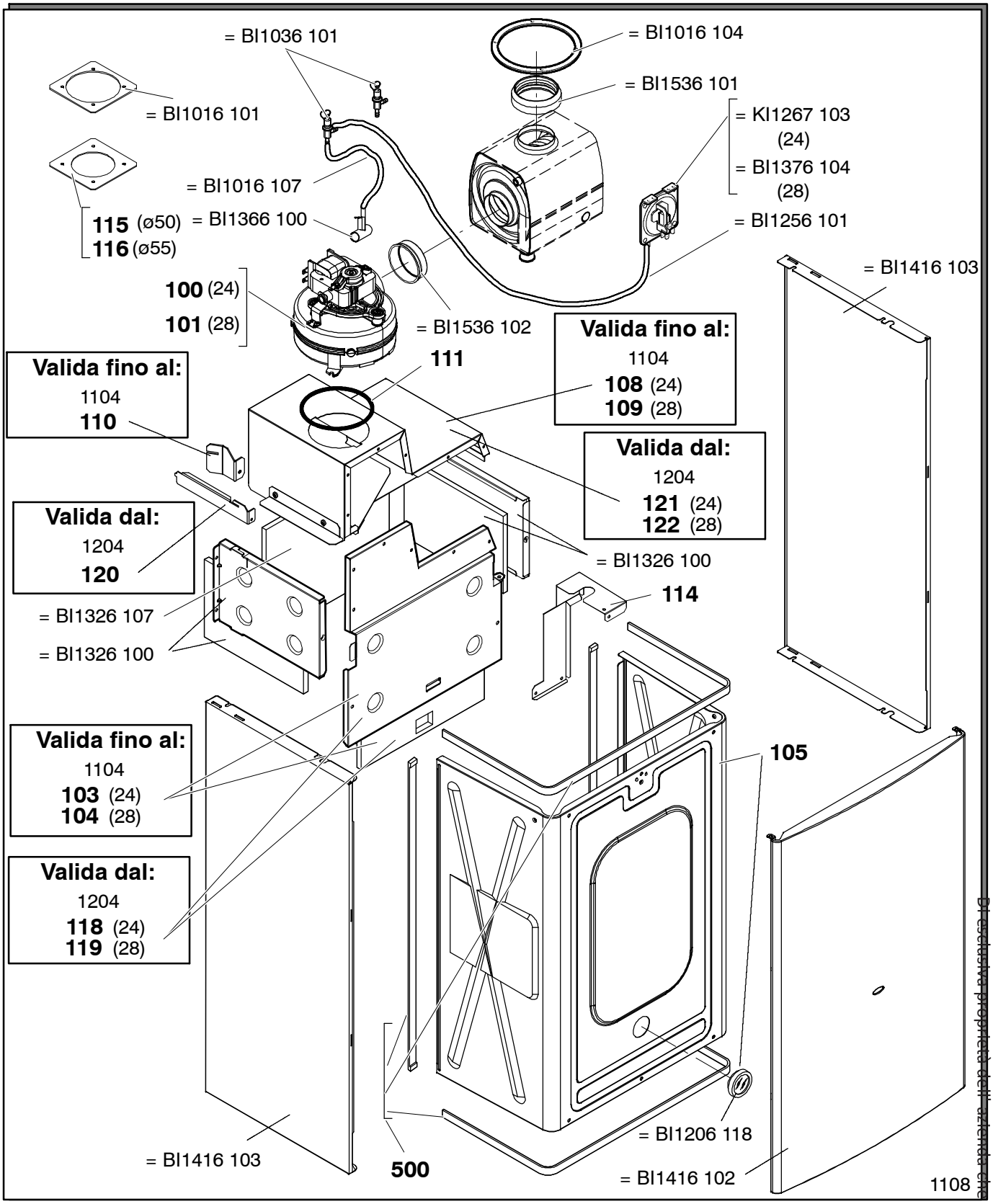

924SA/ED	924SV/ED			
928SA/ED	928SV/ED			
924SA/A	924SR/A			
928SA/A	928SR/A			

Materiale pubblicato su www.piccinini.it con unica funzione di consultazione e destinato solo ai clienti Piccinini come supporto alla vendita.

BI esclusiva proprietà dell' azienda che ha prodotto.

Parte 6 – Pannelli esterni, camera di combustione BI1536

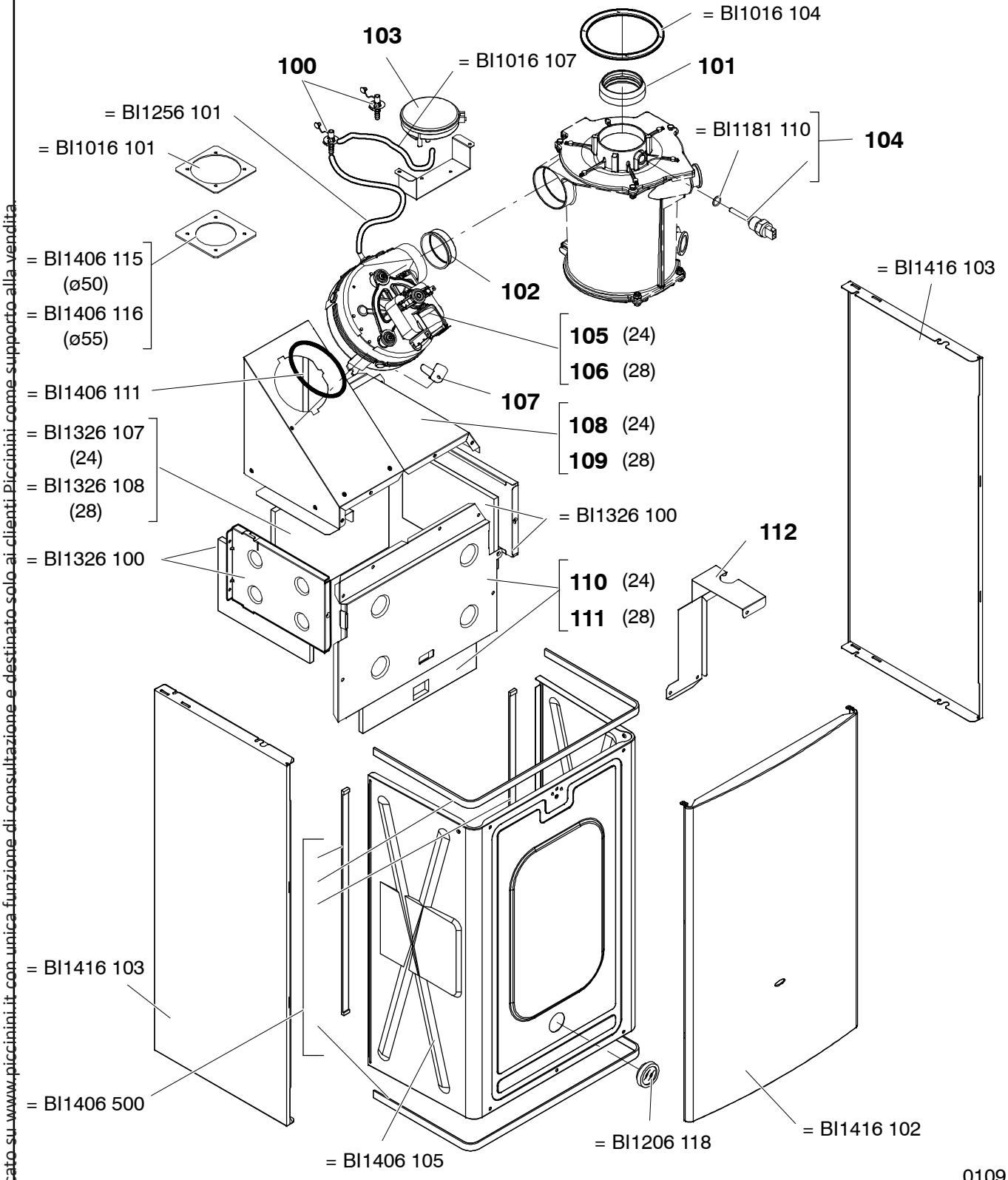

0109

		924SAA/ED			
		928SAA/ED			
		924SVA/ED			
		928SVA/ED			

Materiale pubblicato su www.piccinini.it con unica funzione di consultazione e destinato solo ai clienti Piccinini come supporto alla vendita.

Di esclusiva proprietà dell' azienda che lo ha prodotto.

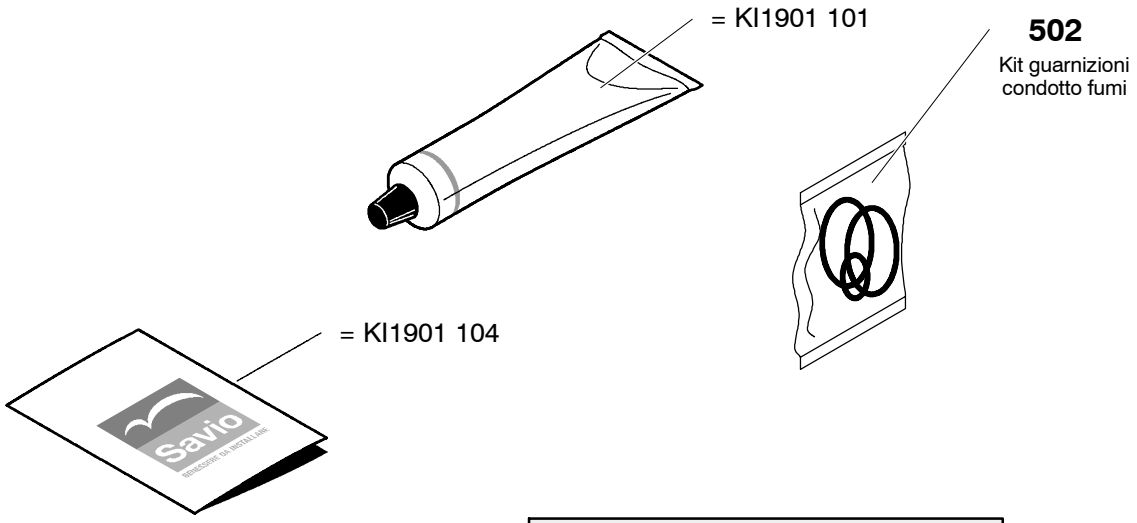

BI1911	**800**	**Set guarnizioni Or**	
Tavola	*Pos.*	*N.*	*T. Dimensione*
BI1001	115	10	12,42 x 1,78
KI1043	144	10	18,64 x 3,53
BI1001	503	10	
KI1043	114	10	17,04x3,53
KI1001	105	10	17,13x2,62
BI1475	119	10	7x2
BI1212	112	10	17,04x4,00

BI1901	**802**	**Set guarnizioni**	
Tavola	*Pos.*	*N.*	*T. Dimensione*
BI1001	107	10	P 1/4”
BI1001	109	10	P 3/8”
BI1202	105	10	P 3/8”
BI1001	106	10	P 1/2”
BI1001	108	10	P 3/4”
BI1001	105	10	P 1”

0109

Materiale pubblicato su www.piccinini.it con unica funzione di consultazione e destinato solo ai clienti Piccinini come supporto alla vendita.

BI esclusiva proprietà dell' azienda che ha prodotto.