Etanche mixte instantanée

Thematek F 24 E

- Habillage

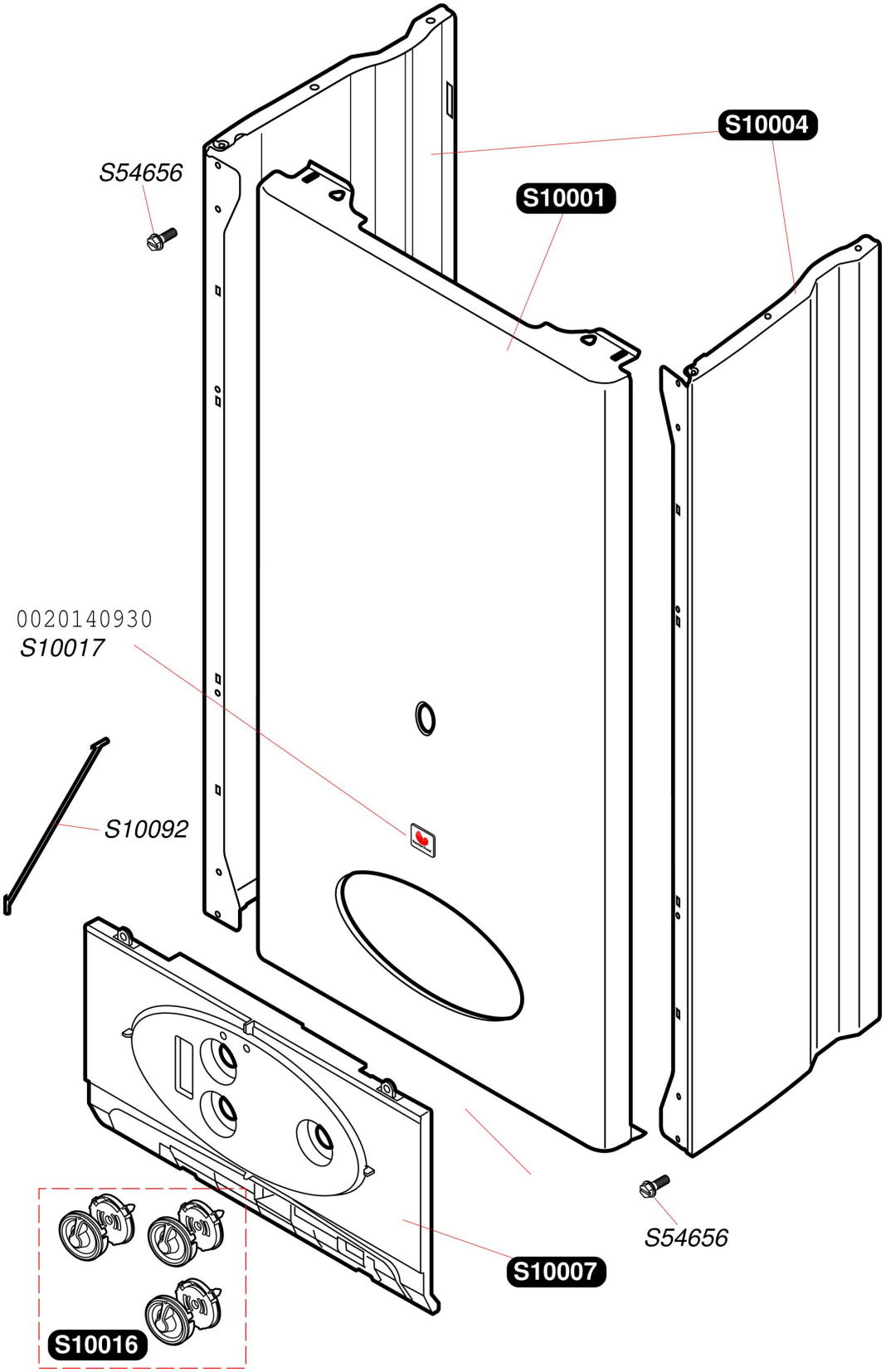

Etanche mixte instantanée

Thematek F 24 E

- Habillage

Pos.	Référence	Désignation	Remarque
	S1000100	Façade	
	S1000400	Panneau latéral	
	S1000700	Bandeau	
	S1001600	Manettes	
	S1001700	Plaque de firme SD clippée (x10)	
	S1009200	Retenue de bandeau (x5)	
	S5465600	Vis tôle 4,2x13,5 (x50)	
	0020140930	Plaque de Firme SD collée (x10)	

Etanche mixte instantanée

Thematek F 24 E

- Carcasse

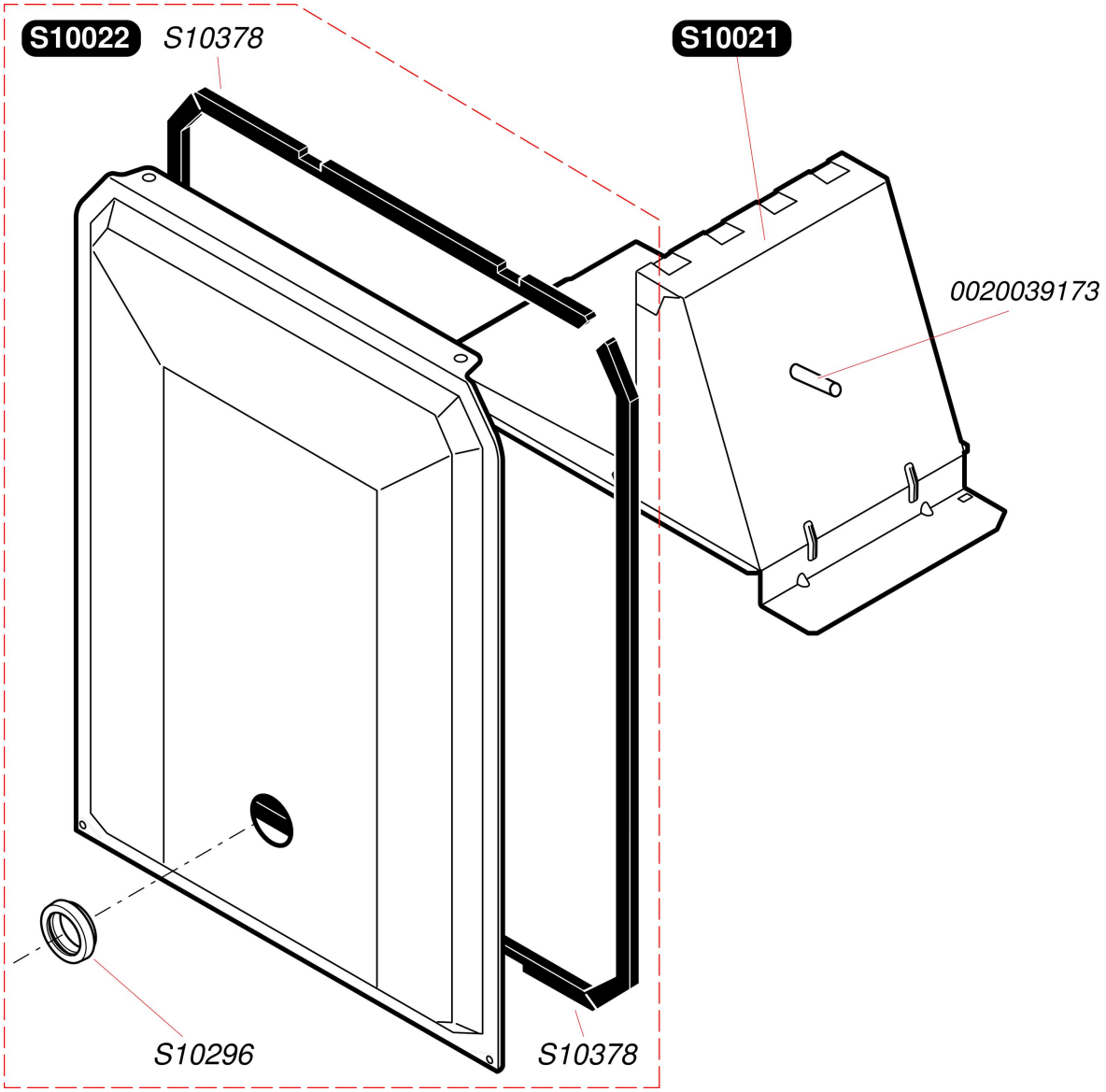

Etanche mixte instantanée

Thematek F 24 E

- Carcasse

Pos.	Référence	Désignation	Remarque
	S1002100	Hotte	
	S1002200	Façade	
	S1029600	Vitre d'inspection + joint	
	S1037800	Joint de façade	
	0020039173	Tube silicone extracteur	

Etanche mixte instantanée

Thematek F 24 E

- Échangeur

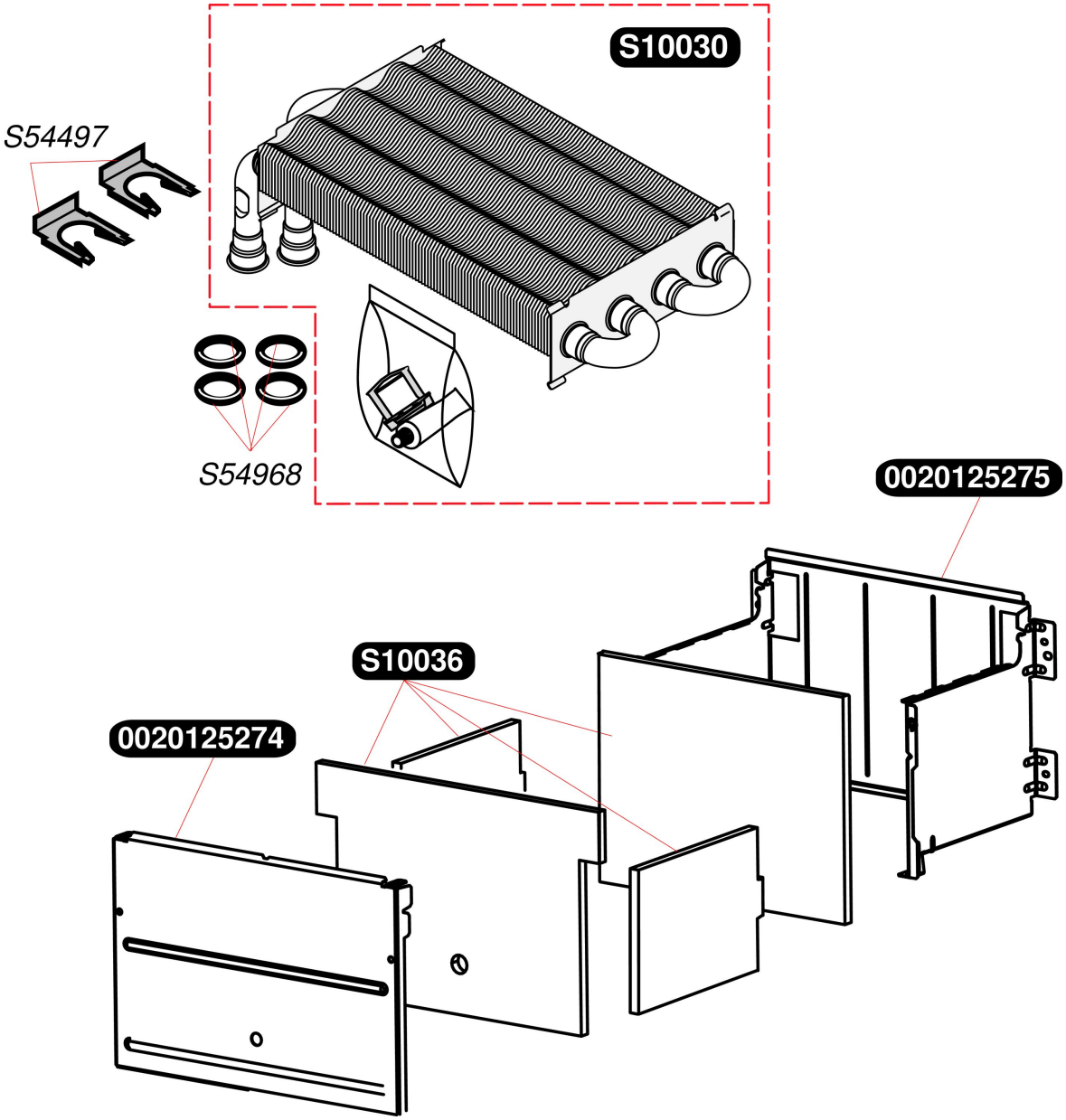

Etanche mixte instantanée

Thematek F 24 E

- Échangeur

Pos.	Référence	Désignation	Remarque
	S1003000	Echangeur	
	S1003600	Isolants jupe chaude	
	S5449700	Clip (x10)	
	S5496800	Joint torique (x50)	
	0020125274	Jupe chaude avant	
	0020125275	Jupe chaude arrière	

Etanche mixte instantanée

Thematek F 24 E

- Brûleur

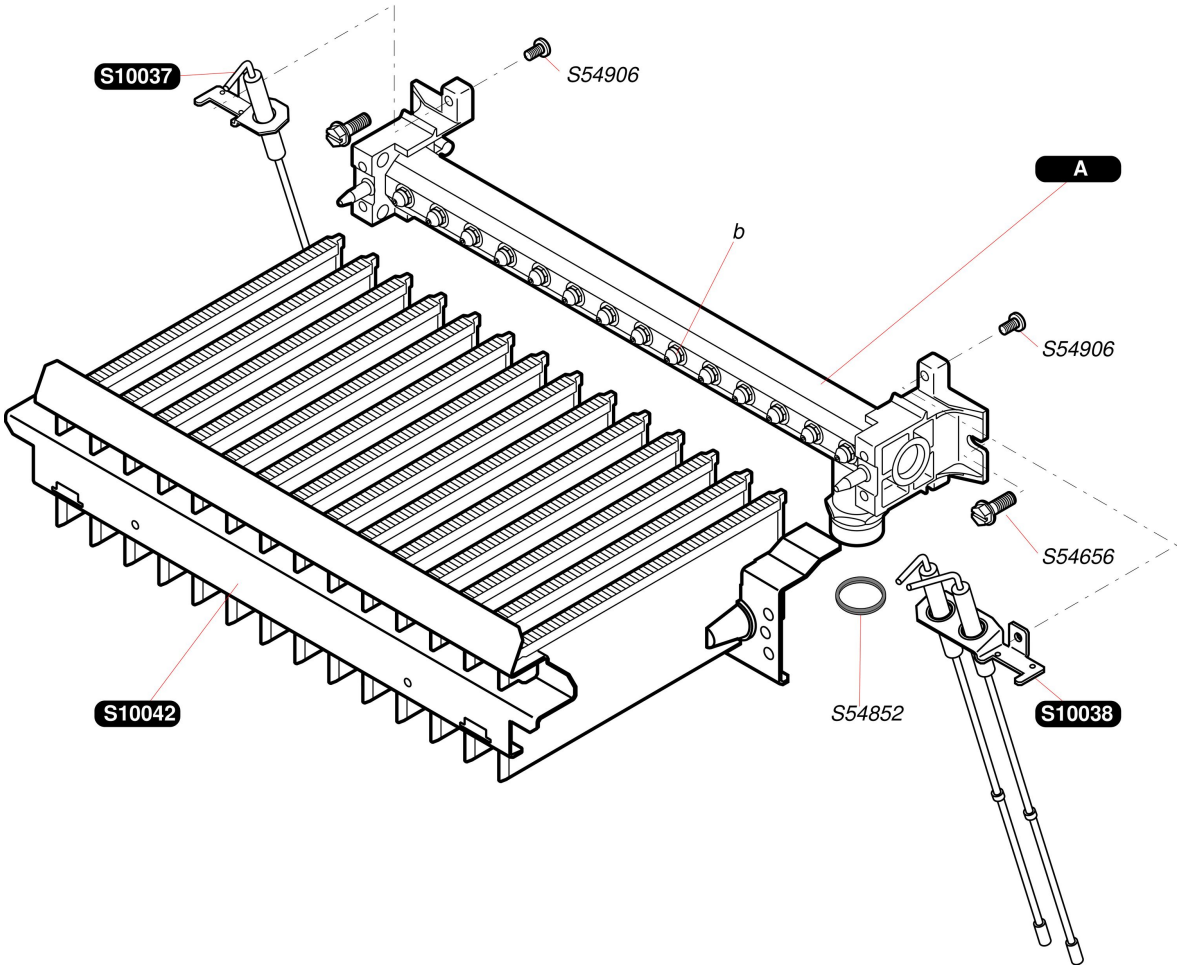

Etanche mixte instantanée

Thematek F 24 E

- Brûleur

Pos.	Référence	Désignation	Remarque
	S1003700	Bougie de contrôle	
	S1003800	Bougie d'allumage	
	S1004200	Brûleur	
	S5465600	Vis tôle 4,2x13,5 (x50)	
	S5485200	Joint 1/2 (x100)	
	S5490600	Vis (x50)	
A	S1003900	Rampe G20	
A	S1004000	Rampe G30	
b	S5295900	Injecteur brûleur G30 (x16)	
b	S5296900	Injecteur brûleur G20 (x16)	

Etanche mixte instantanée

Thematek F 24 E

- Mécanisme gaz

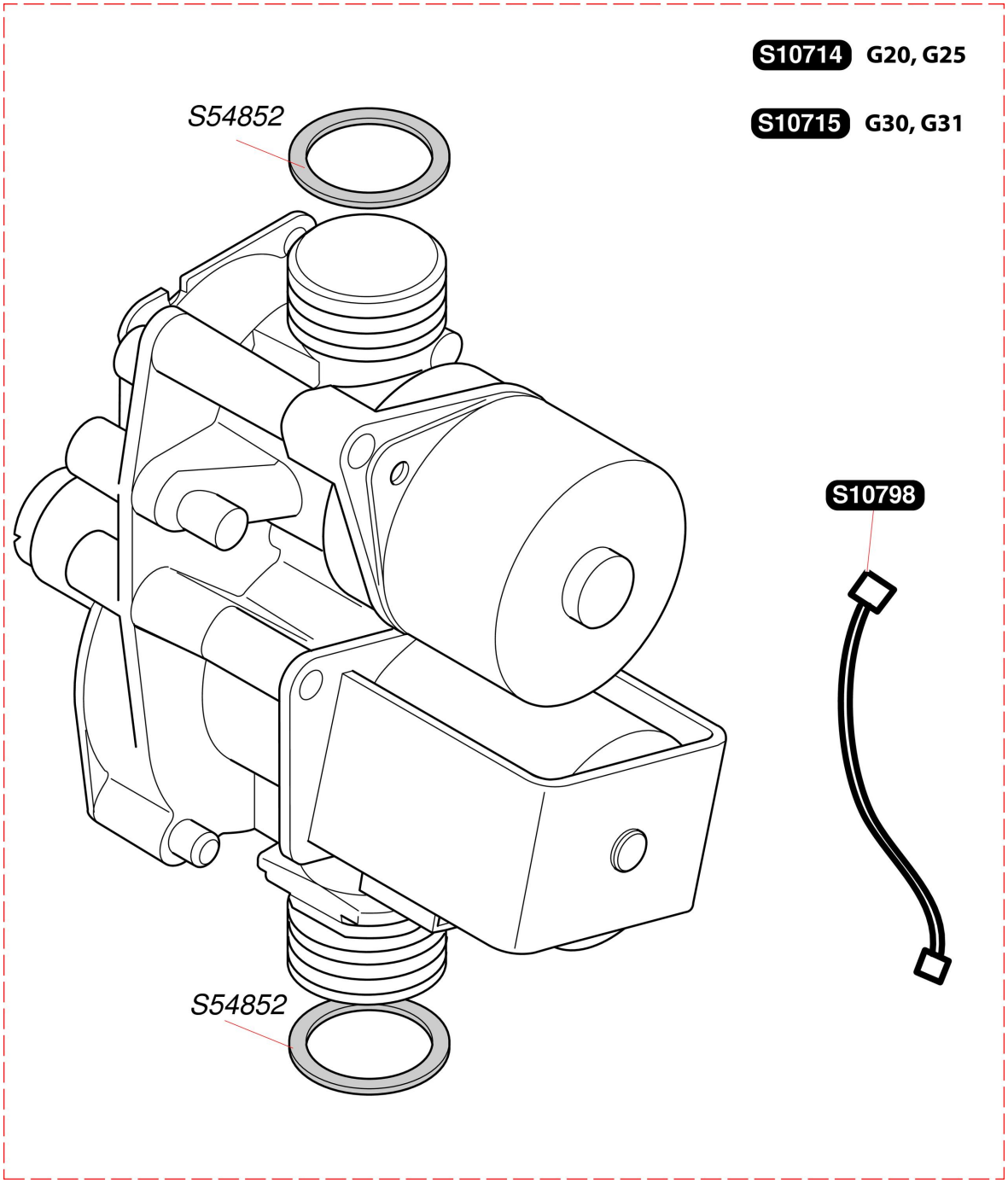

Etanche mixte instantanée

Thematek F 24 E

- Mécanisme gaz

Pos.	Référence	Désignation	Remarque
	S5485200	Joint 1/2 (x100)	
	S1079800	Bretelle, moteur pas à pas (x5)	
	S1071400	Mécanisme gaz G20	
	S1071500	Mécanisme gaz G30	

Etanche mixte instantanée

Thematek F 24 E

- Electronique

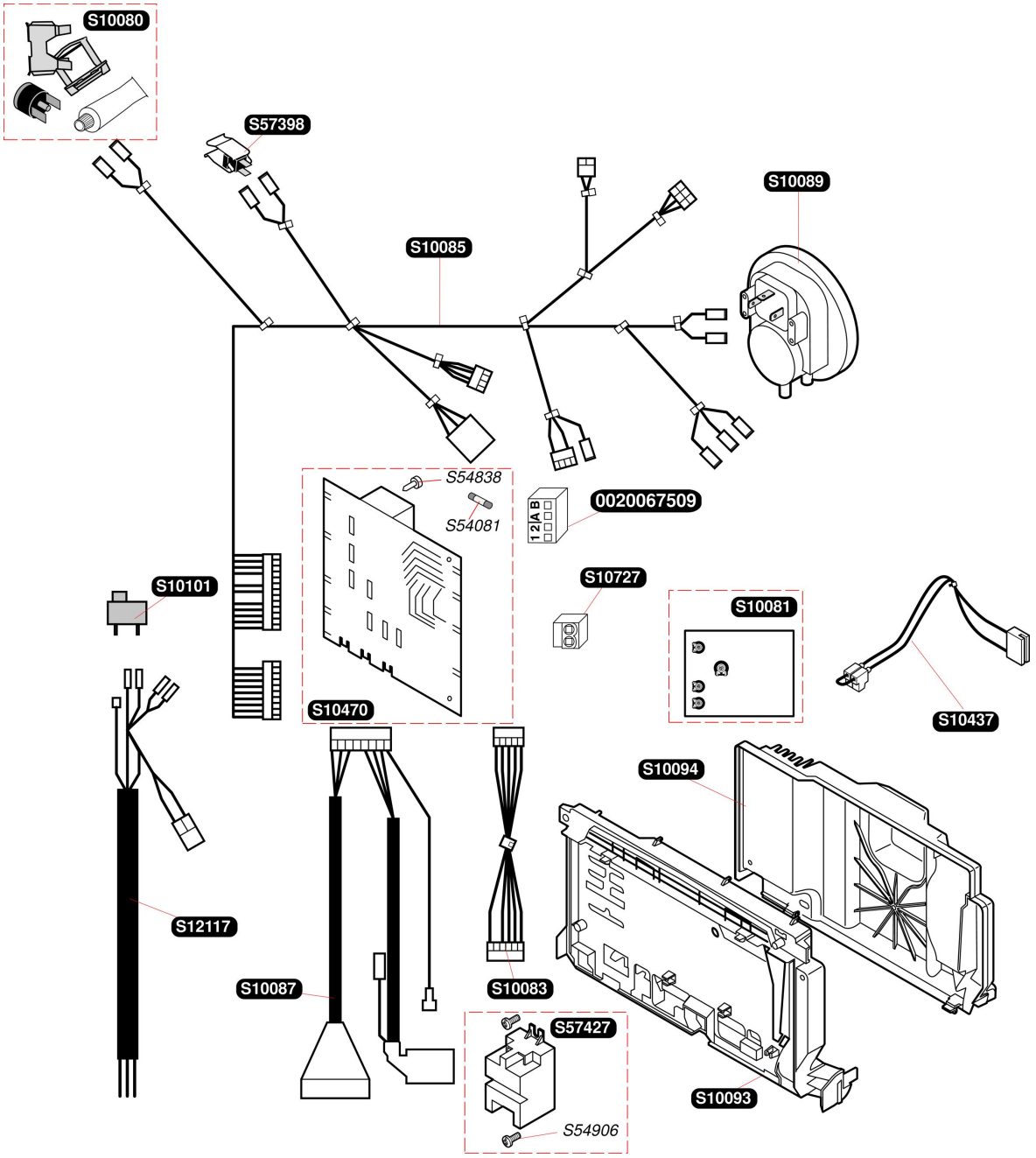

Etanche mixte instantanée

Thematek F 24 E

- Electronique

Pos.	Référence	Désignation	Remarque
	0020067509	Connecteur 4 voies sonde extérieure	
	S1008000	Thermostat de sécurité	
	S1008100	Carte interface	
	S1008300	Faisceau interface	
	S1008500	Faisceau de câbles	
	S1008700	Faisceau allumeur, V3V	
	S1008900	Pressostat	
	S1009300	Boîtier électrique	
	S1009400	Couvercle boîtier électrique	
	S1010100	Interrupteur ON/OFF	
	S1043700	Bretelle TA	
	S1047000	Carte principale	
	S1072700	Connecteur 2 fils TA	
	S1211700	Faisceau d'alimentation	
	S5408100	Fusible 125mA (x5)	
	S5483800	Vis 3,5x6,5 (x75)	
	S5490600	Vis (x50)	
	S5739800	Capteur de température	
	S5742700	Allumeur récurrent	

Etanche mixte instantanée

Thematek F 24 E

- Hydraulique

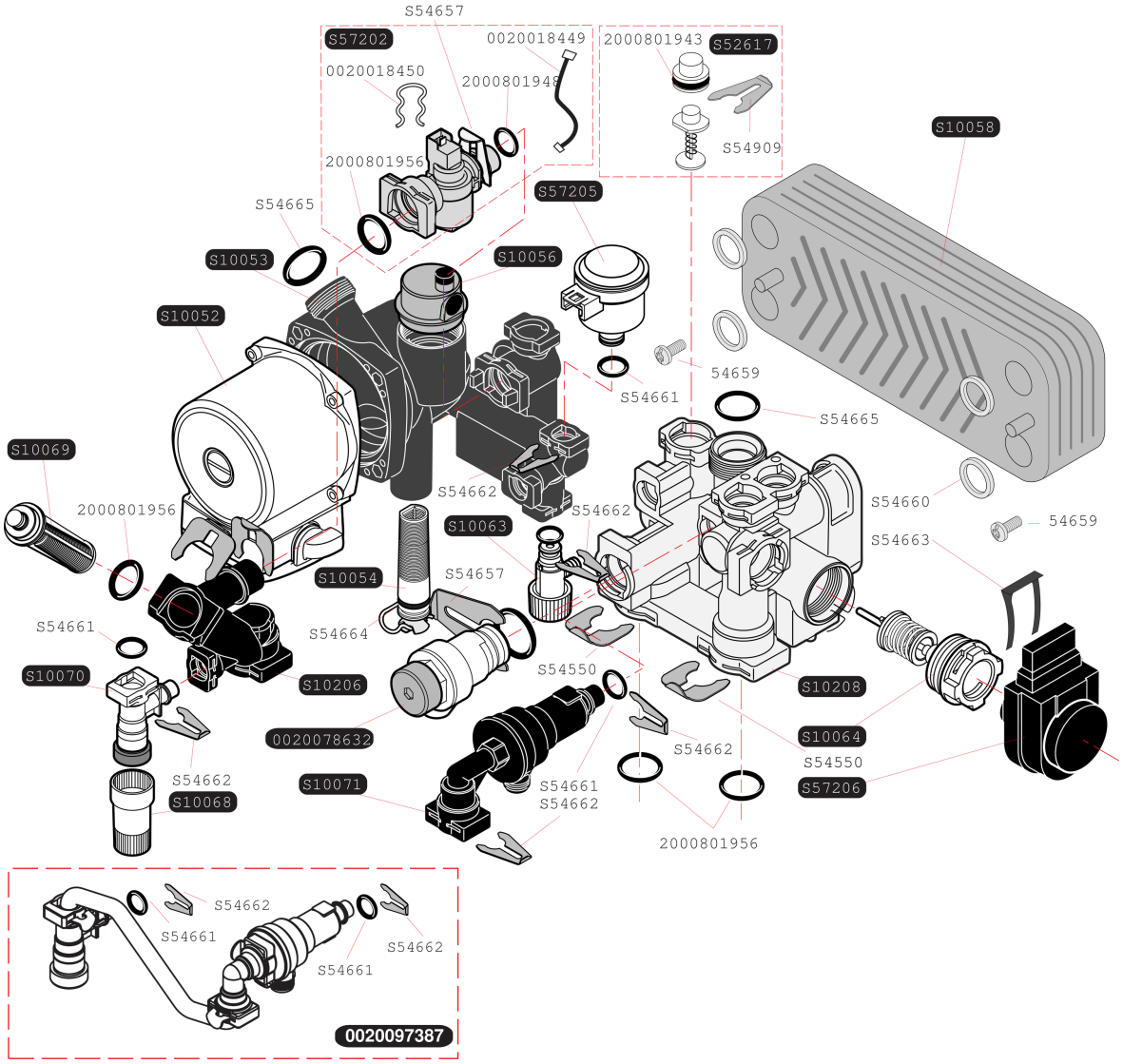

Etanche mixte instantanée

Thematek F 24 E

- Hydraulique

Pos.	Référence	Désignation	Remarque
	0020018450	Clip (x10)	
	05465900	Vis (x50)	
	S1005200	Moteur pompe	
	S1005300	Bloc pompe	
	S1005400	Filtre chauffage	
	S1005600	Purgeur dégazeur	
	S1005800	Echangeur sanitaire 10 plaques	
	S1006300	Robinet de vidange	
	S1006400	Clapet vanne 3 voies	
	S1006800	Rallonge robinet remplissage, courte	
	S1006900	Filtre sanitaire	
	S1007000	Robinet de remplissage	
	S1007100	Disconnecteur	
	S1020600	Pipe en Z	
	S1020800	Vanne 3 voies + moteur	
	S5261700	By-pass	
	S5455000	Clip 20 mm (x10)	
	S5465700	Clip 18 mm (x10)	
	S5466000	Joint plat (x20)	
	S5466200	Clip 10 mm (x10)	
	S5466300	Clip (x10)	
	S5466400	Joint torique (x20)	
	S5466500	Joint torique (x20)	
	S5490900	Clip (x15)	
	S5720200	Capteur de débit	
	S5720500	Capteur de pression	
	S5720600	Moteur vanne 3 voies	
	0020018449	Bretelle capteur débit sanitaire (x5)	
	0020097387	Groupe de remplissage	
	0020078632	Soupape de sécurité, 3 bar	
	2000801948	Joint torique (x20)	
	2000801943	Joint torique by-pass (x25)	

Etanche mixte instantanée

Thematek F 24 E

- Hydraulique

Pos.	Référence	Désignation	Remarque
	2000801956	Joint torique (x10)	
	2000801950	Joint torique (x20)	

Etanche mixte instantanée

Thematek F 24 E

- Tableau tubulures

Tube pompe / échangeur	S10212
Tube échangeur / V3V	S10215
Tube départ gaz (méca gaz / brûleur)	S10218

Etanche mixte instantanée

Thematek F 24 E

- Tableau tubulures

Pos.	Référence	Désignation	Remarque
	S1021200	Tube pompe / échangeur	
	S1021500	Tube échangeur / V3V	
	S1021800	Tubulure gaz	

Etanche mixte instantanée

Thematek F 24 E

- Vase d'expansion

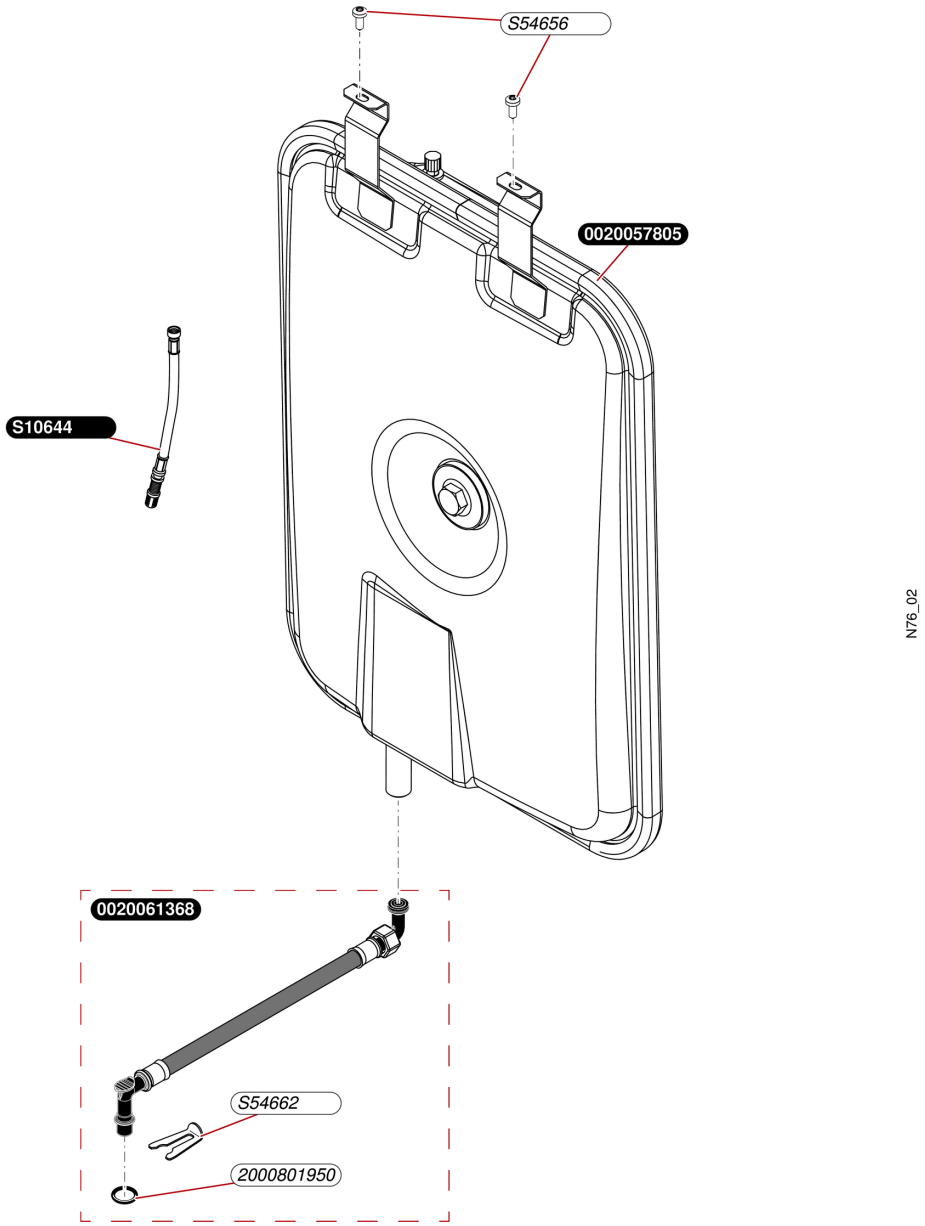

Etanche mixte instantanée

Thematek F 24 E

- Vase d'expansion

Pos.	Référence	Désignation	Remarque
	0020057805	Vase d'expansion 7 L	
	0020061368	Flexible vase d'expansion	
	S5465600	Vis tôle 4,2x13,5 (x50)	
	S5466200	Clip 10 mm (x10)	
	2000801950	Joint torique (x20)	
	S1064400	Rallonge prise de pression vase	

Etanche mixte instantanée

Thematek F 24 E

- Plaque Type B

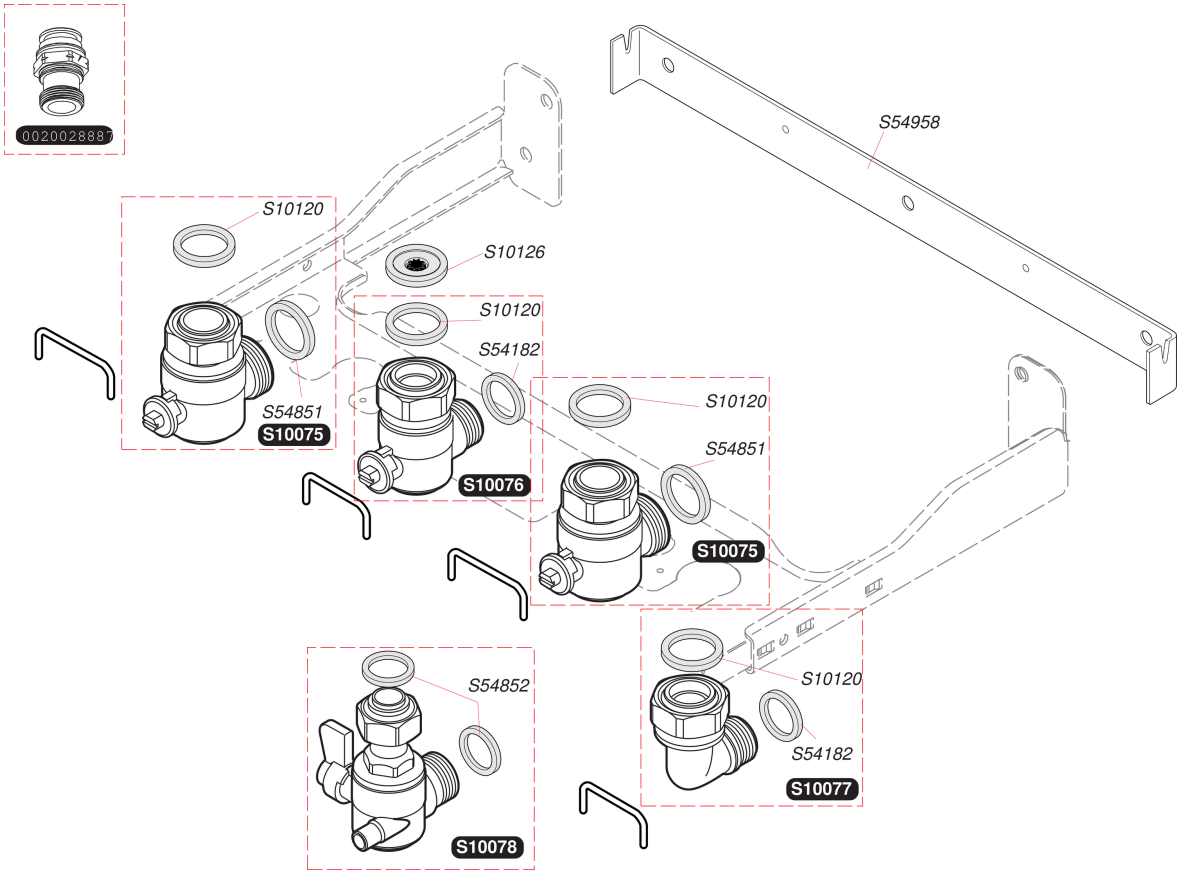

Etanche mixte instantanée

Thematek F 24 E

- Plaque Type B

Pos.	Référence	Désignation	Remarque
	S1007500	Robinet chauffage	
	S1007600	Robinet eau froide	
	S1007700	Raccord eau chaude	
	S1007800	Robinet gaz	
	S1012000	Joint (x50)	
	S1012600	Limiteur de débit 8 L (x10)	
	S5418200	Joint 1/2 (x100)	
	S5485100	Joint 3/4 (x100)	
	S5485200	Joint 1/2 (x100)	
	S5495800	Barrette d'accrochage (x10)	

Etanche mixte instantanée

Thematek F 24 E

- Plaque Type C

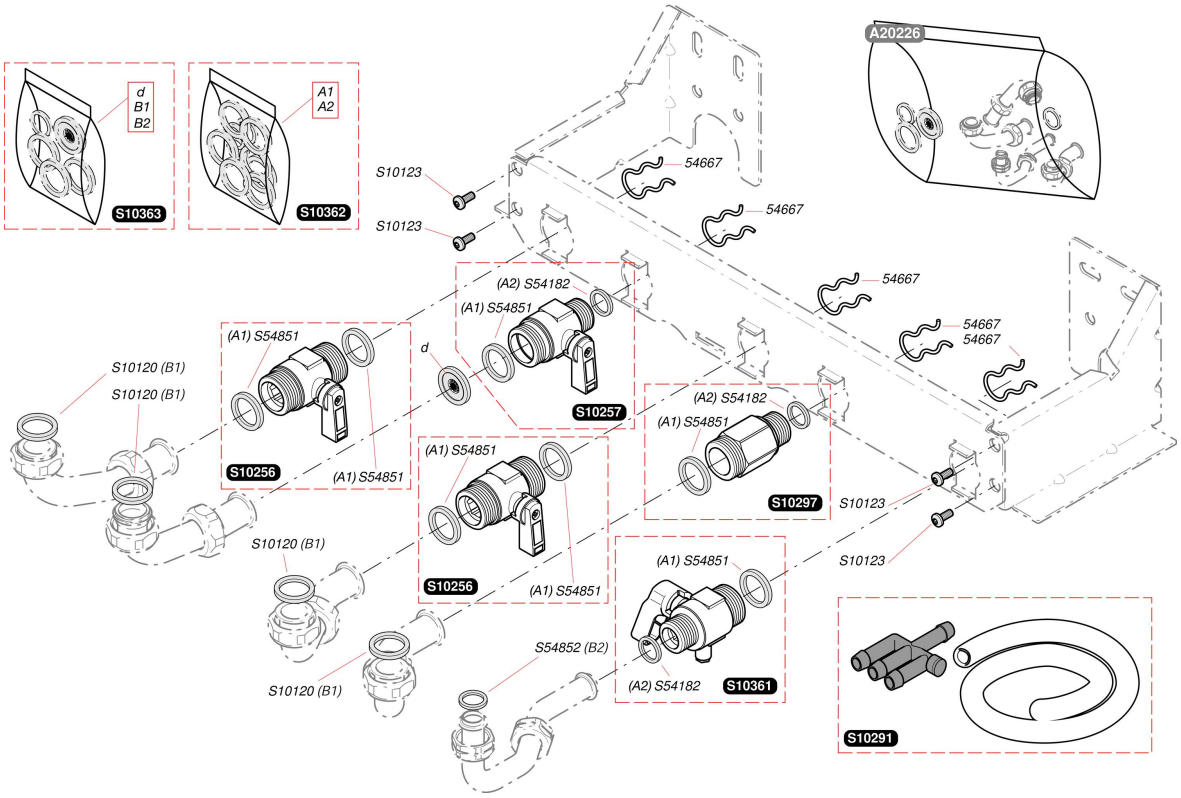

Etanche mixte instantanée

Thematek F 24 E

- Plaque Type C

Pos.	Référence	Désignation	Remarque
	05466700	Clip (x10)	
	S1012000	Joint (x50)	
	S1012300	Vis (x25)	
	S1025600	Robinet chauffage	
	S1025700	Robinet eau froide	
	S1029100	Té + connecteur	
	S1029700	Raccord eau chaude	
	S1036100	Robinet gaz	
	S1036200	Sachet de joints plaque	
	S1036300	Joints avec limiteur 8 L	
	S5418200	Joint 1/2 (x100)	
	S5485100	Joint 3/4 (x100)	
	S5485200	Joint 1/2 (x100)	
	A2022500	Douilles longues	
d	S1012600	Limiteur de débit 8 L (x10)	

Etanche mixte instantanée

Thematek F 24 E

- Extracteur + évacuation fumées

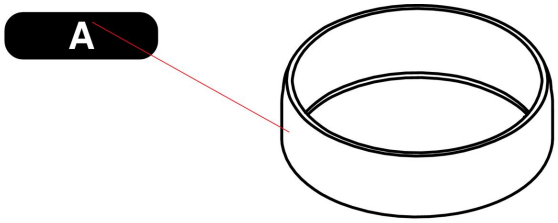

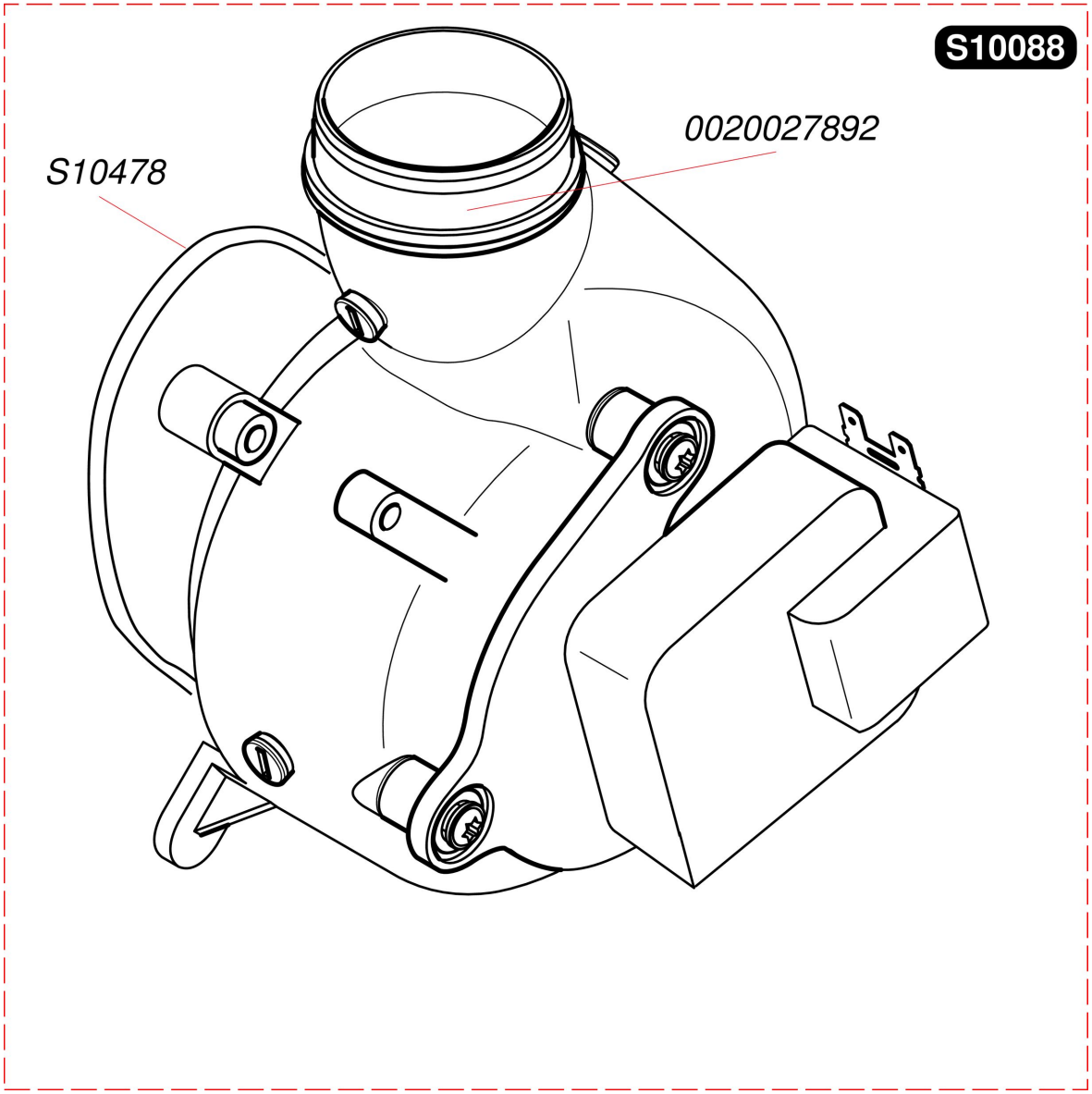

Etanche mixte instantanée

Thematek F 24 E

- Extracteur + évacuation fumées

Pos.	Référence	Désignation	Remarque
	S1008800	Extracteur sans tachymètre	
	S1047800	Joint torique	
	0020027892	Joint silicone extracteur	
A	0020027707	Diaphragme gaz brulés Ø38	
A	0020038437	Diaphragme Gaz brulés Ø40	
A	0020038438	Diaphragme Gaz brulés Ø41	

Etanche mixte instantanée

Thematek F 24 E

Aide au diagnostic

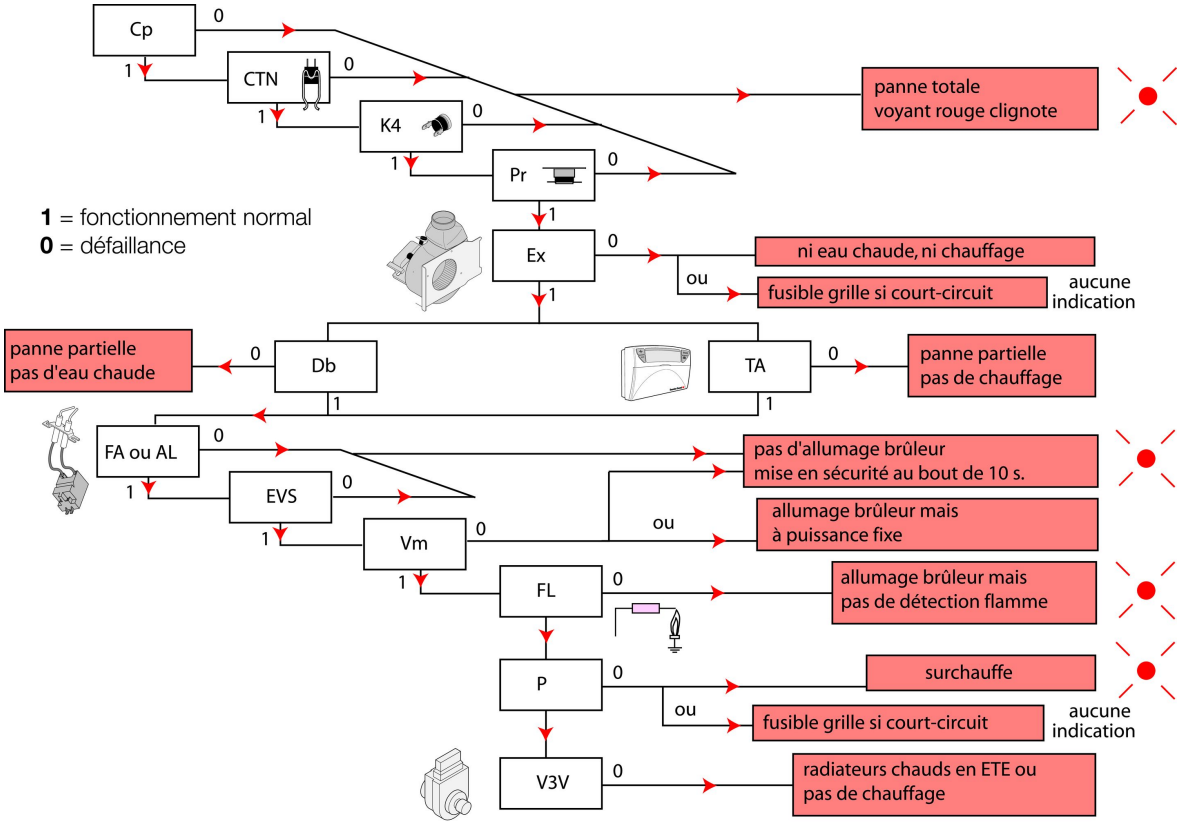

Cp : Capteur de pression
CTN : Thermistance
K4 : Sécurité de surchauffe
Pr : Sécurité air
Ex : Extracteur
Db : Détecteur de débit sanitaire
FA : Électrode d'allumage
AL : Allumeur
EVS : Électrovanne de sécurité gaz
Vm : Vanne modulante du mécanisme à gaz
FL : Électrode de ionisation
P : Pompe
V3V : Vanne 3 voies

Etanche mixte instantanée

Thematek F 24 E

Fonctionnement sanitaire

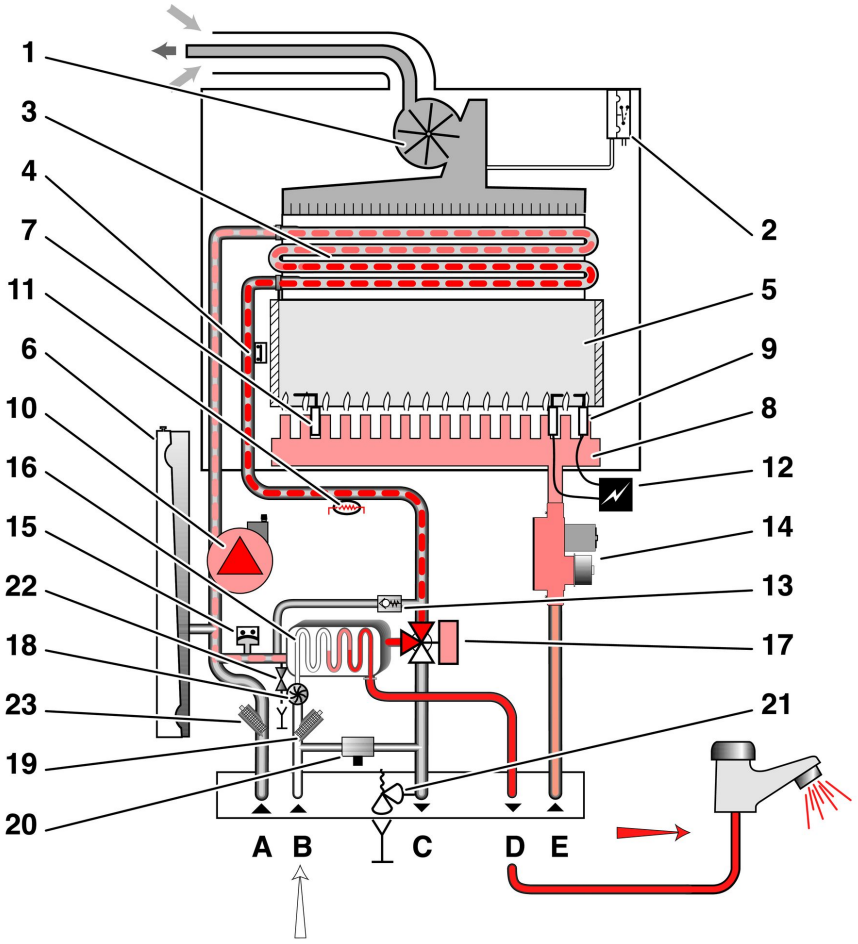

1	Extracteur Ex	15	Capteur de pression d'eau Cp
2	Pressostat Pr	16	Échangeur sanitaire
3	Échangeur chauffage	17	Vanne trois voies
4	Sécurité de surchauffe K4	18	Détecteur de débit Db
5	Chambre de combustion	19	Filtre sur arrivée eau froide
6	Vase d'expansion	20	Groupe de remplissage
7	Électrode de contrôle de flamme FL	21	Soupape de sécurité à 3 bars
8	Brûleur	22	Robinet de vidange
9	Électrodes d'allumage FA	23	Filtre de circuit chauffage
10	Circulateur	A	Retour chauffage
11	Thermistance chauffage/sanitaire CTN2	B	Entrée eau froide
12	Allumeur électronique AL	C	Départ chauffage
13	By-pass	D	Départ eau chaude
14	Mécanisme gaz EV	E	Entrée gaz

Etanche mixte instantanée

Thematek F 24 E

Fonctionnement chauffage

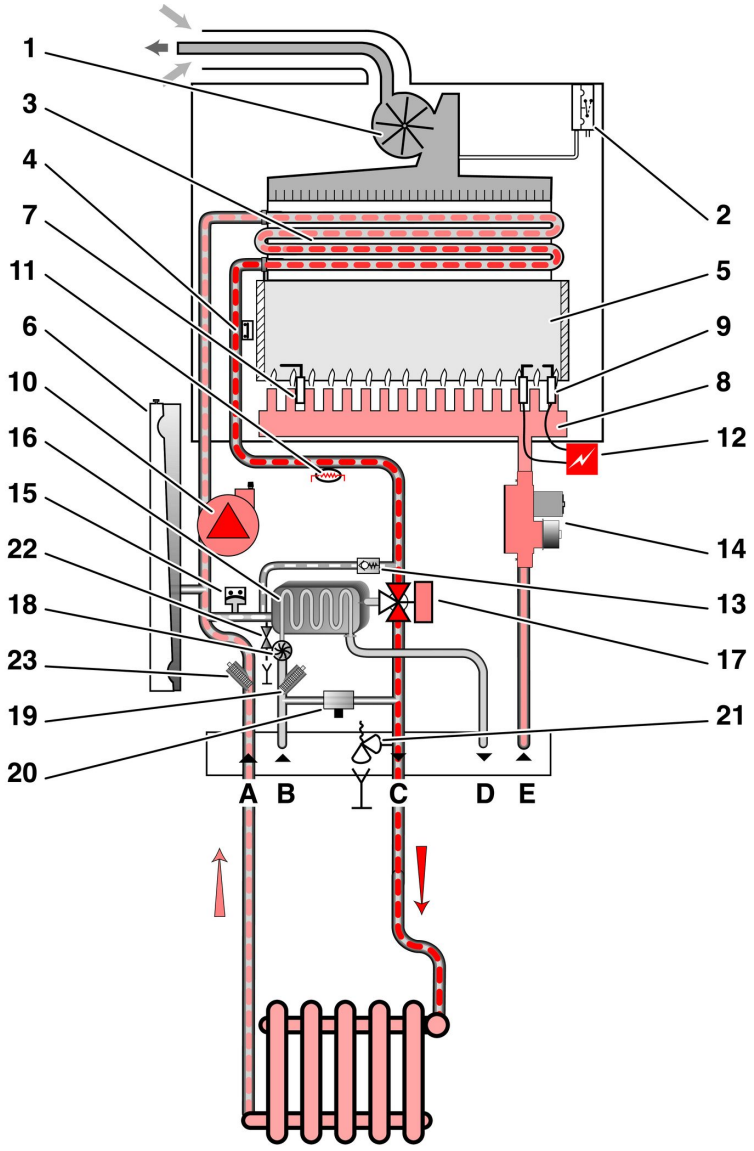

1	Extracteur Ex	15	Capteur de pression d'eau Cp
2	Pressostat Pr	16	Échangeur sanitaire
3	Échangeur chauffage	17	Vanne trois voies
4	Sécurité de surchauffe K4	18	Détecteur de débit Db
5	Chambre de combustion	19	Filtre sur arrivée eau froide
6	Vase d'expansion	20	Groupe de remplissage
7	Électrode de contrôle de flamme FL	21	Soupape de sécurité à 3 bars
8	Brûleur	22	Robinet de vidange
9	Électrodes d'allumage FA	23	Filtre de circuit chauffage
10	Circulateur	A	Retour chauffage
11	Thermistance chauffage/sanitaire CTN2	B	Entrée eau froide
12	Allumeur électronique AL	C	Départ chauffage
13	By-pass	D	Départ eau chaude
14	Mécanisme gaz EV	E	Entrée gaz

Etanche mixte instantanée

Thematek F 24 E

Schéma de câblage et de principe

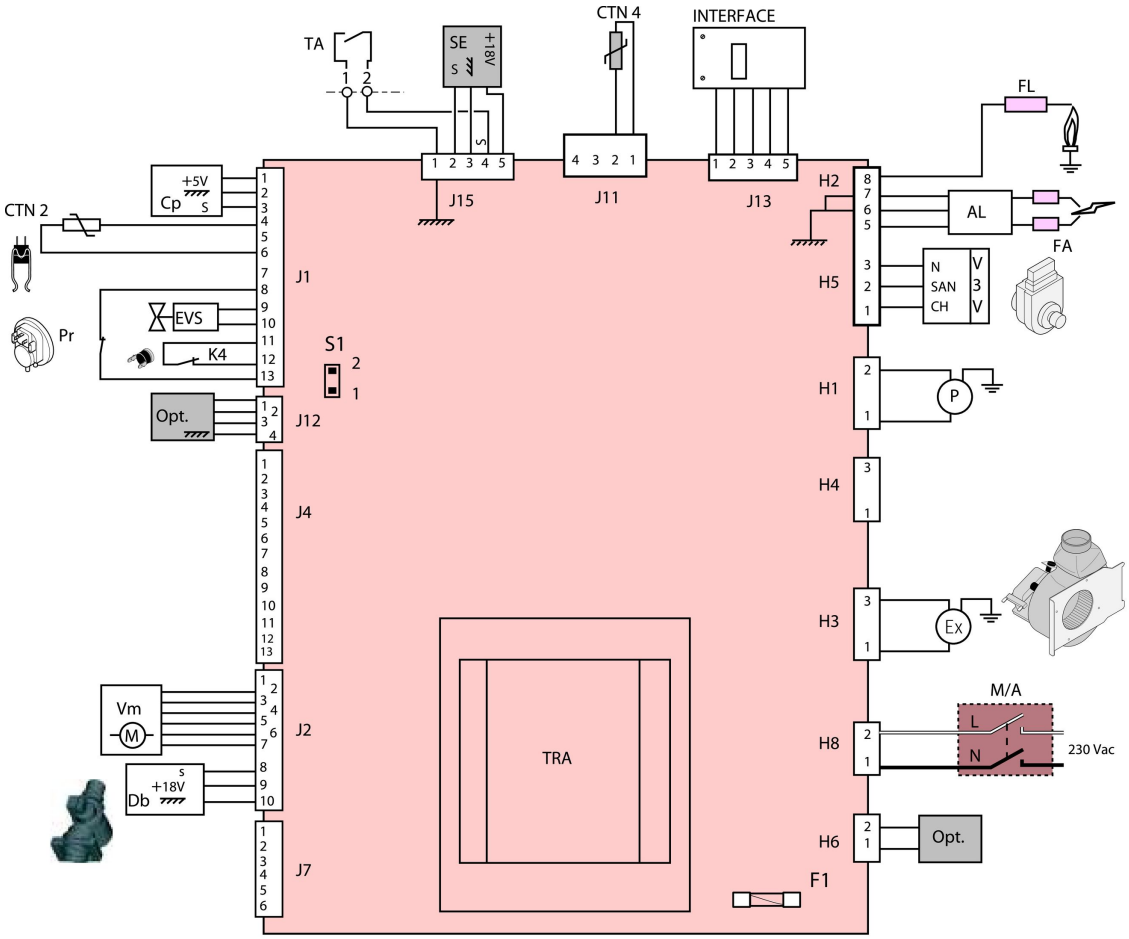

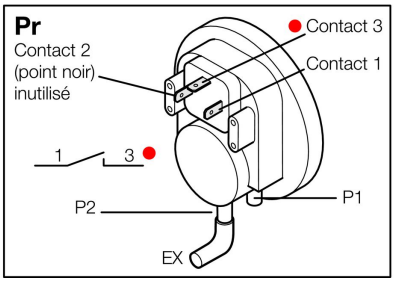

M/A : marche/arrêt
Pr : Pressostat sécurité air
P : Pompe circuit primaire
AL : Allumeur récurrent
V3V : Vanne 3 voies
CH : Chauffage
N : Commun
SAN : Sanitaire
INTERFACE : Interface utilisateur
K4 : Sécurité de surchauffe
Db : Détecteur de débit
Cp : Capteur de pression eau
Vm : Vanne modulante du mécanisme à gaz (Moteur pas à pas)

EVS : Électrovanne de sécurité gaz
Ex : Extracteur
TA : Thermostat d'ambiance
FA : Électrode d'allumage
FL : Électrode de ionisation
CTN2 : Thermistance chauffage

accessoires
Opt : Carte option
SE : Sonde extérieure
CTN4 : Thermistance de sonde extérieure

S1 : Pontet clapet fumées : enlever le pontet si la chaudière est équipée d'un clapet fumées