Etanche micro-accumulée

Themaplus F 30 E H-MOD

- Habillage

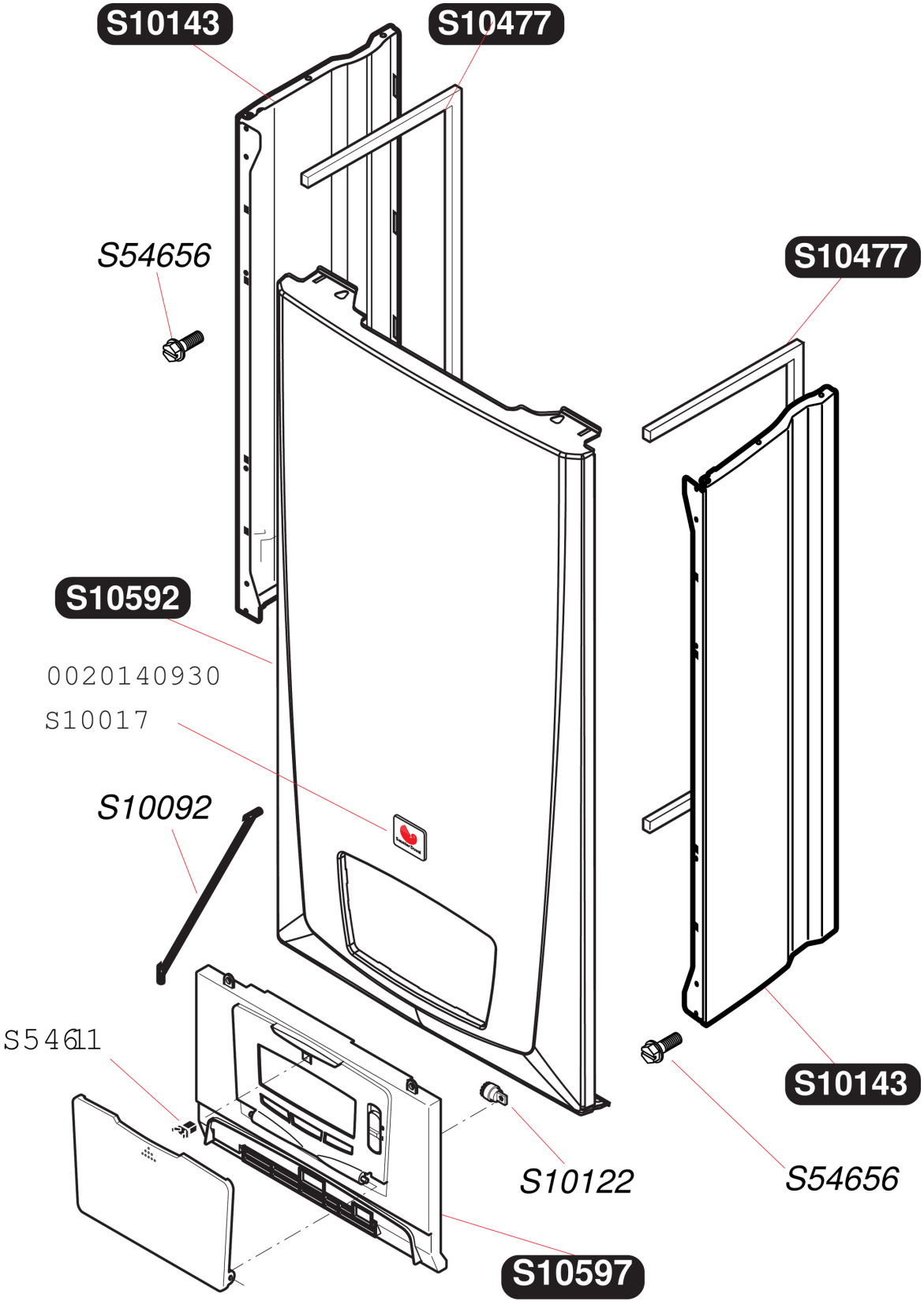

Etanche micro-accumulée

Themaplus F 30 E H-MOD

- Habillage

Pos.	Référence	Désignation	Remarque
	S1009200	Retenue de bandeau (x5)	
	S1012200	Ralentisseur de portillon (x5)	
	S1014300	Panneau latéral	
	S1047700	Joint panneau latéral	
	S1059200	Façade	
	S1059700	Bandeau	
	S5461100	Système de fermeture (x15)	
	S5465600	Vis tôle 4,2x13,5 (x50)	
	S1001700	Plaque de firme SD clippée (x10)	
	0020140930	Plaque de Firme SD collée (x10)	

Etanche micro-accumulée

Themaplus F 30 E H-MOD

- Carcasse

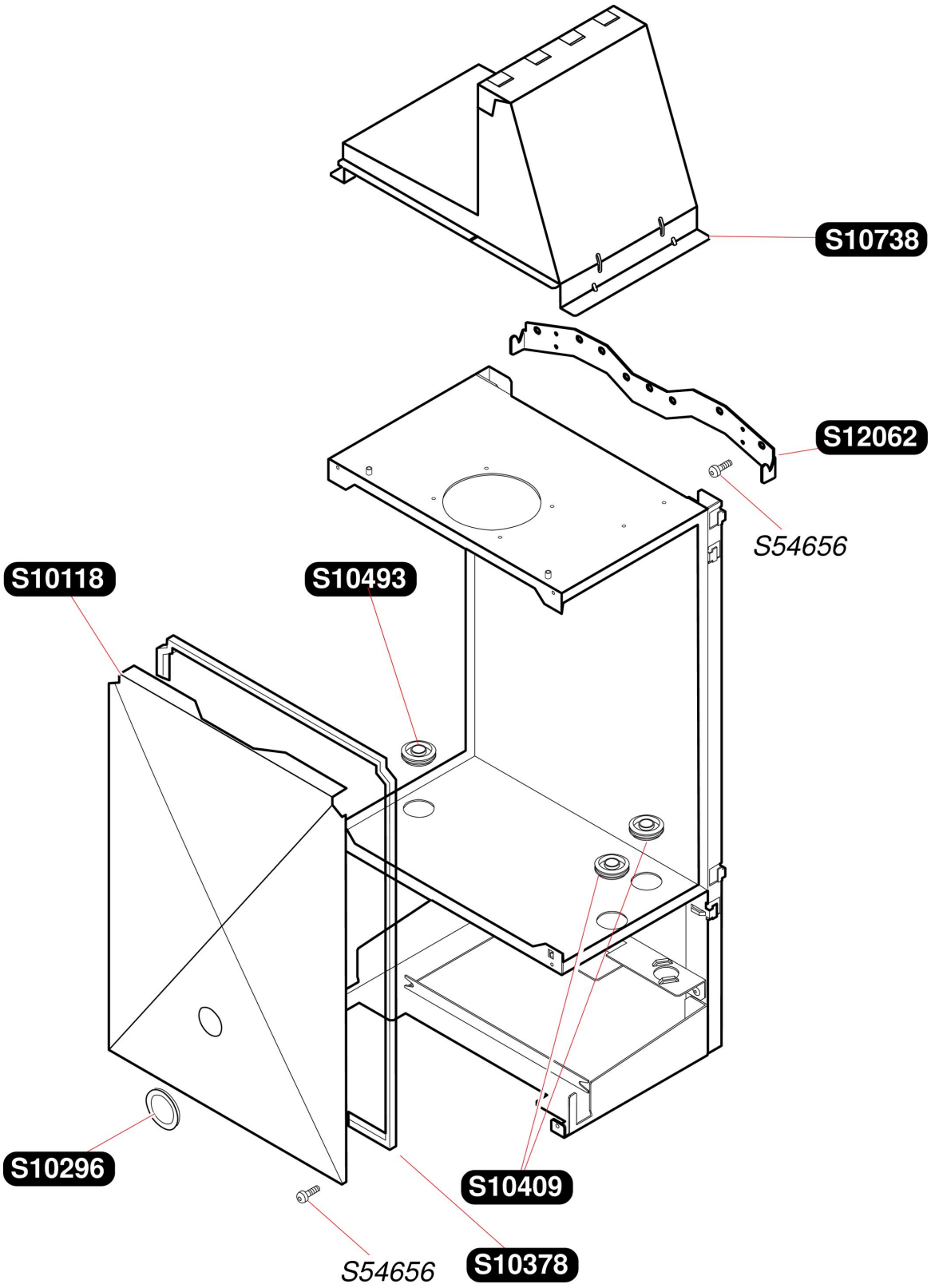

Etanche micro-accumulée

Themaplus F 30 E H-MOD

- Carcasse

Pos.	Référence	Désignation	Remarque
	S1011800	Façade	
	S1029600	Vitre d'inspection + joint	
	S1037800	Joint de façade	
	S1040900	Passe tube D=11mm (x3)	
	S1049300	Passe tube (x3)	
	S1073800	Hotte	
	S1206200	Barrette d'accrochage	
	S5465600	Vis tôle 4,2x13,5 (x50)	

Etanche micro-accumulée

Themaplus F 30 E H-MOD

- Échangeur

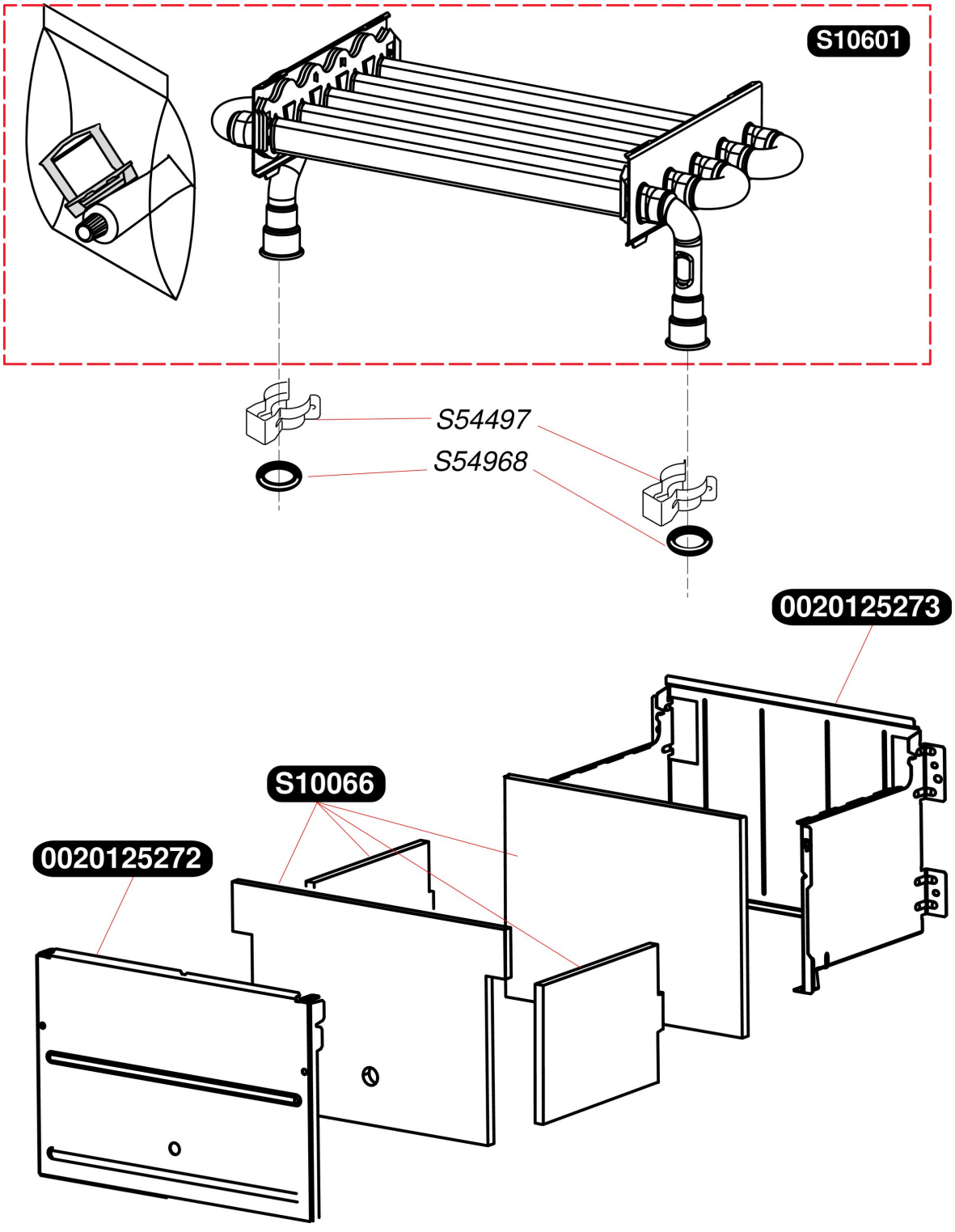

Etanche micro-accumulée

Themaplus F 30 E H-MOD

- Échangeur

Pos.	Référence	Désignation	Remarque
	S1006600	Isolants jupe chaude	
	S1060100	Echangeur 30 kW	
	S5449700	Clip (x10)	
	S5496800	Joint torique (x50)	
	0020125272	Jupe chaude avant	
	0020125273	Jupe chaude arrière	

Etanche micro-accumulée

Themaplus F 30 E H-MOD

- Brûleur

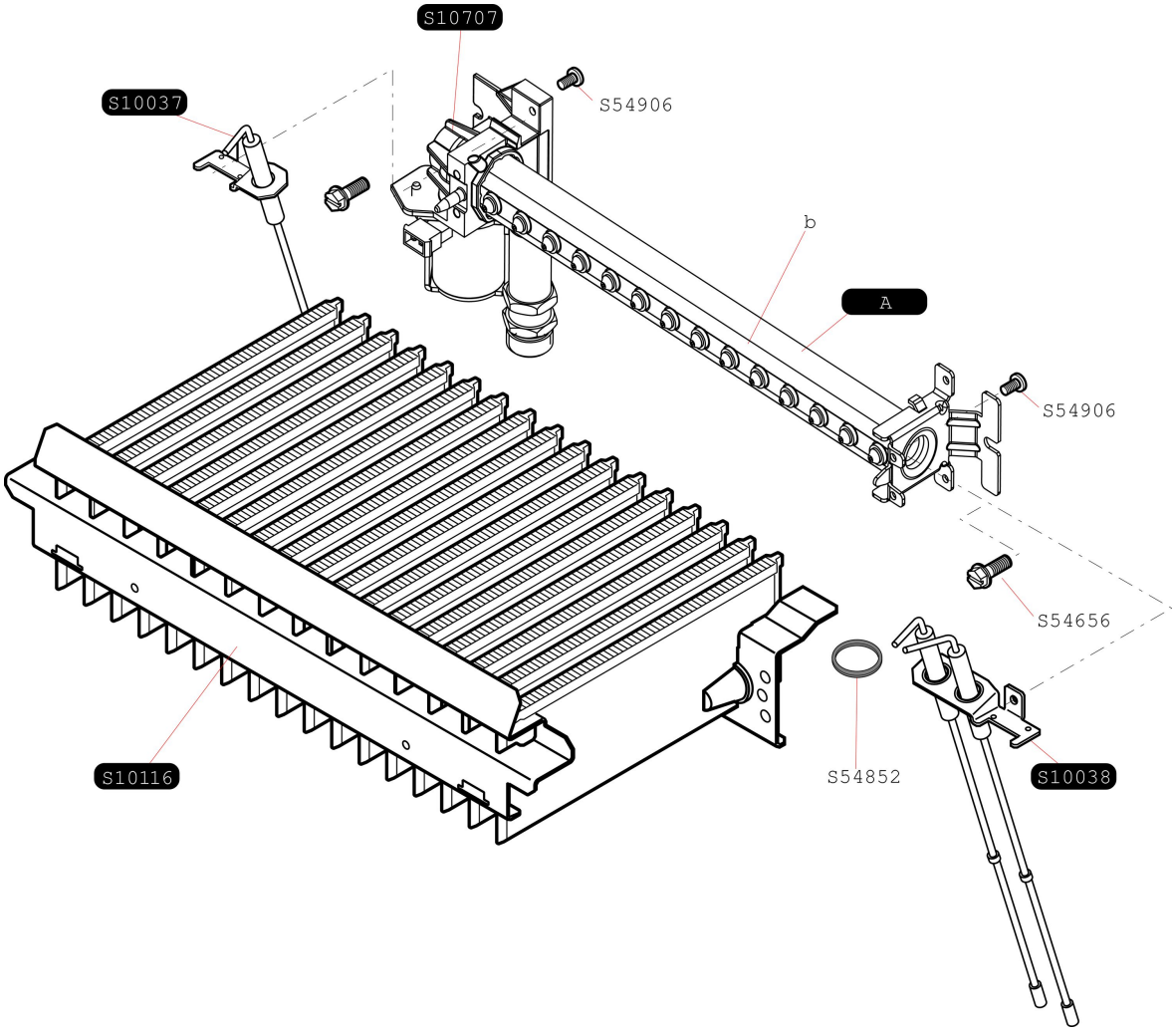

Etanche micro-accumulée

Themaplus F 30 E H-MOD

- Brûleur

Pos.	Référence	Désignation	Remarque
	0020061331	Pion de centrage rampe (x2)	
	S1003700	Bougie de contrôle	
	S1003800	Bougie d'allumage	
	S1011600	Brûleur	
	S1070700	Bobine	
	S5449700	Clip (x10)	
	S5465600	Vis tôle 4,2x13,5 (x50)	
	S5485200	Joint 1/2 (x100)	
	S5490600	Vis (x50)	
A	S1071000	Rampe brûleur G20	
A	S1071100	Rampe brûleur G30	
b	05297000	Injecteur brûleur G25 (x20)	
b	S5299200	Injecteur brûleur 0.77 G30/31 (x20)	

Etanche micro-accumulée

Themaplus F 30 E H-MOD

- Mécanisme gaz

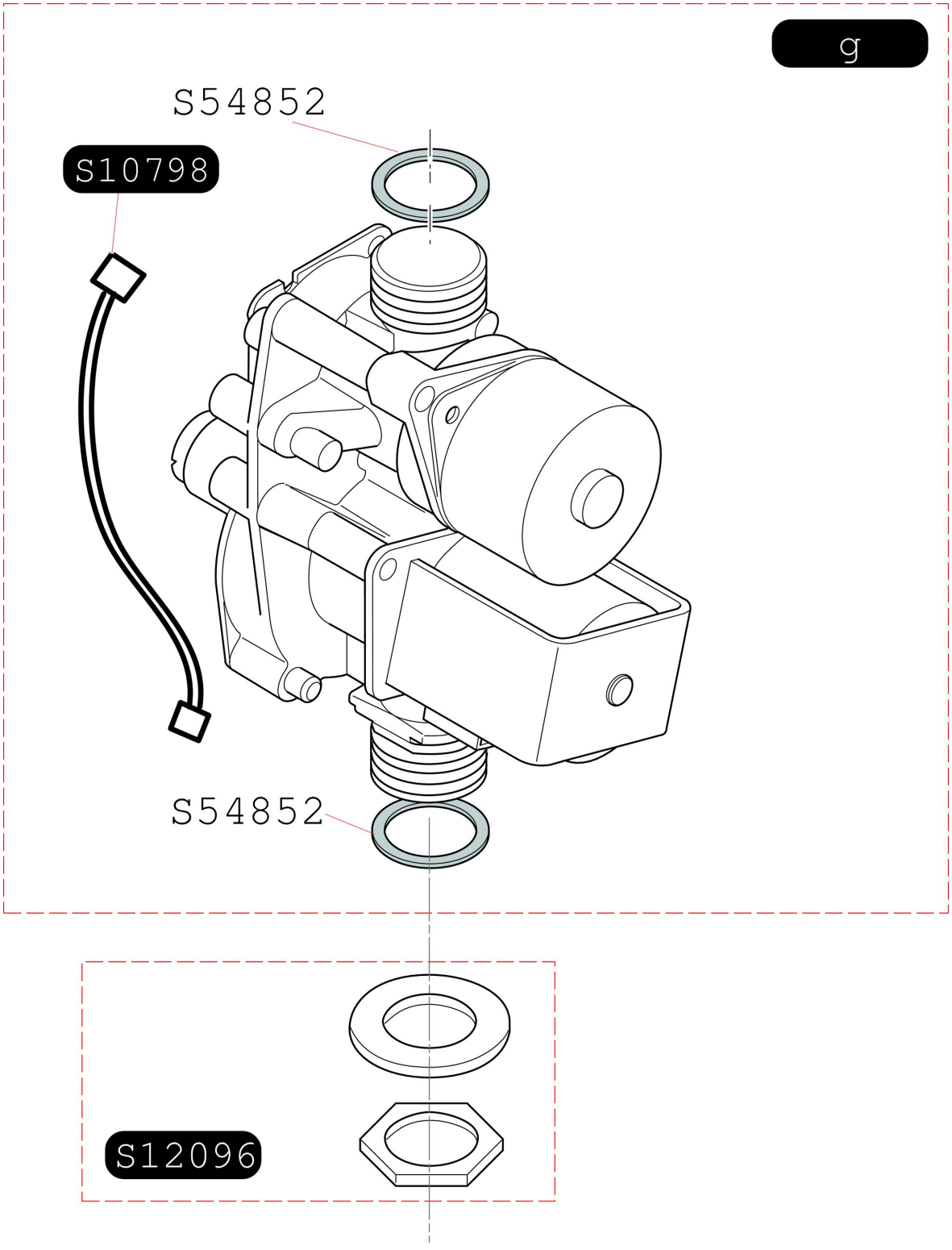

Etanche micro-accumulée

Themaplus F 30 E H-MOD

- Mécanisme gaz

Pos.	Référence	Désignation	Remarque
	S1209600	Ecrou	
	S5485200	Joint 1/2 (x100)	
	S1079800	Bretelle, moteur pas à pas (x5)	
g	S1071400	Mécanisme gaz G20	
g	S1071500	Mécanisme gaz G30	

Etanche micro-accumulée

Themaplus F 30 E H-MOD

- Faisceaux et boitier électrique

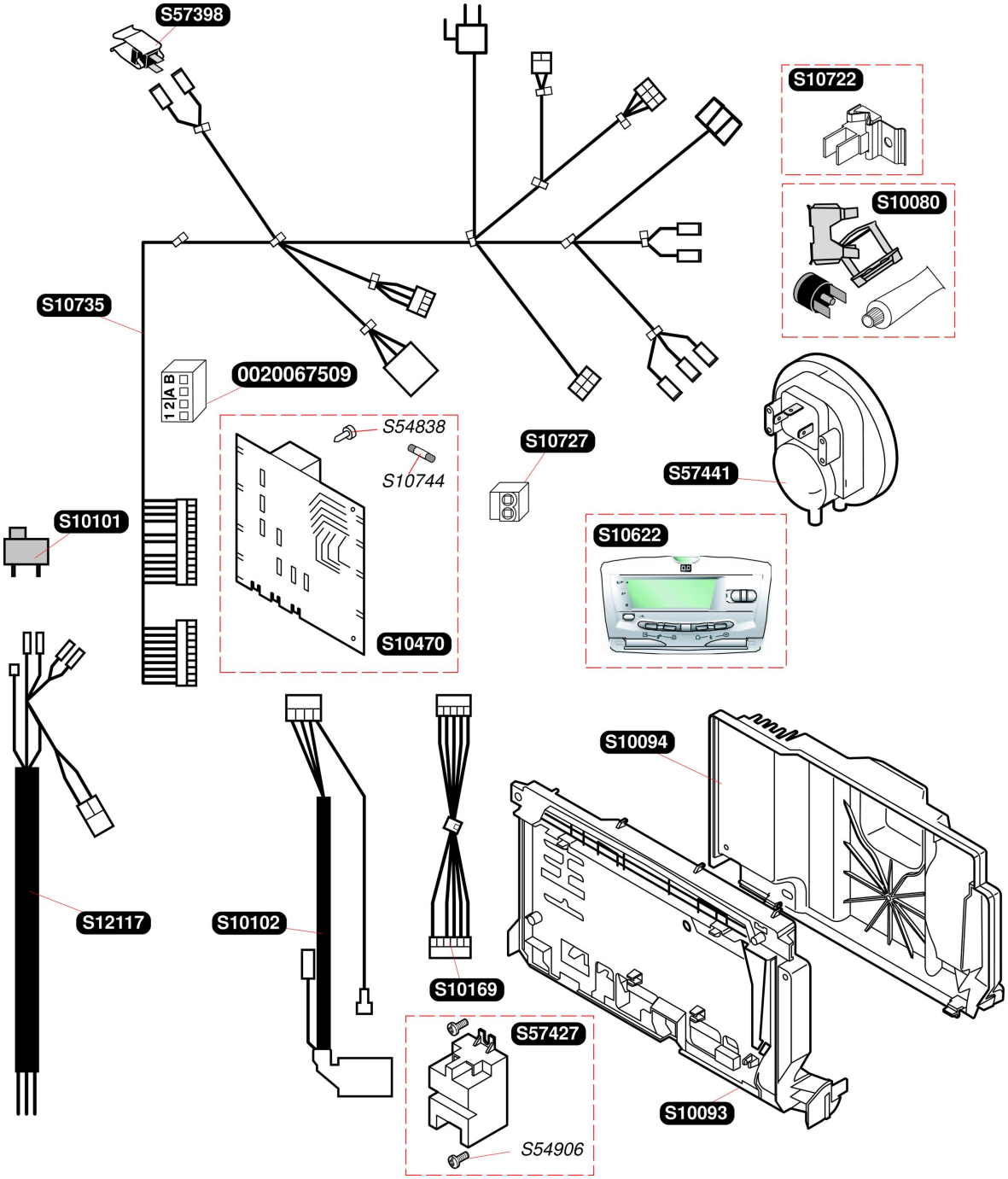

Etanche micro-accumulée

Themaplus F 30 E H-MOD

- Faisceaux et boitier électrique

Pos.	Référence	Désignation	Remarque
	0020067509	Connecteur 4 voies sonde extérieure	
	S1008000	Thermostat de sécurité	
	S1009300	Boîtier électrique	
	S1009400	Couvercle boîtier électrique	
	S1010100	Interrupteur ON/OFF	
	S1010200	Faisceau allumage	
	S1016900	Faisceau interface	
	S1047000	Carte principale	
	S1062200	Carte interface	
	S1072200	Thermostat de sécurité HMOD	
	S1072700	Connecteur 2 fils TA	
	S1073500	Faisceau principal	
	S1074400	Fusible 630mA (x5)	
	S1211700	Faisceau d'alimentation	
	S5483800	Vis 3,5x6,5 (x75)	
	S5490600	Vis (x50)	
	S5739800	Capteur de température	
	S5742700	Allumeur récurrent	
	S5744100	Pressostat	

Etanche micro-accumulée

Themaplus F 30 E H-MOD

- Pompe et capteur de pression

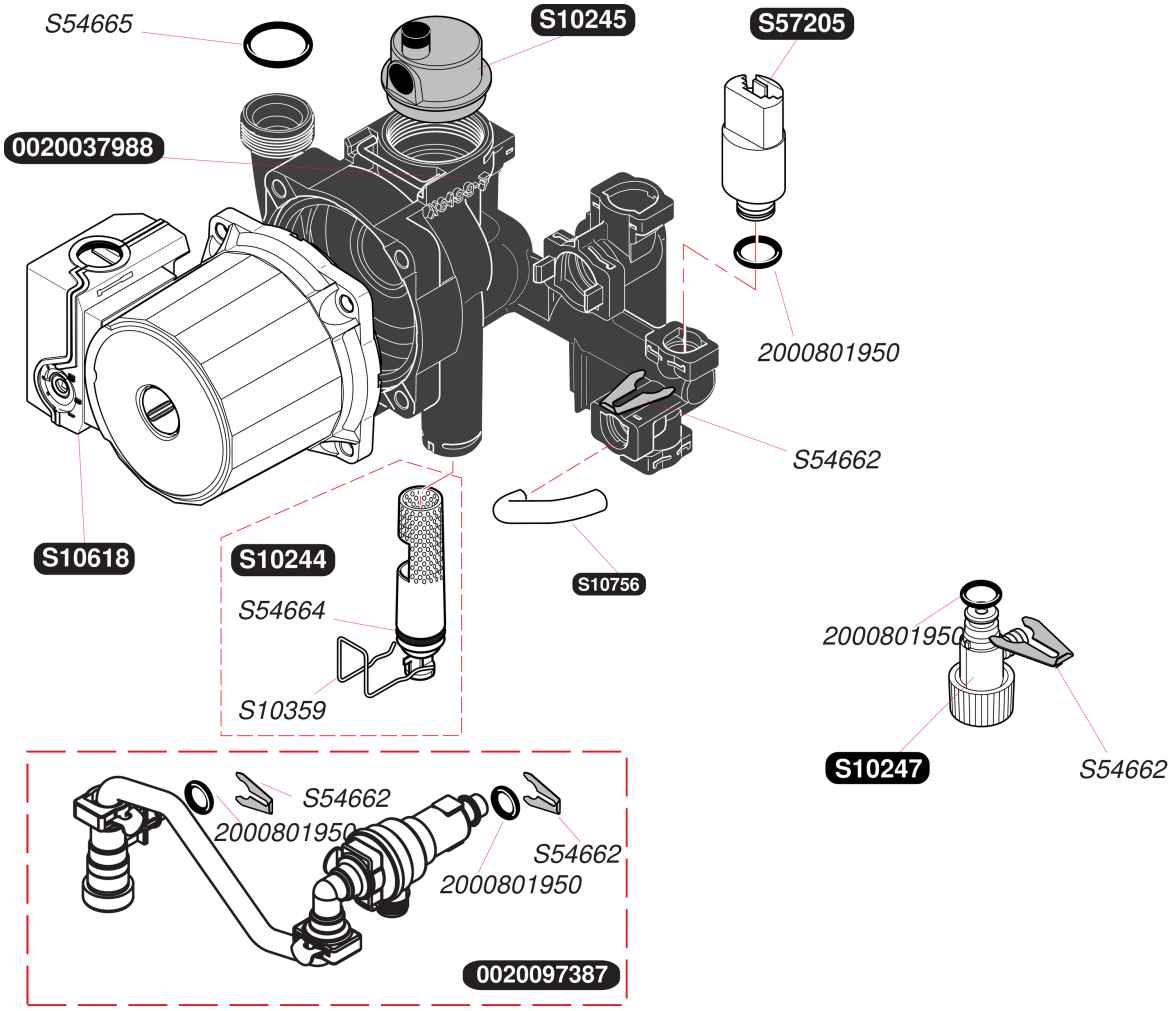

Etanche micro-accumulée

Themaplus F 30 E H-MOD

- Pompe et capteur de pression

Pos.	Référence	Désignation	Remarque
	0020037988	Bloc pompe plastique	
	S1024400	Filtre chauffage	
	S1024500	Purgeur dégazeur	
	S1024700	Purgeur chauffage	
	S1035900	Clip (x10)	
	S1061800	Moteur pompe	
	S5466200	Clip 10 mm (x10)	
	S5466400	Joint torique (x20)	
	S5466500	Joint torique (x20)	
	S5720500	Capteur de pression	
	0020097387	Groupe de remplissage	
	2000801950	Joint torique (x20)	

Etanche micro-accumulée

Themaplus F 30 E H-MOD

- Echangeur à plaque

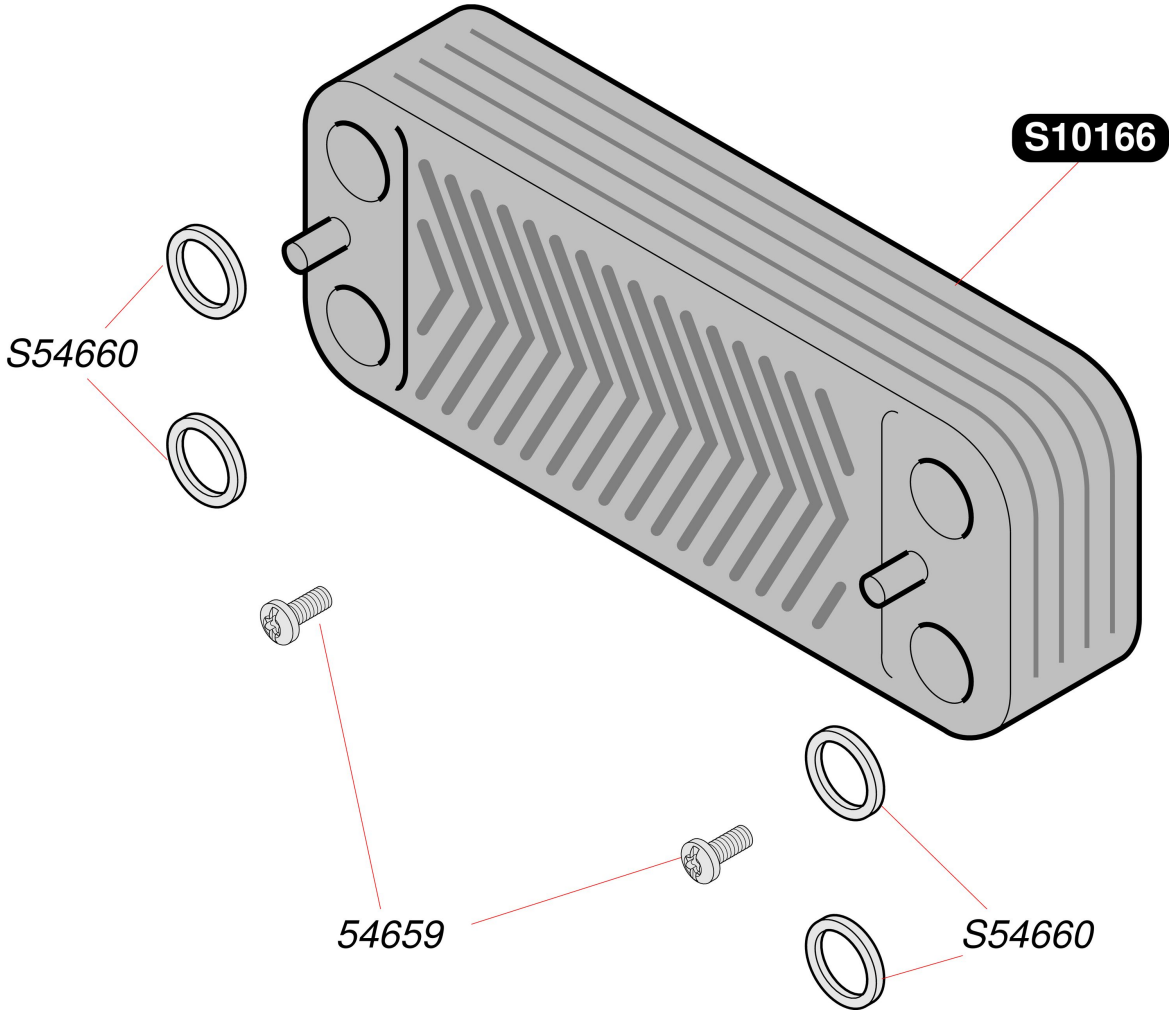

Etanche micro-accumulée

Themaplus F 30 E H-MOD

- Echangeur à plaque

Pos.	Référence	Désignation	Remarque
	05465900	Vis (x50)	
	S1016600	Echangeur sanitaire 12 plaques	
	S5466000	Joint plat (x20)	

Etanche micro-accumulée

Themaplus F 30 E H-MOD

- Vanne trois voies

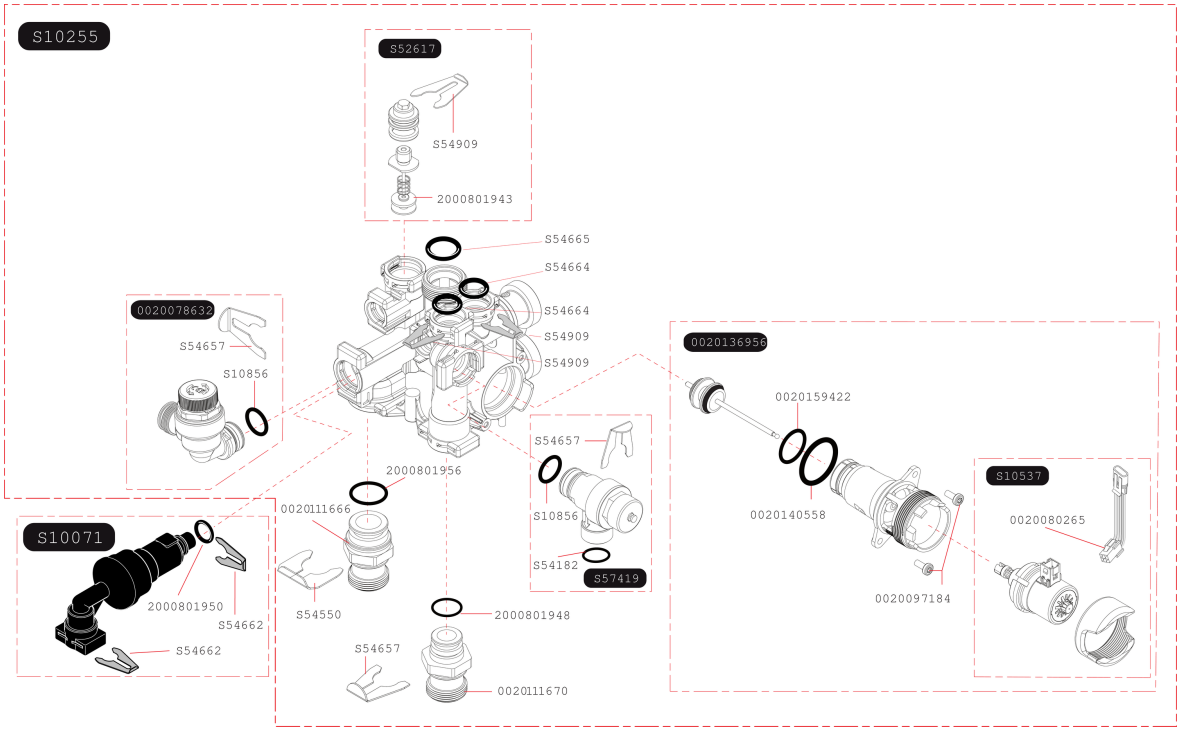

Etanche micro-accumulée

Themaplus F 30 E H-MOD

- Vanne trois voies

Pos.	Référence	Désignation	Remarque
	0020078632	Soupape de sécurité, 3 bar	
	S1007100	Disconnecteur	
	S1025500	Vanne 3 voies + moteur	
	S1053700	Moteur vanne 3 voies	
	S1085600	Joint torique (x10)	
	S5261700	By-pass	
	S5418200	Joint 1/2 (x100)	
	S5455000	Clip 20 mm (x10)	
	S5465700	Clip 18 mm (x10)	
	S5466200	Clip 10 mm (x10)	
	S5466400	Joint torique (x20)	
	S5466500	Joint torique (x20)	
	S5490900	Clip (x15)	
	S5741900	Soupape sanitaire, 10 bar	
	0020080265	Bretelle moteur pas à pas	
	0020097184	Vis (x10)	
	0020111666	Raccord G3/4	
	0020111670	Raccord G3/4	
	0020140558	Joint torique (x10)	
	0020136956	Clapet vanne 3 voies	
	0020159422	Joint torique (x10)	
	2000801948	Joint torique (x20)	
	2000801943	Joint torique by-pass (x25)	
	2000801956	Joint torique (x10)	
	2000801950	Joint torique (x20)	

Etanche micro-accumulée

Themaplus F 30 E H-MOD

- Tubulures et capteur de débit chauffage

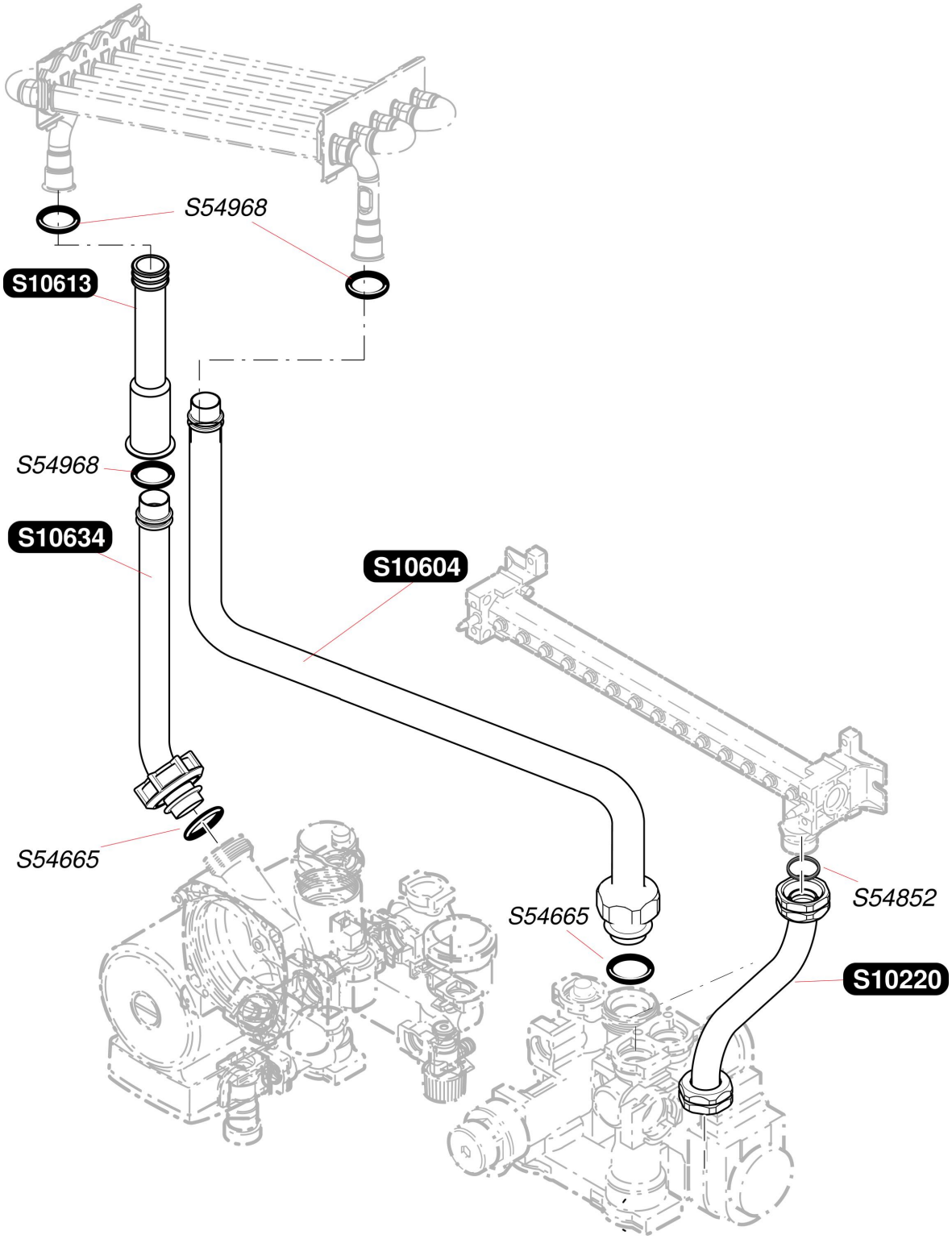

Etanche micro-accumulée

Themaplus F 30 E H-MOD

- Tubulures et capteur de débit chauffage

Pos.	Référence	Désignation	Remarque
	S1022000	Tubulure gaz	
	S1060400	Tube échangeur / V3V	
	S1061300	Tubulure télescopique	
	S1063400	Tubulure échangeur / pompe	
	S5466500	Joint torique (x20)	
	S5485200	Joint 1/2 (x100)	
	S5496800	Joint torique (x50)	

Etanche micro-accumulée

Themaplus F 30 E H-MOD

- Tubulures (entre 07/2005 et 07/2007)

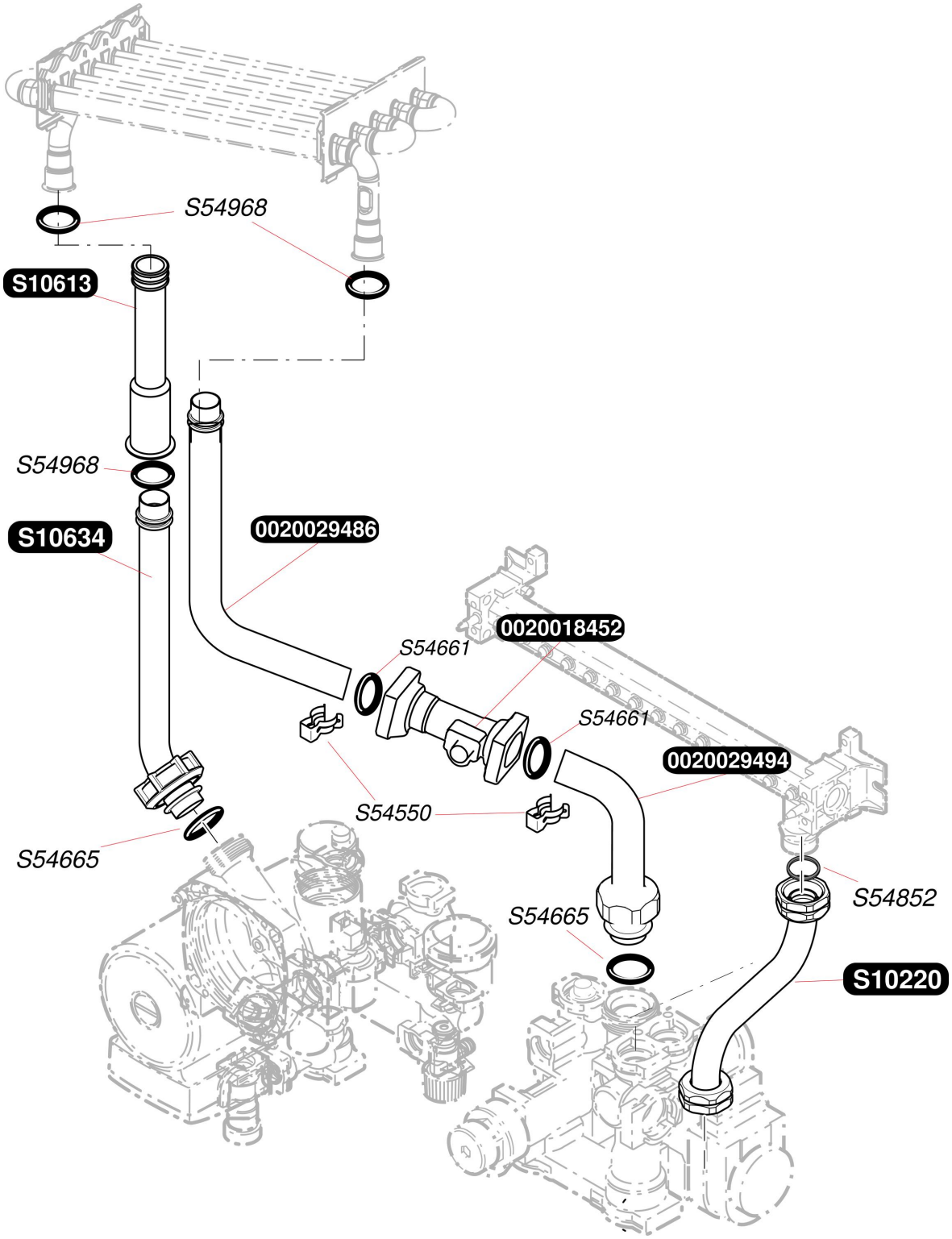

Etanche micro-accumulée

Themaplus F 30 E H-MOD

- Tubulures (entre 07/2005 et 07/2007)

Pos.	Référence	Désignation	Remarque
	0020018452	Corps de vortex	
	0020029486	Tubulure supérieure vortex	
	0020029494	Tubulure inférieure vortex	
	S1022000	Tubulure gaz	
	S1061300	Tubulure télescopique	
	S1063400	Tubulure échangeur / pompe	
	S5455000	Clip 20 mm (x10)	
	S5466500	Joint torique (x20)	
	S5485200	Joint 1/2 (x100)	
	S5496800	Joint torique (x50)	
	2000801950	Joint torique (x20)	

Etanche micro-accumulée

Themaplus F 30 E H-MOD

- Capteur de débit sanitaire

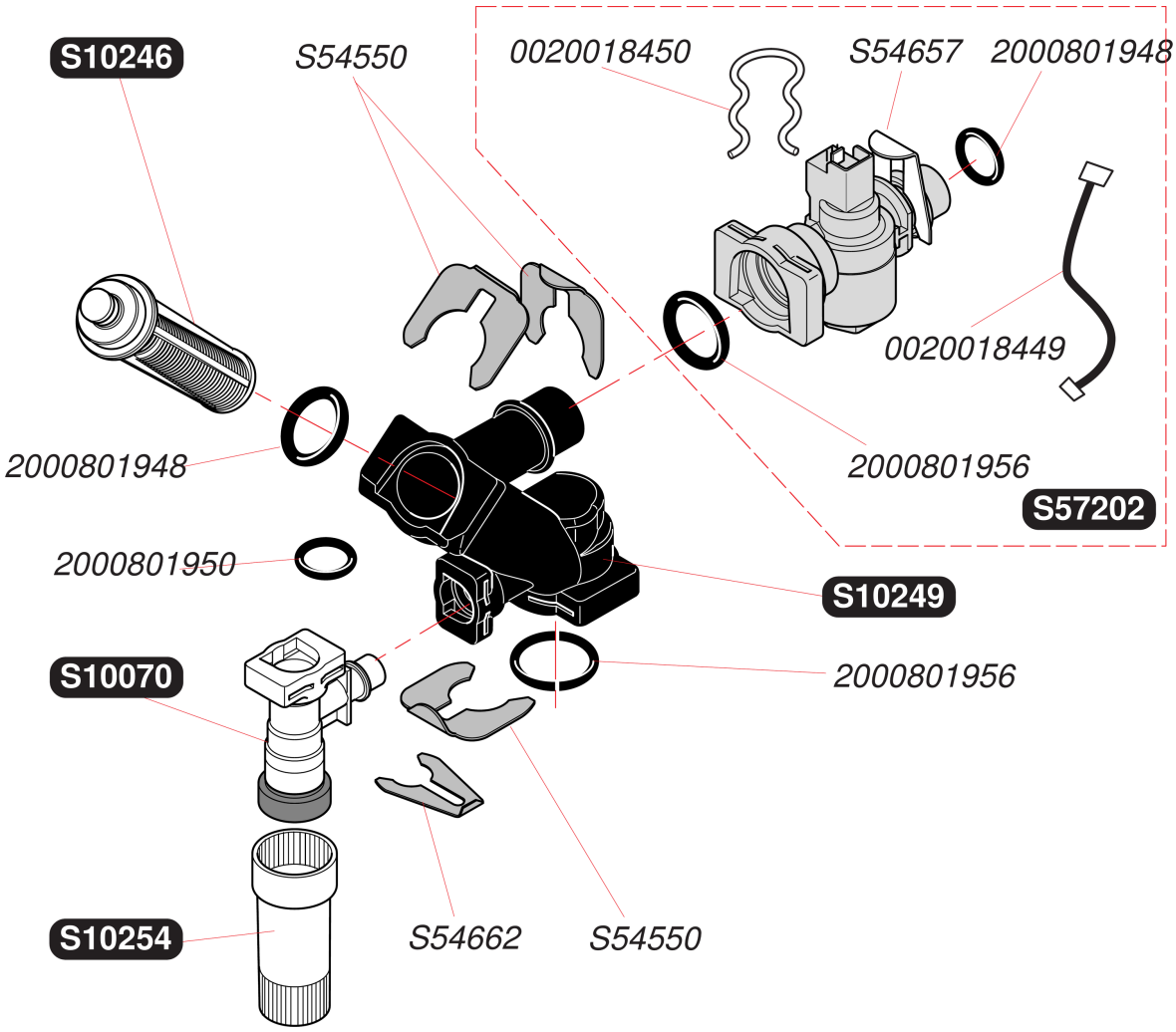

Etanche micro-accumulée

Themaplus F 30 E H-MOD

- Capteur de débit sanitaire

Pos.	Référence	Désignation	Remarque
	0020018449	Bretelle capteur débit sanitaire (x5)	
	0020018450	Clip (x10)	
	S1006800	Rallonge robinet remplissage, courte	
	S1007000	Robinet de remplissage	
	S1024600	Filtre sanitaire	
	S1024900	Raccord EF pipe en Z	
	S5455000	Clip 20 mm (x10)	
	S5465700	Clip 18 mm (x10)	
	S5466200	Clip 10 mm (x10)	
	S5720200	Capteur de débit	
	S1025400	Rallonge robinet remplissage, longue	
	2000801948	Joint torique (x20)	
	2000801956	Joint torique (x10)	
	2000801950	Joint torique (x20)	

Etanche micro-accumulée

Themaplus F 30 E H-MOD

- Vase d'expansion

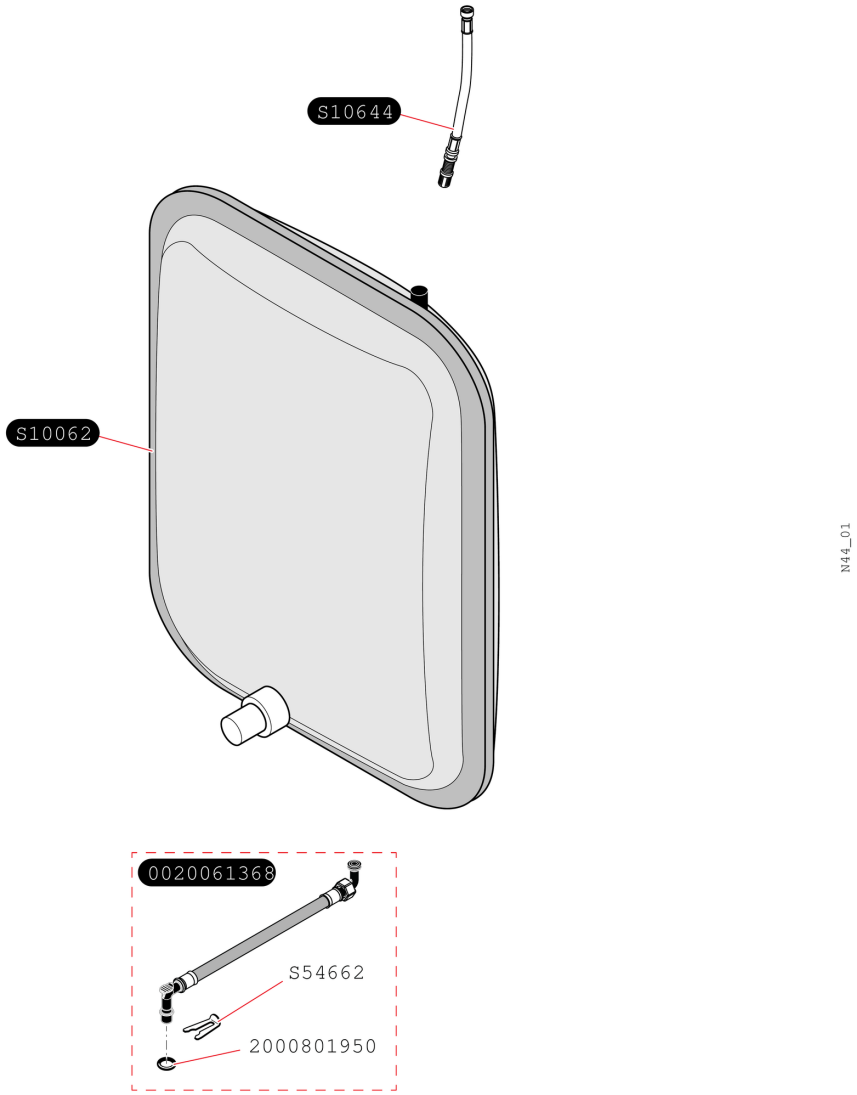

Etanche micro-accumulée

Themaplus F 30 E H-MOD

- Vase d'expansion

Pos.	Référence	Désignation	Remarque
	0020061368	Flexible vase d'expansion	
	S1006200	Vase d'expansion 8 L	
	S5466200	Clip 10 mm (x10)	
	2000801950	Joint torique (x20)	
	S1064400	Rallonge prise de pression vase	

Etanche micro-accumulée

Themaplus F 30 E H-MOD

- Plaque de raccordement

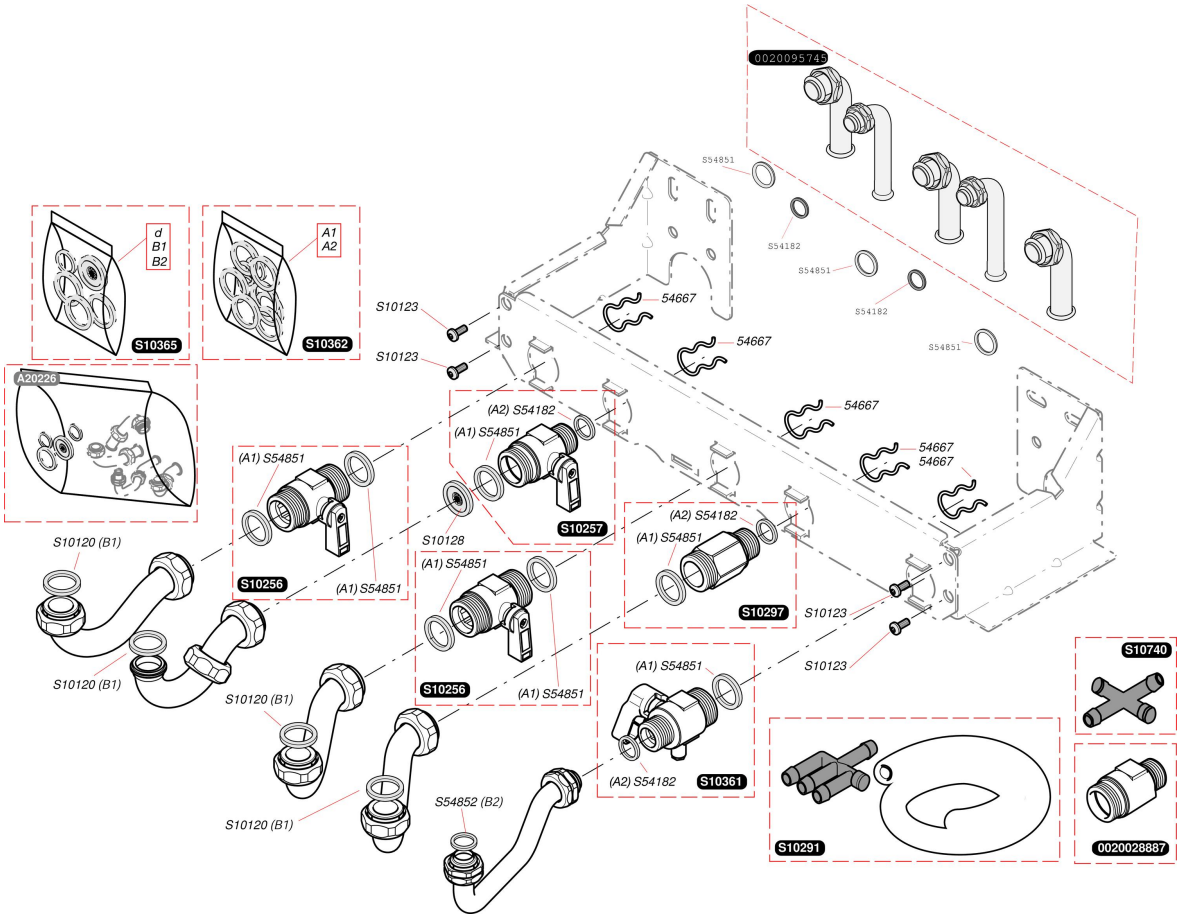

Etanche micro-accumulée

Themaplus F 30 E H-MOD

- Plaque de raccordement

Pos.	Référence	Désignation	Remarque
	0020028887	Raccord clapet anti-retour	
	05466700	Clip (x10)	
	S1012000	Joint (x50)	
	S1012300	Vis (x25)	
	S1012800	Limiteur de débit 16 L (x10)	
	S1025600	Robinet chauffage	
	S1025700	Robinet eau froide	
	S1029100	Té + connecteur	
	S1029700	Raccord eau chaude	
	S1036100	Robinet gaz	
	S1036200	Sachet de joints plaque	
	S1036500	Joint avec limiteur 16 L	
	S1074000	Soupape flexible	
	S5418200	Joint 1/2 (x100)	
	S5485100	Joint 3/4 (x100)	
	S5485200	Joint 1/2 (x100)	
	A2022600	Douille plaque C/performance	
	0020095745	Kit raccordement	

Etanche micro-accumulée

Themaplus F 30 E H-MOD

- Extracteur + évacuation fumées

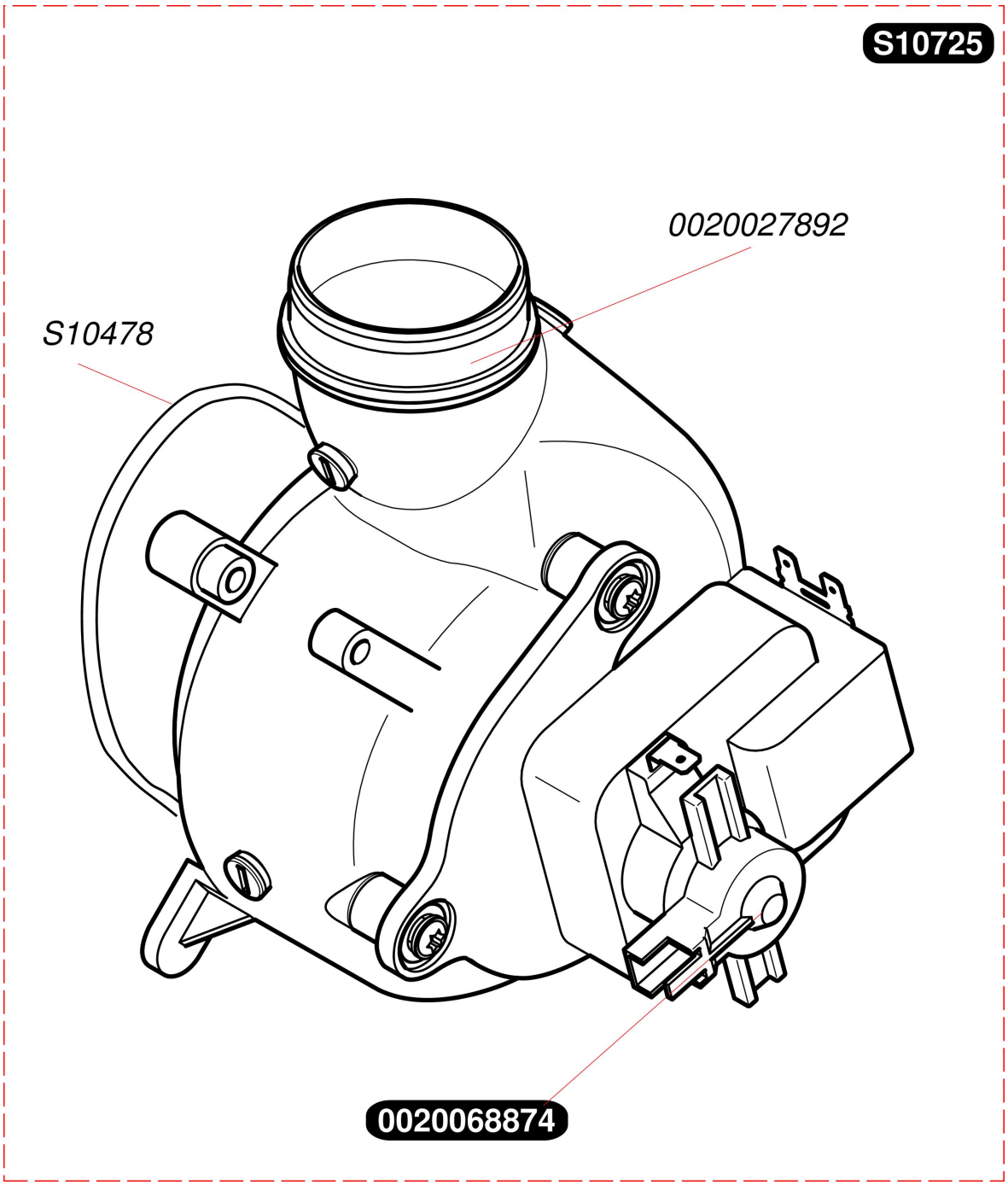

Etanche micro-accumulée

Themaplus F 30 E H-MOD

- Extracteur + évacuation fumées

Pos.	Référence	Désignation	Remarque
	0020068874	Tachymètre	
	S1047800	Joint torique	
	S1072500	Extracteur	
	0020027892	Joint silicone extracteur	

Etanche micro-accumulée

Themaplus F 30 E H-MOD

- Ballon ECS

Microaccumulation montée en série avant n° appareil 0400432654.

Si changement complet de la microaccumulation, prendre la nouvelle référence: S10785

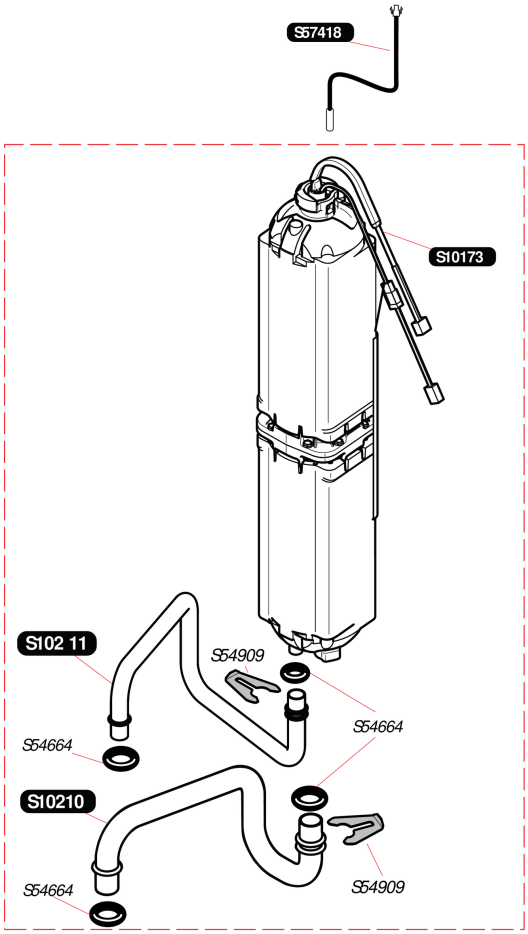

Microaccumulation montée en série après n° appareil 0400432654

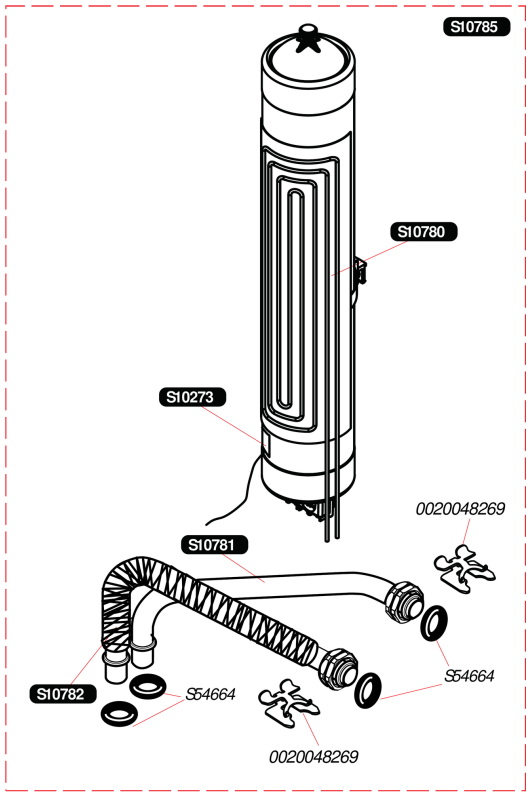

Etanche micro-accumulée

Themaplus F 30 E H-MOD

- Ballon ECS

Pos.	Référence	Désignation	Remarque
	S1017300	Résistance ballon	
	S1021000	Tubulure eau froide	
	S1021100	Tube sortie eau chaude sanitaire	
	S1027300	Capteur de température	
	S1078000	Résistance microaccumulation	
	S1078100	Tube entrée	
	S1078200	FLEXIBLE,POUR SORTIE µACCU	
	S1078500	Micro accumulation	
	S5466400	Joint torique (x20)	
	S5490900	Clip (x15)	
	S5741800	Capteur de température	
	0020048269	Clip sécurisé 12 (x10)	

Etanche micro-accumulée

Themaplus F 30 E H-MOD

Aide au diagnostic

code	type de défaut	indication
01 ou 04	défaut d'allumage (pas de gaz ou pas de détection flamme)	F
02	défaut d'air (SRC ou pressostat) réarmement automatique après 15 min	F
03	défaut air répétitif	F
05	défaut sur la boucle sécurité de surchauffe	F
06	défaut sur la boucle capteur chauffage CTN2	F
07	non utilisé	
08	défaut sur la boucle capteur ballon CTN3	F
09	défaut sur la boucle capteur pression eau	F
10	non utilisé	
11	pas de réception par la carte principale	F
12	défaut interface utilisateur ou commande déportée	F
13	défaut circuit principal	F
14	limite maximum de température départ chauffage dépassée (>95°C)	F
15	défaut moteur pas à pas (mécanisme gaz)	F
16	défaut d'étanchéité de l'électrovanne de sécurité gaz	F
17	tension réseau trop faible (<170V)	F
18	défaut de carte interface	F
19	CTN2 déclipsée pendant une demande sanitaire	F
20	carte interface non compatible avec le modèle	F
21	manque d'eau (moins de 0,5 bar)	F
22	trop d'eau (plus de 2,7 bar)	

Etanche micro-accumulée

Themaplus F 30 E H-MOD

schémas Description

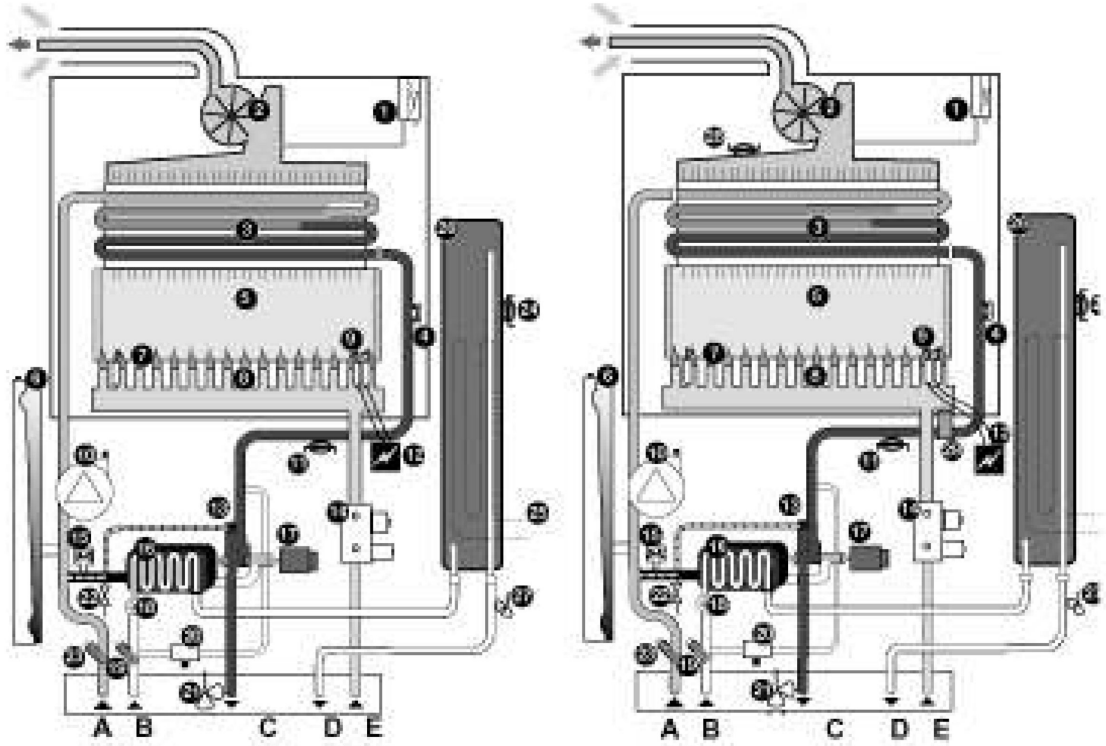

Themaplus F

Themaplus F H - MOD

1 - Pressostat (Pr)
2 - Extracteur (Ex)
3 - Échangeur chauffage
4 - Sécurité de surchauffe (K4)
5 - Chambre de combustion
6 - Vase d'expansion
7 - Électrode de contrôle de flamme (EI)
8 - Brûleur
9 - Électrodes d'allumage (EA)
10 - Pompe (P)
11 - Thermistance chauffage/sanitaire (CTN2)
12 - Allumeur électronique (AL)
13 - By-pass
14 - Mécanisme gaz (EV)
15 - Capteur de pression d'eau (Cp)
16 - Échangeur sanitaire
17 - Vanne trois voies (V3V)
18 - Détecteur de débit (Db)
19 - Filtre sur arrivée eau froide
20 - Disconnecteur (remplissage)
21 - Soupape de sécurité à 3 bar
22 - Robinet de vidange
23 - Filtre sur circuit chauffage
24 - Thermistance de maintien en temp. de la micro-accu. (CTN3)
25 - Résistance de micro-accu.
26 - Micro-accu.
27 - Soupape de sécurité sanitaire 10 bar
28 - Thermistance anti-condensation (F H-MOD)
29 - Electrovanne gaz (F H-MOD)

A - Retour chauffage
B - Arrivée eau froide
C - Départ chauffage
D - Départ eau chaude
E - Arrivée gaz

Etanche micro-accumulée

Themaplus F 30 E H-MOD

Schéma de câblage et de principe

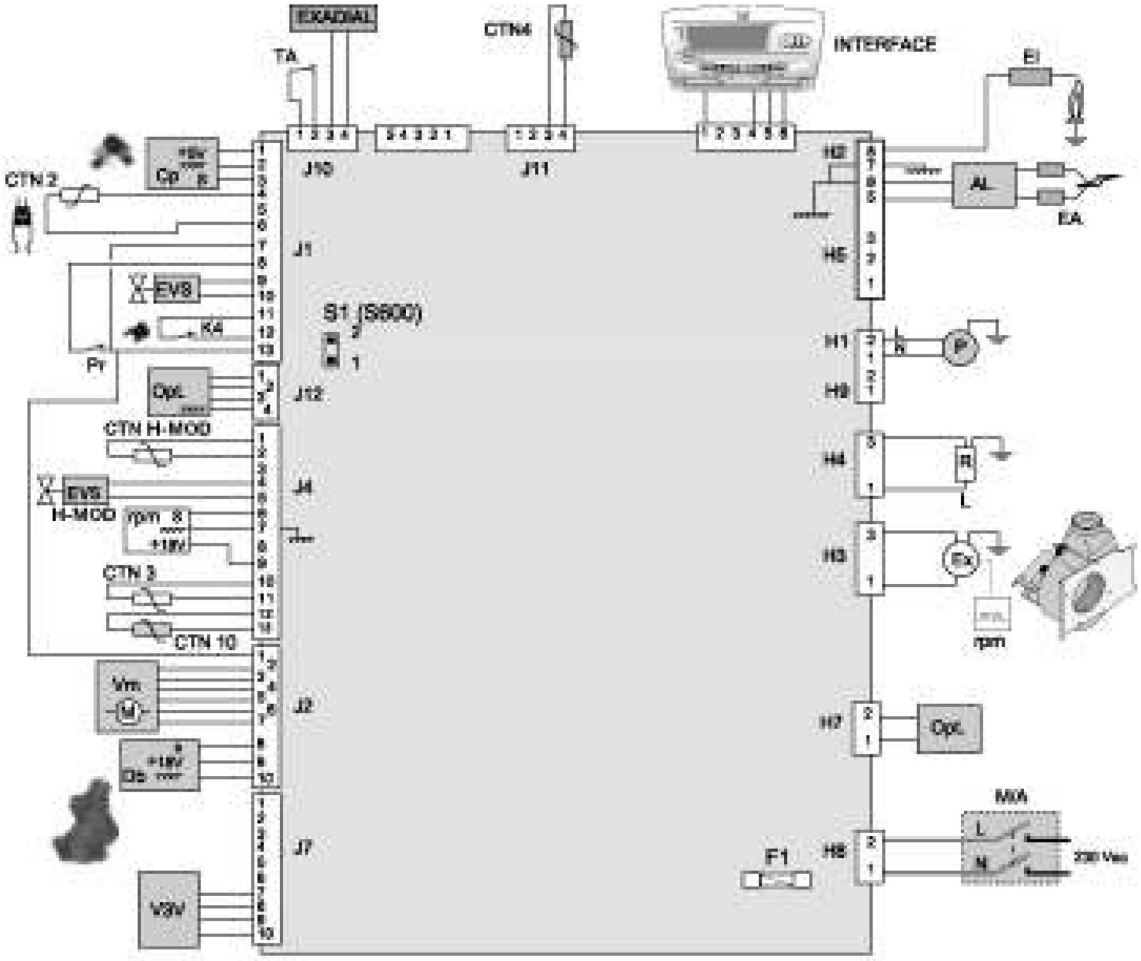

MA - marche/arrêt
P - pompe
AL - allumeur récurrent
V3V - vanne 3 voies
INTERFACE - interface utilisateur
K4 - sécurité de surchauffe
Db - détecteur de débit
Cp - capteur de pression eau
Vm - vanne modulante du mécanisme gaz
EVS - électrovanne de sécurité gaz
TA - thermostat d'ambiance
FA - électrodes d'allumage
FL - électrode de ionisation
R - résistance de maintien (micro-accu.)
CTN2 - thermistance chauffage
CTN3 - thermistance micro-accu.

F1 - fusible 200 mAT - Attention : F1 est sur le neutre
EX - extracteur modulant
Pr - pressostat sécurité air
rpm - module vitesse extracteur

Composants spécifiques aux modèles H-MOD :
CTN H-MOD - thermistance anti-condensation
EVS H-MOD - electrovanne gaz H-MOD

accessoires
Opt - carte option
CTN4 - thermistance de sonde extérieure
S1 - S600 - inutilisé. Laisser le shunt en place
EXADIAL - Commande téléphonique
CTN10 - Thermistance de kit solaire