Condensation

Thema Condens F AS 24 E

- Habillage

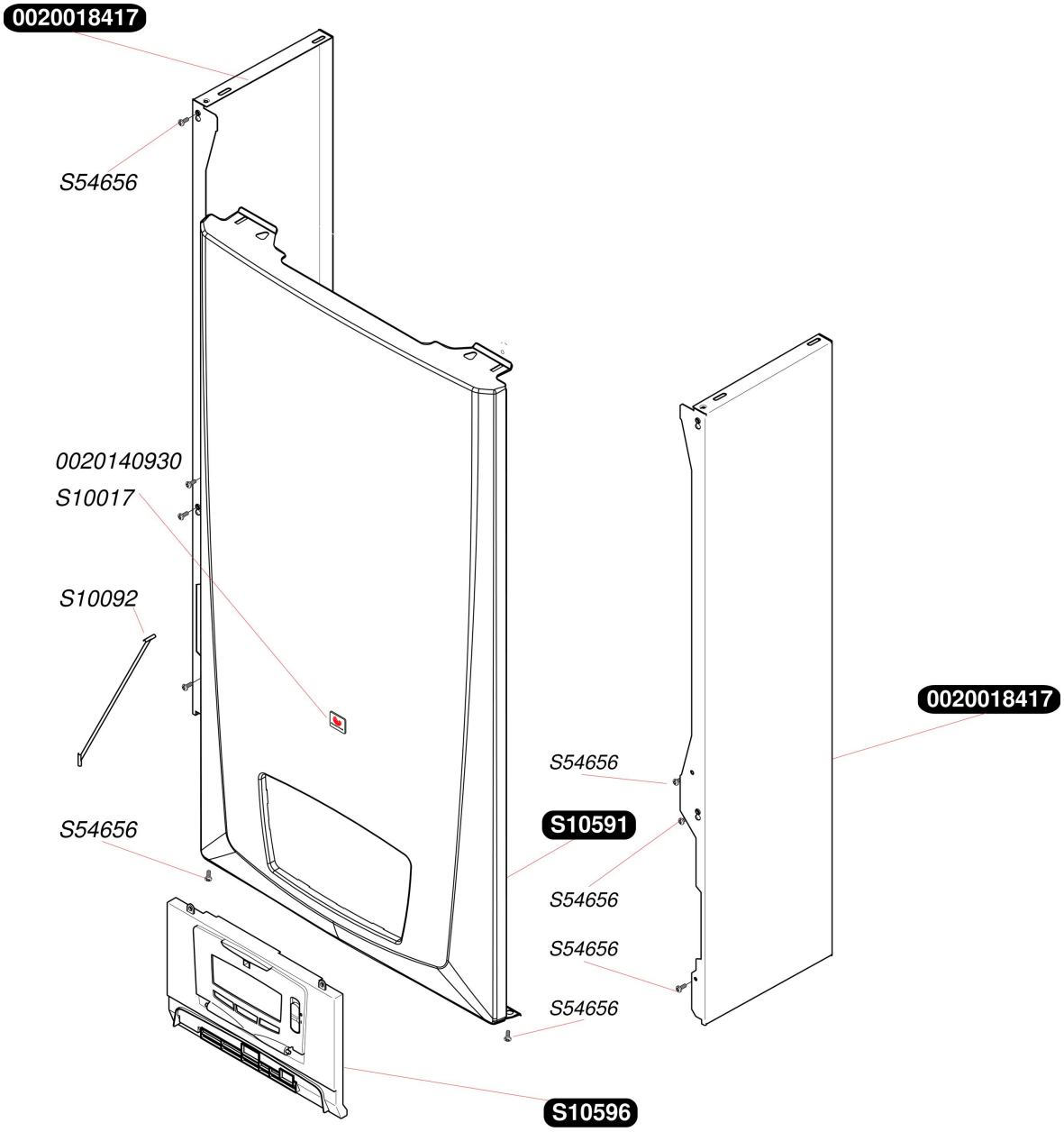

Condensation

Thema Condens F AS 24 E

- Habillage

Pos.	Référence	Désignation	Remarque
	0020018417	Panneau latéral	
	S1001700	Plaque de firme SD clippée (x10)	
	S1009200	Retenue de bandeau (x5)	
	S1059100	Façade	
	S1059600	Bandeau	
	S5465600	Vis tôle 4,2x13,5 (x50)	
	0020140930	Plaque de Firme SD collée (x10)	

Condensation

Thema Condens F AS 24 E

- Carcasse

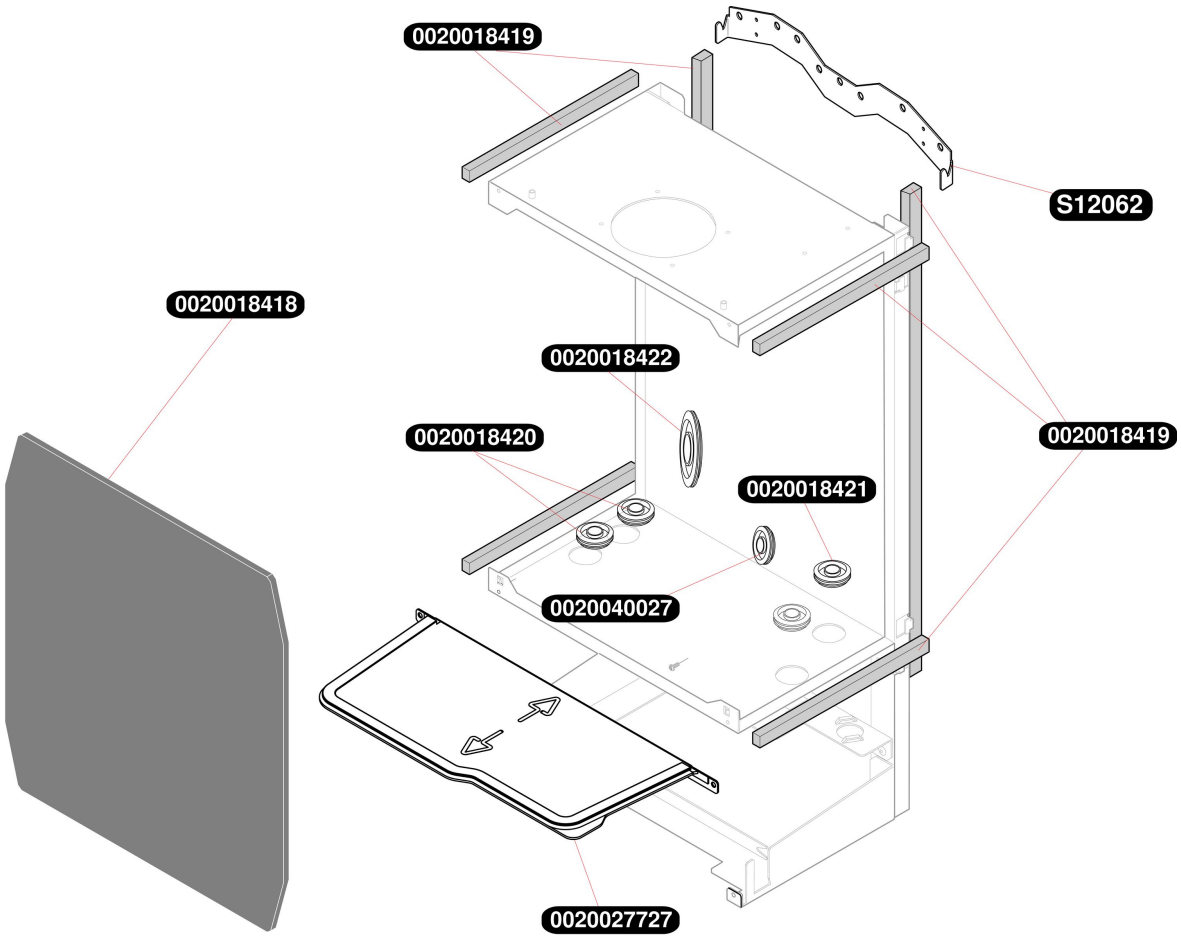

Condensation

Thema Condens F AS 24 E

- Carcasse

Pos.	Référence	Désignation	Remarque
	0020018418	Isolant accoustique façade	
	0020018419	Joint plat de fond / panneau (x2)	
	0020018420	Passe tube (x10)	
	0020018421	Passe tube (x5)	
	0020018422	Passe tube (x5)	
	0020027727	Plaque amovible	
	0020040027	Obturateur (x5)	
	S1206200	Barrette d'accrochage	

Condensation

Thema Condens F AS 24 E

- Échangeur

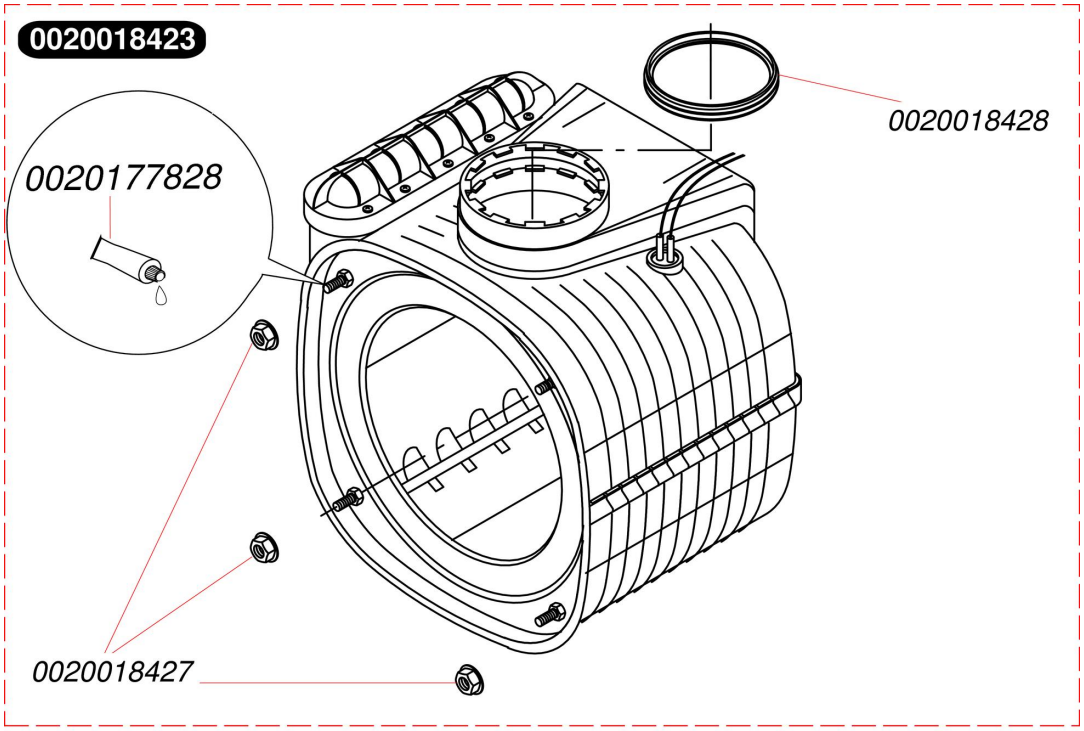

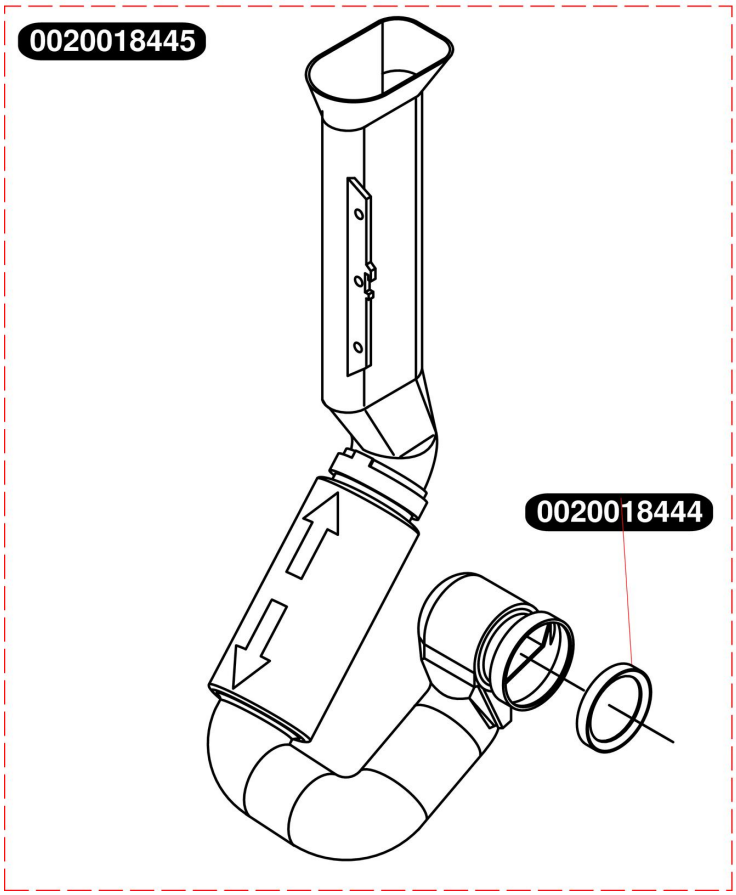

Condensation

Thema Condens F AS 24 E

- Échangeur

Pos.	Référence	Désignation	Remarque
	0020018423	Echangeur	
	0020018427	Ecrous (x10)	
	0020018428	Joint plat (x5)	
	0020018444	Joint plat (x10)	
	0020018445	Tube d'amenée d'air frais	
	0020177828	Graisse cuivre (x10)	

Condensation

Thema Condens F AS 24 E

- Brûleur

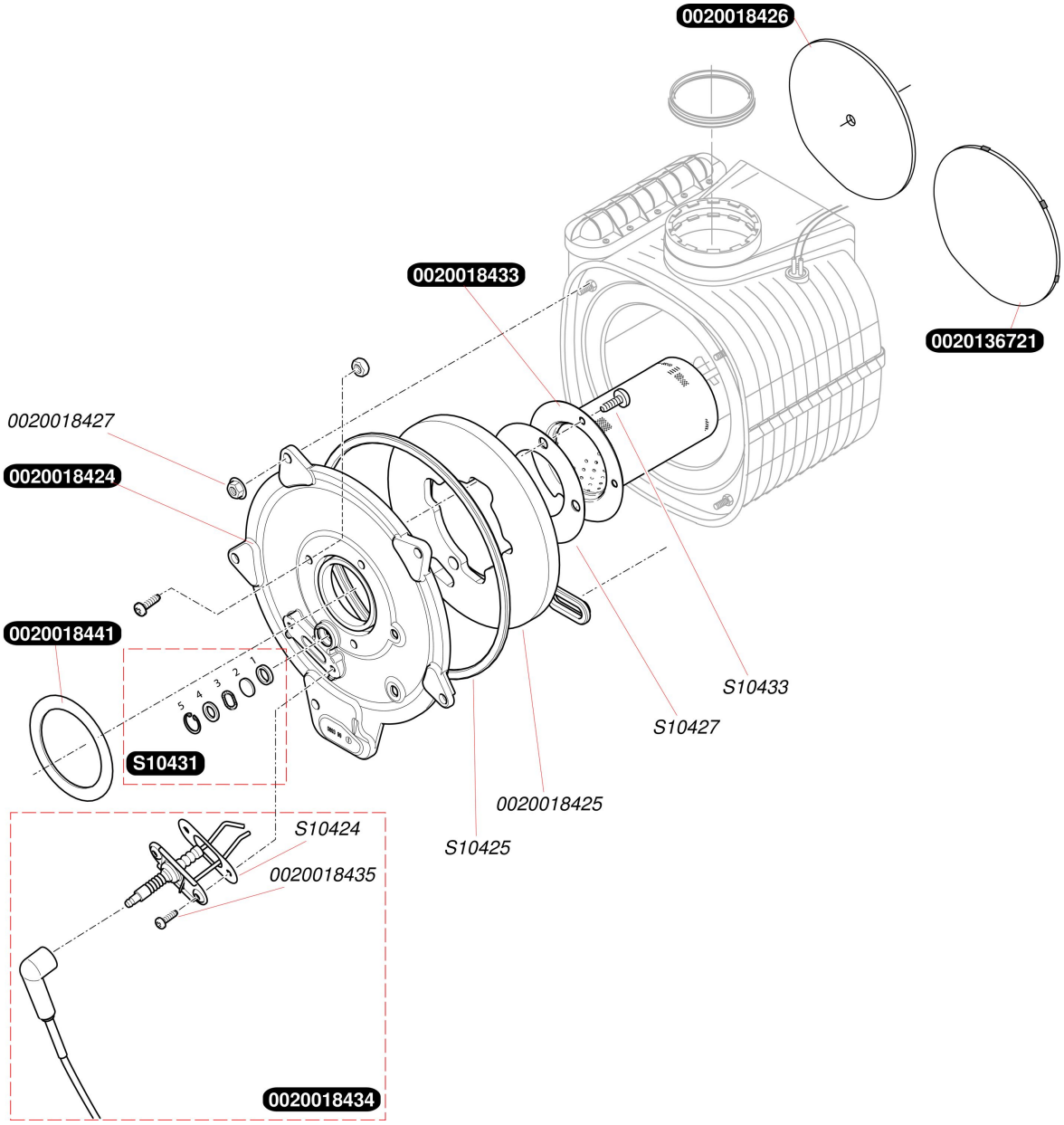

Condensation

Thema Condens F AS 24 E

- Brûleur

Pos.	Référence	Désignation	Remarque
	0020018424	Porte de visite échangeur	
	0020018425	Isolant de porte	
	0020018426	Isolant, 16 mm avec ecrou et rondelle	
	0020018427	Ecrous (x10)	
	0020018433	Brûleur	
	0020018434	Bougie d'allumage + contrôle	
	0020018435	Vis (x10)	
	0020018441	Joint plat (x5)	
	S1042400	Joint de bougie (x5)	
	S1042500	Joint couvercle brûleur	
	S1042700	Joint brûleur	
	S1043100	Viseur de flamme	
	S1043300	Vis M6x10 (x10)	
	0020136721	Isolant, 16 mm avec clips	

Condensation

Thema Condens F AS 24 E

- Mécanisme gaz

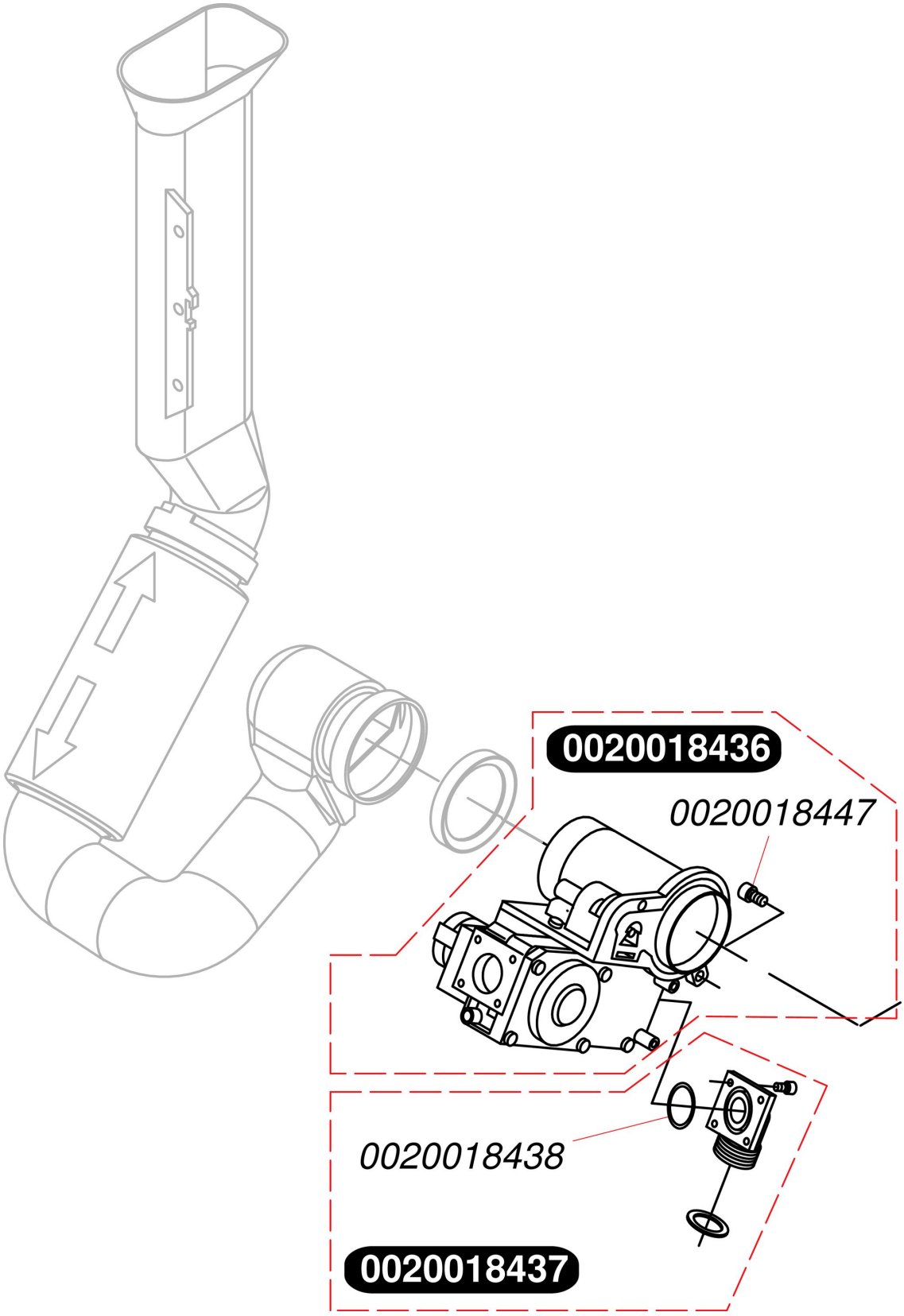

Condensation

Thema Condens F AS 24 E

- Mécanisme gaz

Pos.	Référence	Désignation	Remarque
	0020018436	Vanne gaz	
	0020018437	Raccord gaz	
	0020018438	Joint torique (x10)	
	0020018447	Vis (x10)	

Condensation

Thema Condens F AS 24 E

- Faisceaux et boitier électrique

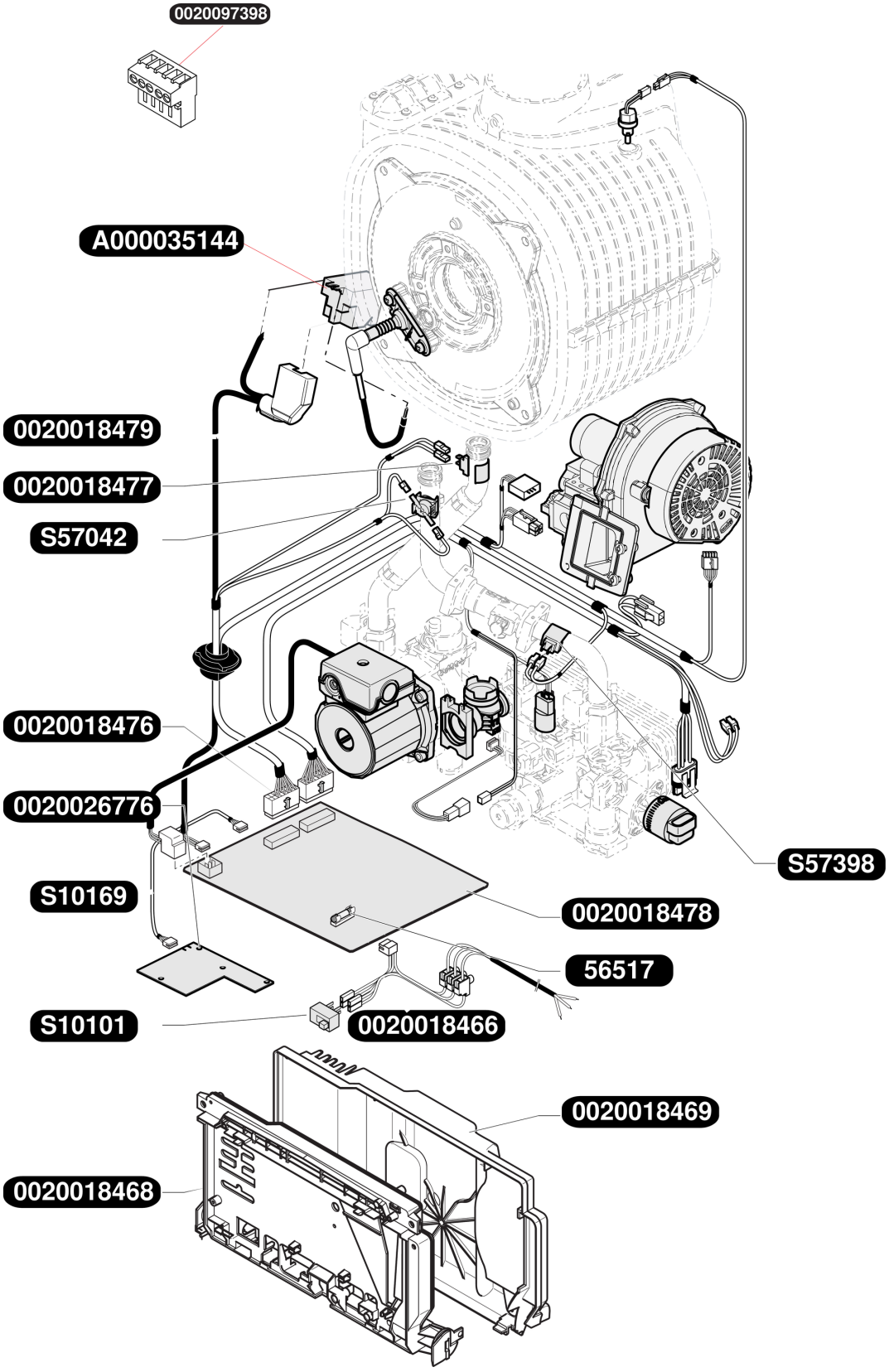

Condensation

Thema Condens F AS 24 E

- Faisceaux et boitier électrique

Pos.	Référence	Désignation	Remarque
	0020018466	Faisceau électrique, alimentation	
	0020018468	Boîtier tableau électrique	
	0020018469	Couvercle boîtier	
	0020018476	Faisceau hydraulique AS	
	0020018477	Thermostat surchauffe	
	0020018478	Carte principale	
	0020018479	Faisceau allumeur	
	0020026776	Carte interface AS	
	05651700	Fusible 2A (x5)	
	S1010100	Interrupteur ON/OFF	
	S1016900	Faisceau interface	
	S5704200	Capteur de température sanitaire	
	S5739800	Capteur de température	
	0020097398	Connecteur 5 voies	
	A000035144	Allumeur récurrent	

Condensation

Thema Condens F AS 24 E

- Pompe et capteur de pression

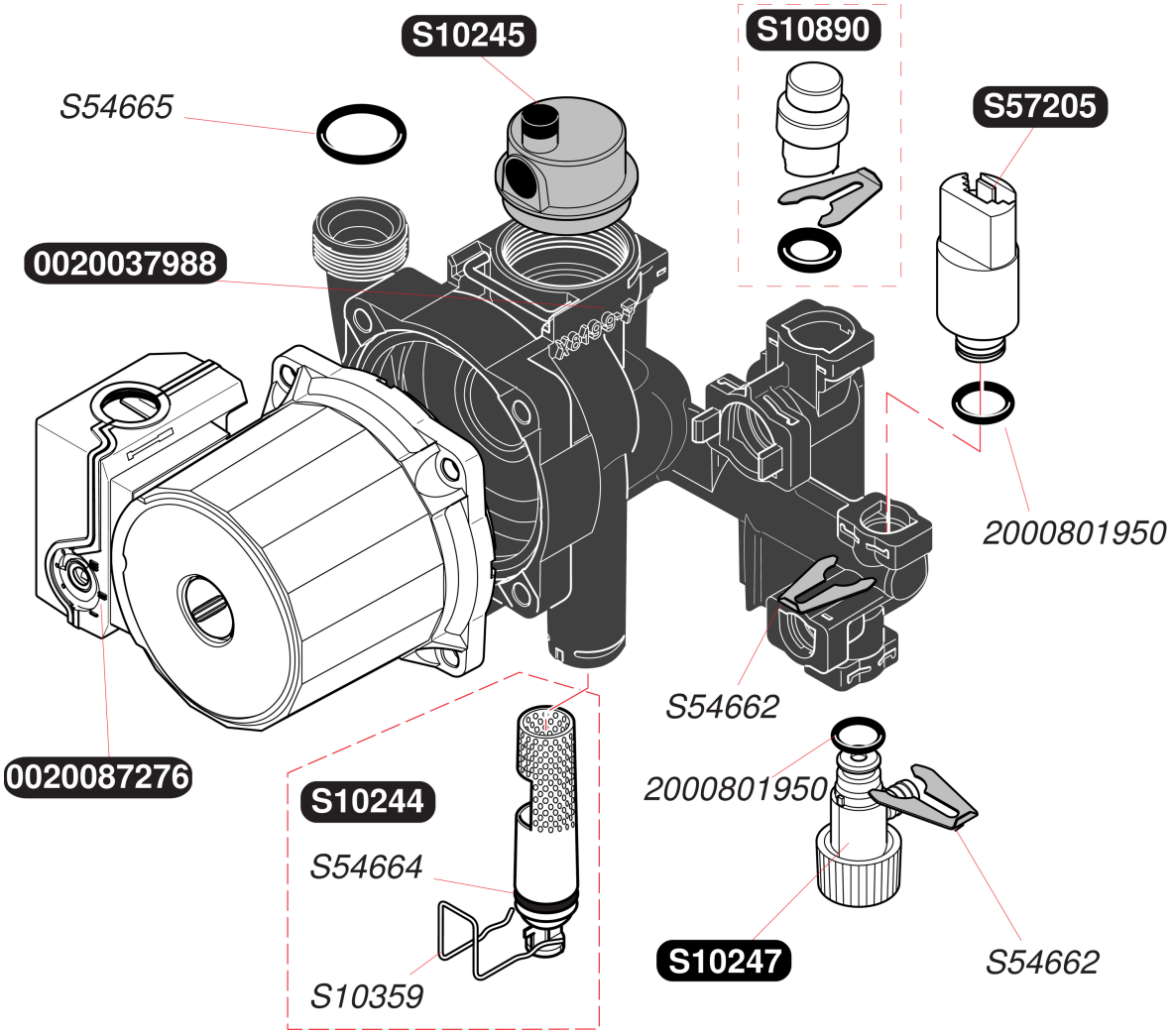

Condensation

Thema Condens F AS 24 E

- Pompe et capteur de pression

Pos.	Référence	Désignation	Remarque
	0020037988	Bloc pompe plastique	
	S1024400	Filtre chauffage	
	S1024500	Purgeur dégazeur	
	S1024700	Purgeur chauffage	
	S1035900	Clip (x10)	
	S5466200	Clip 10 mm (x10)	
	S5466400	Joint torique (x20)	
	S5466500	Joint torique (x20)	
	S5720500	Capteur de pression	
	0020087276	Moteur pompe	
	0020097387	Groupe de remplissage	
	S1089000	Bouchon	
	2000801950	Joint torique (x20)	

Condensation

Thema Condens F AS 24 E

- Echangeur à plaque

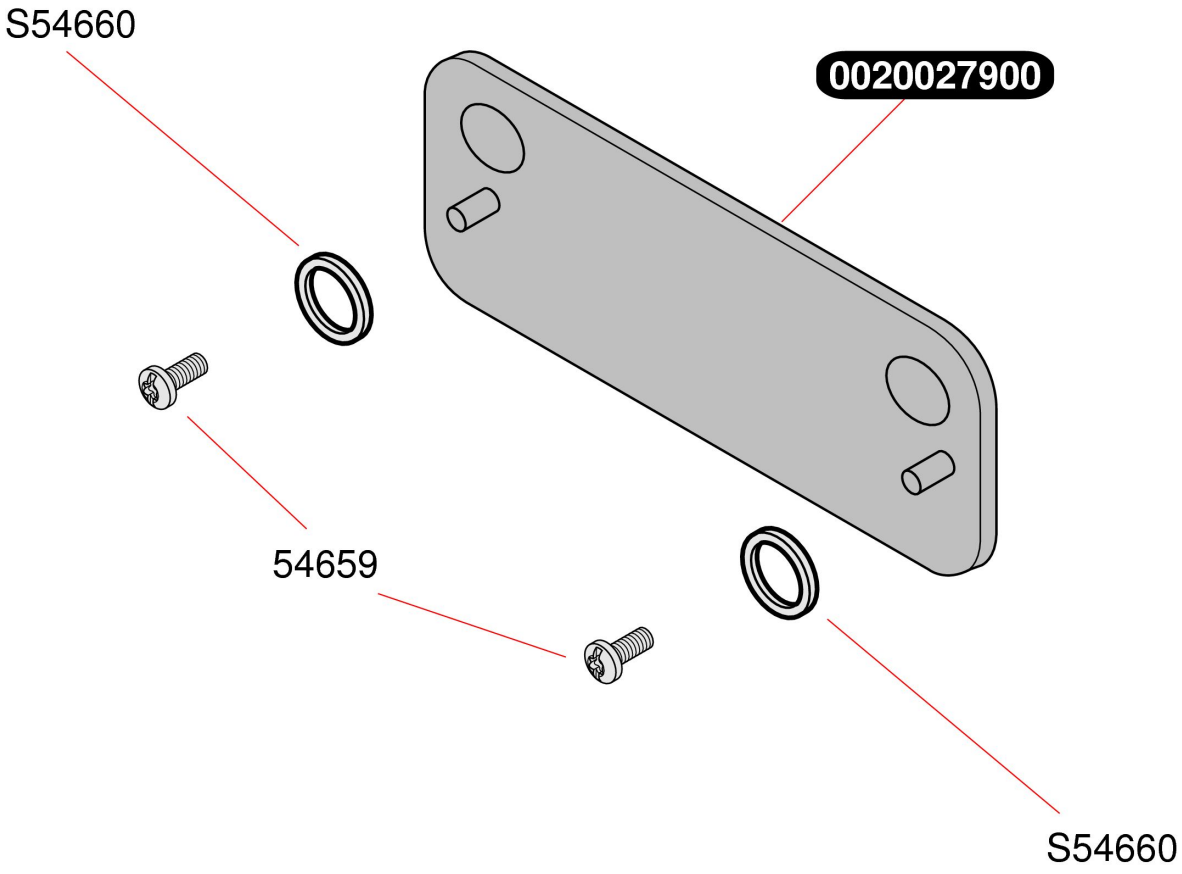

Condensation

Thema Condens F AS 24 E

- Echangeur à plaque

Pos.	Référence	Désignation	Remarque
	0020027900	Raccord, chaudiere AS	
	05465900	Vis (x50)	
	S5466000	Joint plat (x20)	

Condensation

Thema Condens F AS 24 E

- Vanne trois voies

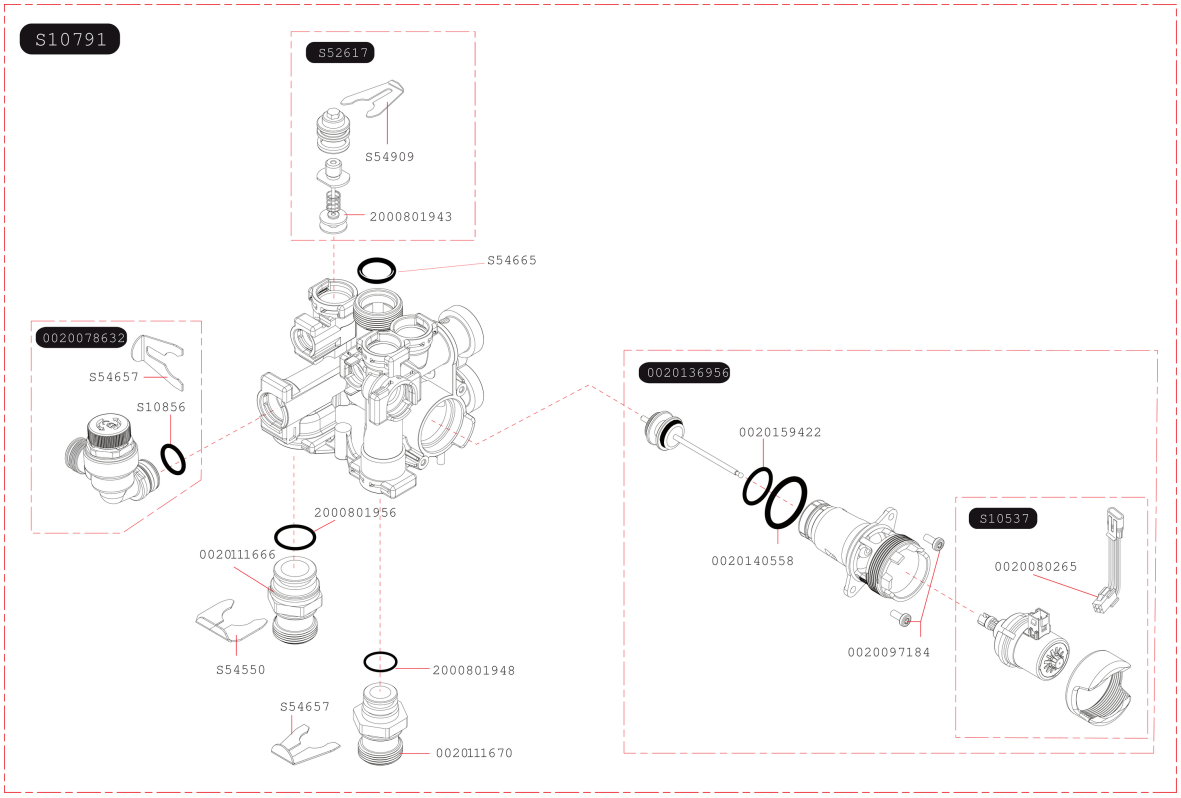

Condensation

Thema Condens F AS 24 E

- Vanne trois voies

Pos.	Référence	Désignation	Remarque
	0020078632	Soupape de sécurité, 3 bar	
	0020080265	Bretelle moteur pas à pas	
	0020097184	Vis (x10)	
	0020111666	Raccord G3/4	
	0020111670	Raccord G3/4	
	0020140558	Joint torique (x10)	
	S1053700	Moteur vanne 3 voies	
	S1079100	Vanne 3 voies + moteur	
	S1085600	Joint torique (x10)	
	S5261700	By-pass	
	S5455000	Clip 20 mm (x10)	
	S5465700	Clip 18 mm (x10)	
	S5466500	Joint torique (x20)	
	S5490900	Clip (x15)	
	0020136956	Clapet vanne 3 voies	
	0020159422	Joint torique (x10)	
	2000801948	Joint torique (x20)	
	2000801943	Joint torique by-pass (x25)	
	2000801956	Joint torique (x10)	

Condensation

Thema Condens F AS 24 E

- Tubulures et capteur de débit chauffage

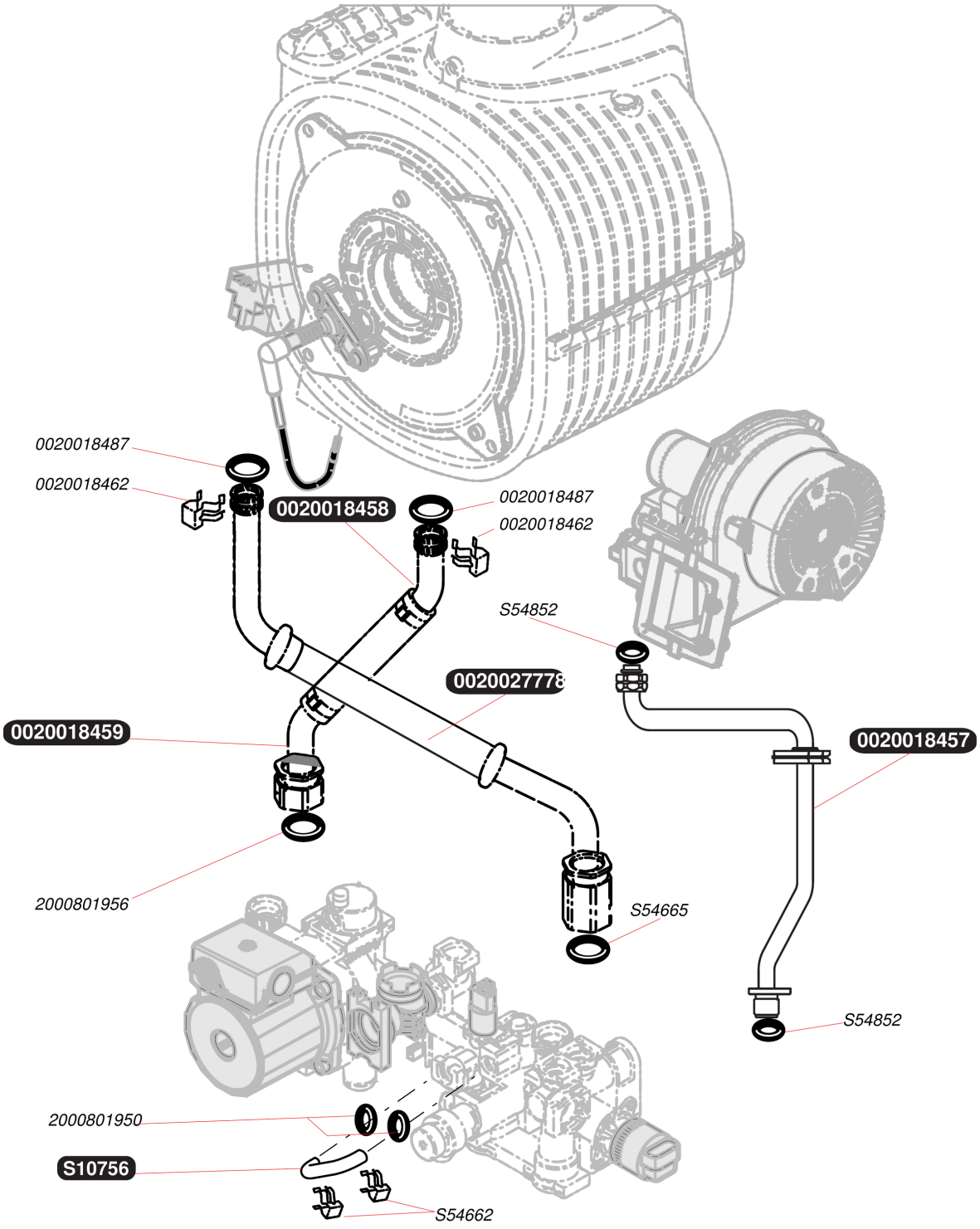

Condensation

Thema Condens F AS 24 E

- Tubulures et capteur de débit chauffage

Pos.	Référence	Désignation	Remarque
	0020018457	Tube gaz	
	0020018458	Tubulure pompe / échangeur supérieur	
	0020018459	Tubulure pompe / échangeur inférieur	
	0020018462	Agrafe (x10)	
	0020018463	Flexible sortie micro accumulation	
	0020018464	Tube, entrée micro accumulation	
	0020018487	Joint torique (x10)	
	S1075600	Tube by-pass	
	S5455000	Clip 20 mm (x10)	
	S5466200	Clip 10 mm (x10)	
	S5466400	Joint torique (x20)	
	S5466500	Joint torique (x20)	
	S5485200	Joint 1/2 (x100)	
	S5490900	Clip (x15)	
	0020027778	Tubulure	
	2000801956	Joint torique (x10)	
	2000801950	Joint torique (x20)	

Condensation

Thema Condens F AS 24 E

- Tubulures (entre 07/2005 et 07/2007)

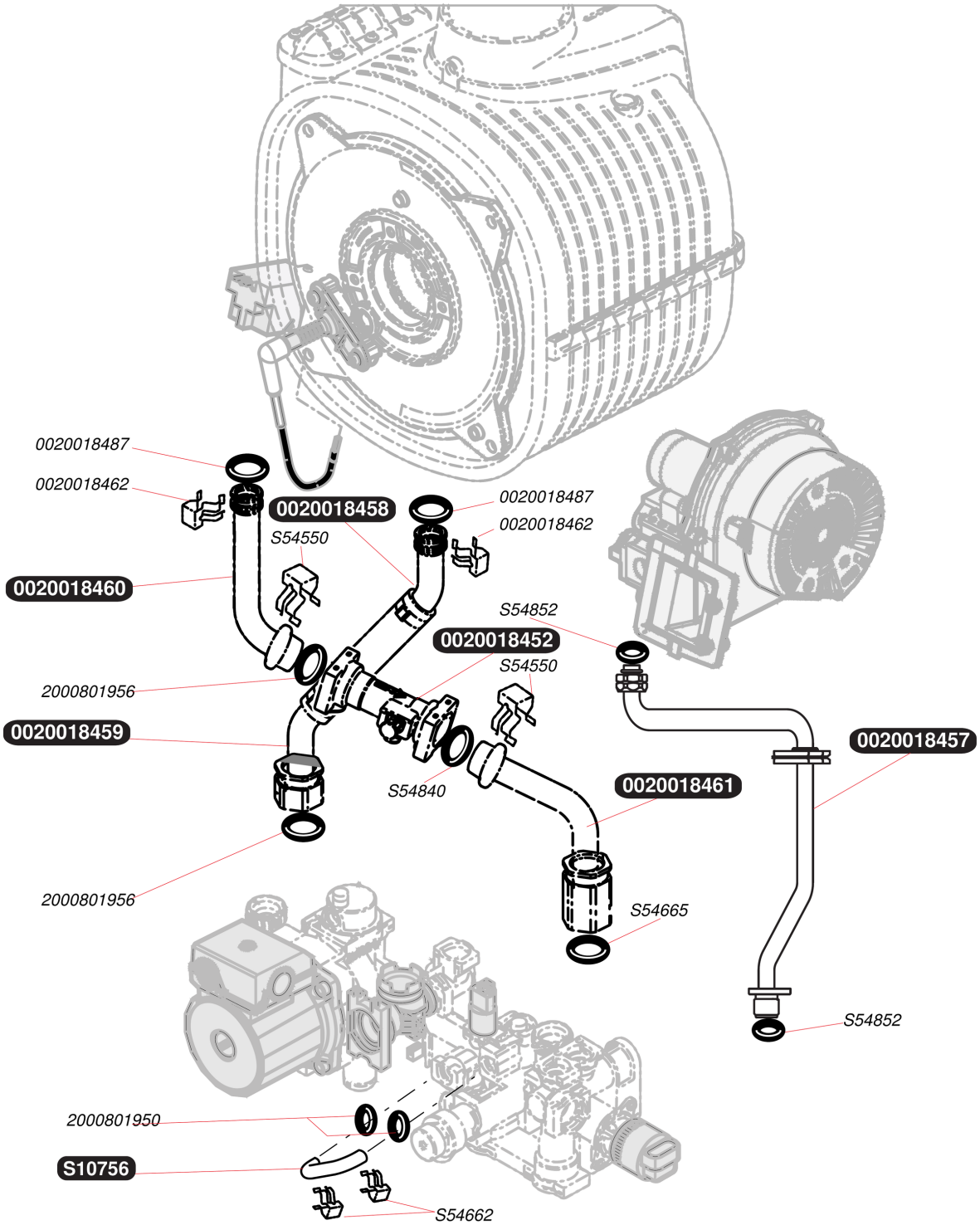

Condensation

Thema Condens F AS 24 E

- Tubulures (entre 07/2005 et 07/2007)

Pos.	Référence	Désignation	Remarque
	0020018452	Corps de vortex	
	0020018457	Tube gaz	
	0020018458	Tubulure pompe / échangeur supérieur	
	0020018459	Tubulure pompe / échangeur inférieur	
	0020018460	Tubulure échangeur / vanne 3 voies	
	0020018461	Tubulure échangeur / vanne 3 voies	
	0020018462	Agrafe (x10)	
	0020018487	Joint torique (x10)	
	S1075600	Tube by-pass	
	S5455000	Clip 20 mm (x10)	
	S5466200	Clip 10 mm (x10)	
	S5466500	Joint torique (x20)	
	S5485200	Joint 1/2 (x100)	
	2000801956	Joint torique (x10)	
	2000801950	Joint torique (x20)	

Condensation

Thema Condens F AS 24 E

- Vase d'expansion

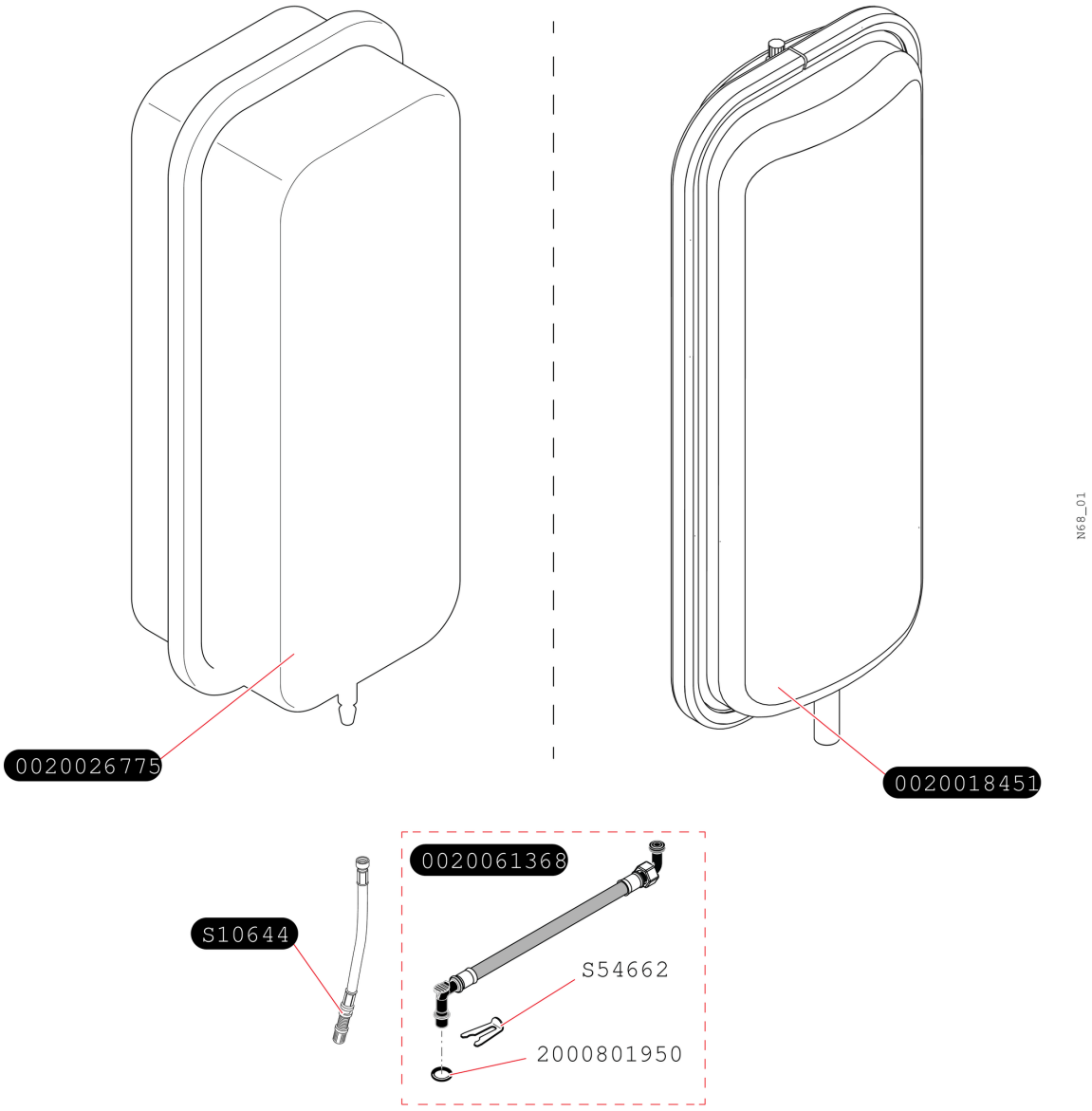

Condensation

Thema Condens F AS 24 E

- Vase d'expansion

Pos.	Référence	Désignation	Remarque
	0020026775	Vase d'expansion 10 L	
	S5466200	Clip 10 mm (x10)	
	0020061368	Flexible vase d'expansion	
	2000801950	Joint torique (x20)	
	0020018451	Vase d'expansion 8 L	
	S1064400	Rallonge prise de pression vase	

Condensation

Thema Condens F AS 24 E

- Plaque de raccordement

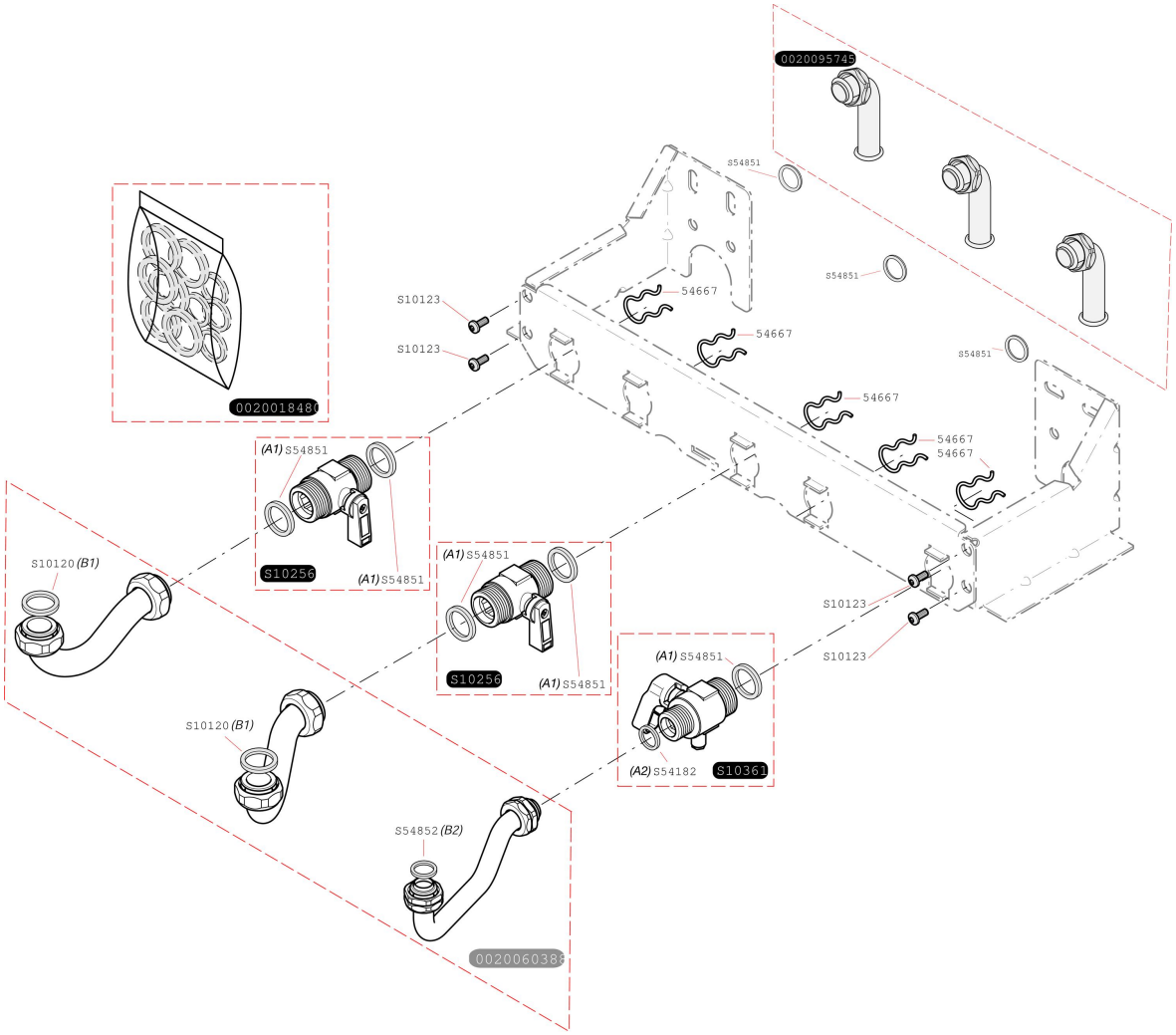

Condensation

Thema Condens F AS 24 E

- Plaque de raccordement

Pos.	Référence	Désignation	Remarque
	0020018480	Joint plaque (Sachet)	
	S1012300	Vis (x25)	
	05466700	Clip (x10)	
	S1012000	Joint (x50)	
	S5485200	Joint 1/2 (x100)	
	S1036100	Robinet gaz	
	S1025600	Robinet chauffage	
	S5485100	Joint 3/4 (x100)	
	0020027774	Douille plaque / installation	
	0020095745	Kit raccordement	
	0020060388	Douilles plaque Thema Condens Type C	
	S5418200	Joint 1/2 (x100)	

Condensation

Thema Condens F AS 24 E

- Extracteur + évacuation fumées

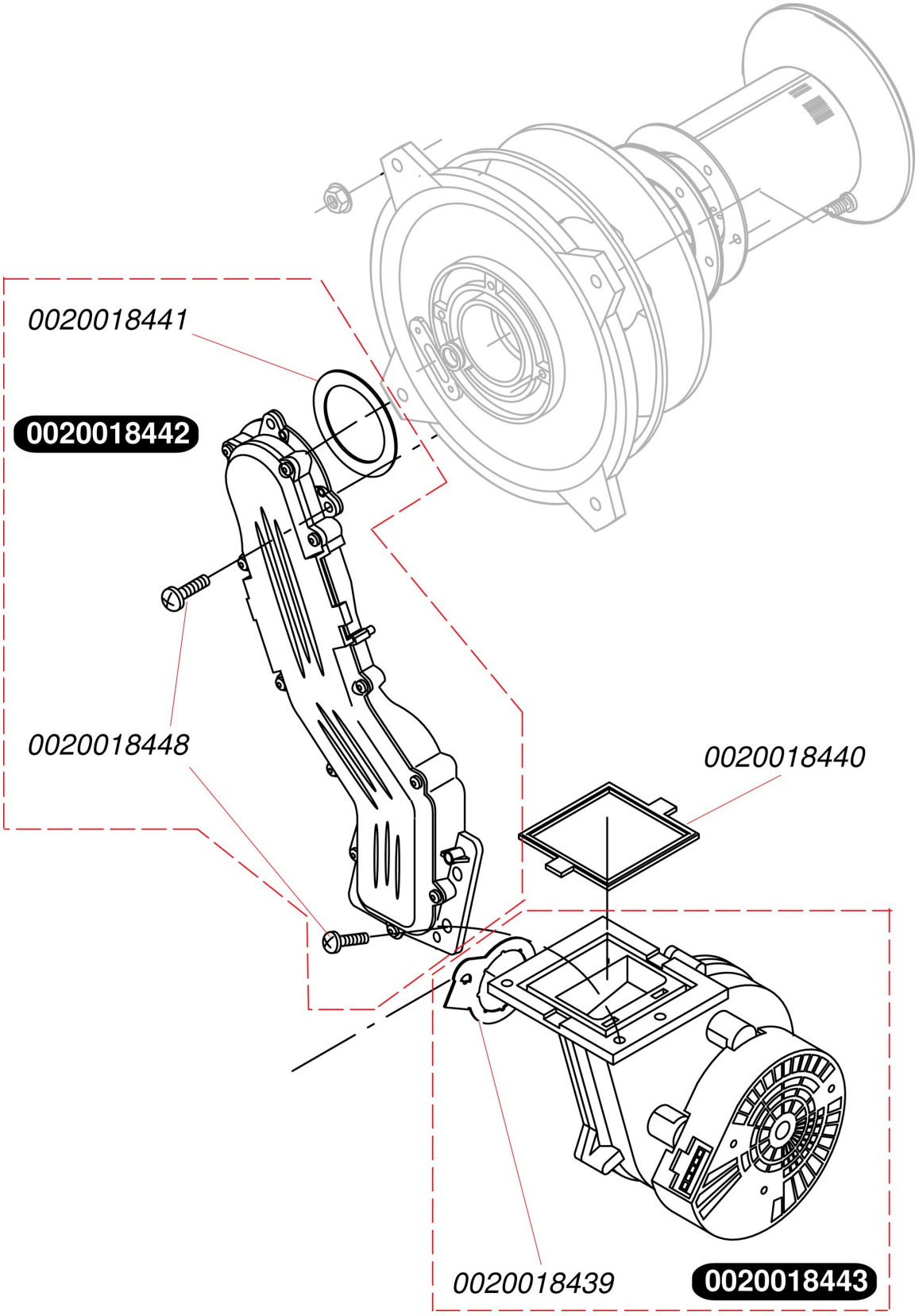

Condensation

Thema Condens F AS 24 E

- Extracteur + évacuation fumées

Pos.	Référence	Désignation	Remarque
	0020018439	Joint plat (x5)	
	0020018440	Joint plat (x5)	
	0020018441	Joint plat (x5)	
	0020018442	Bras de mélange	
	0020018443	Extracteur	
	0020018448	Vis M6x20 (x10)	

Condensation

Thema Condens F AS 24 E

- Condensat

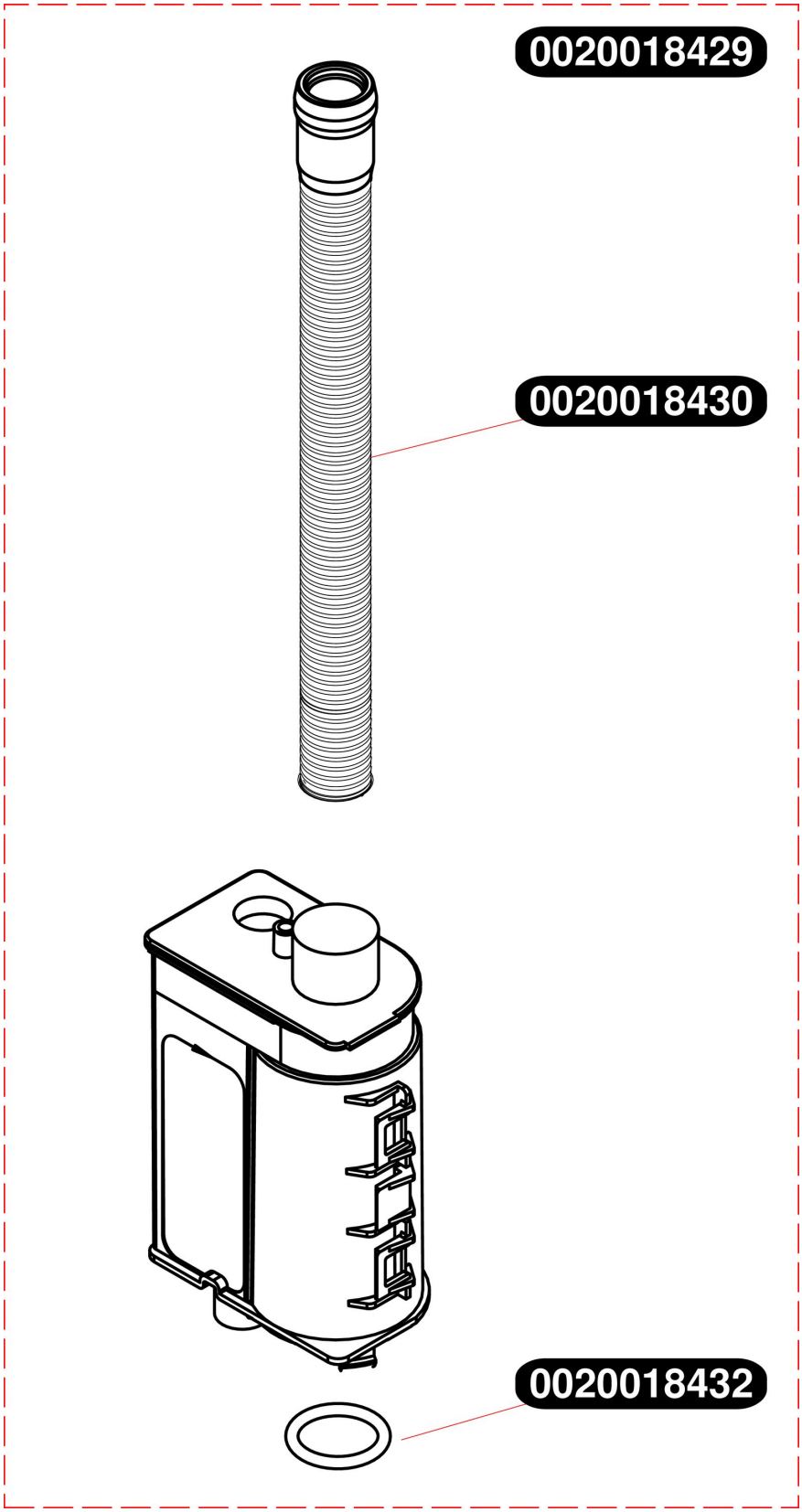

Condensation

Thema Condens F AS 24 E

- Condensat

Pos.	Référence	Désignation	Remarque
	0020018429	Siphon condensats complet	
	0020018430	Flexible condensats / siphon	
	0020018432	Joint siphon (x5)	

Condensation

Thema Condens F AS 24 E

Aide au diagnostic

Défaut	Description	Cause possible / Solution
F1, F4	Défaut d'allumage	Pas d'arrivée de gaz / Débit gaz insuffisant Mauvais réglage du mécanisme gaz Electrode d'allumage et de contrôle de flamme défectueuse Allumeur défectueux / Vérifiez les connexions de l'allumeur
F5	Défaut de surchauffe	Sécurité de surchauffe activée Température maximum autorisée dépassée Problème de connexions des capteurs / sécurité de surchauffe
F6	Défaut capteur de débit chauffage	Câbles du capteur défectueux Capteur déclipsé ou défectueux
F9	Défaut détecteur de pression circuit chauffage	Mauvaise connexion du détecteur
F10	Défaut capteur retour chauffage	Câbles du capteur défectueux Capteur déconnecté ou défectueux
F11	Erreur communication carte interface utilisateur	Problème de raccordement entre la carte principale et la carte interface utilisateur
F13	Défaut carte principale	Carte défectueuse Problème de connexions de la carte principale
F16	Défaut détection flamme	Mécanisme gaz défectueux
F18	Défaut interface utilisateur	Carte défectueuse
F19	Défaut capteur température eau chaude circuit chauffage	Câbles du capteur défectueux Capteur déclipsé ou défectueux
F20	Interface utilisateur incompatible avec carte principale	Mauvaise carte interface utilisateur ou carte principale Mauvais code produit
F23	Défaut circulation d'eau	Mauvais fonctionnement de la pompe
F26	Ecart de température maximum atteint entre départ et retour chauffage	Problème de circulation d'eau Problème de connection des capteurs départ et retour chauffage
F28	Ecart de température permanent entre les capteurs départ et retour chauffage	Vérifier les connexions des capteurs de température Capteurs de température défectueux
F29	Défaut fusible thermique	Remplacez le corps de chauffe

Condensation

Thema Condens F AS 24 E

schémas Description

2.3 Schéma fonctionnel

Légende

1	Évacuation des gaz brûlés
2	Échangeur chauffage
3	Brûleur
4	Électrode d'allumage et de contrôle de flamme
5	Ventilateur
6	Mécanisme gaz
7	Récupérateur de condensats
8	Sécurité de surchauffe
9	Vase d'expansion chauffage
10	Capteur de température retour chauffage
11	Capteur de température départ chauffage
12	Allumeur électronique
13	Pompe
14	Capteur de pression d'eau de chauffage
16	Vanne 3 voies
17	Robinet de vidange
21	Robinet d'arrêt chauffage
23	Robinet d'arrêt chauffage
24	Robinet d'arrêt gaz
25	Soupape sécurité chauffage
26	Fusible thermique
27	Silencieux
29	By-pass
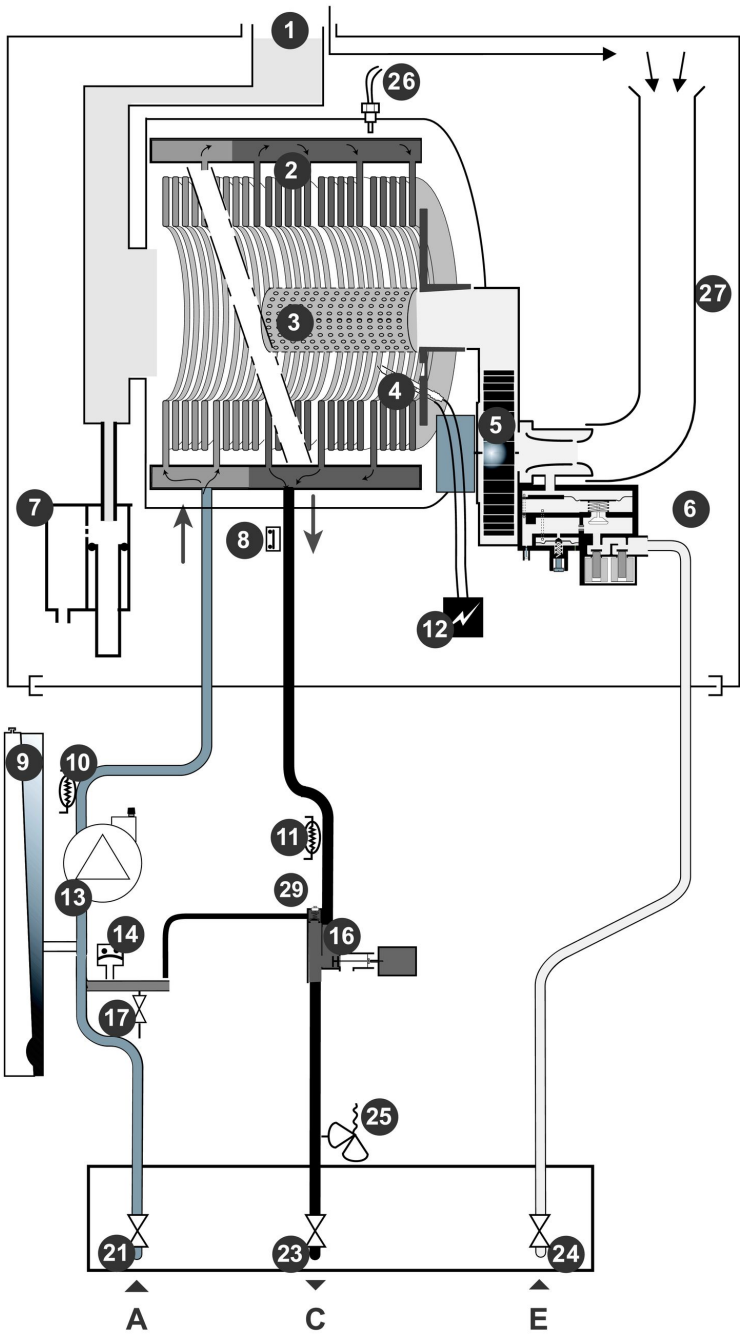
A	Retour chauffage
C	Départ chauffage
E	Arrivée gaz