# Atmosphérique mixte instantanée

## Thema C 24 E

- Habillage

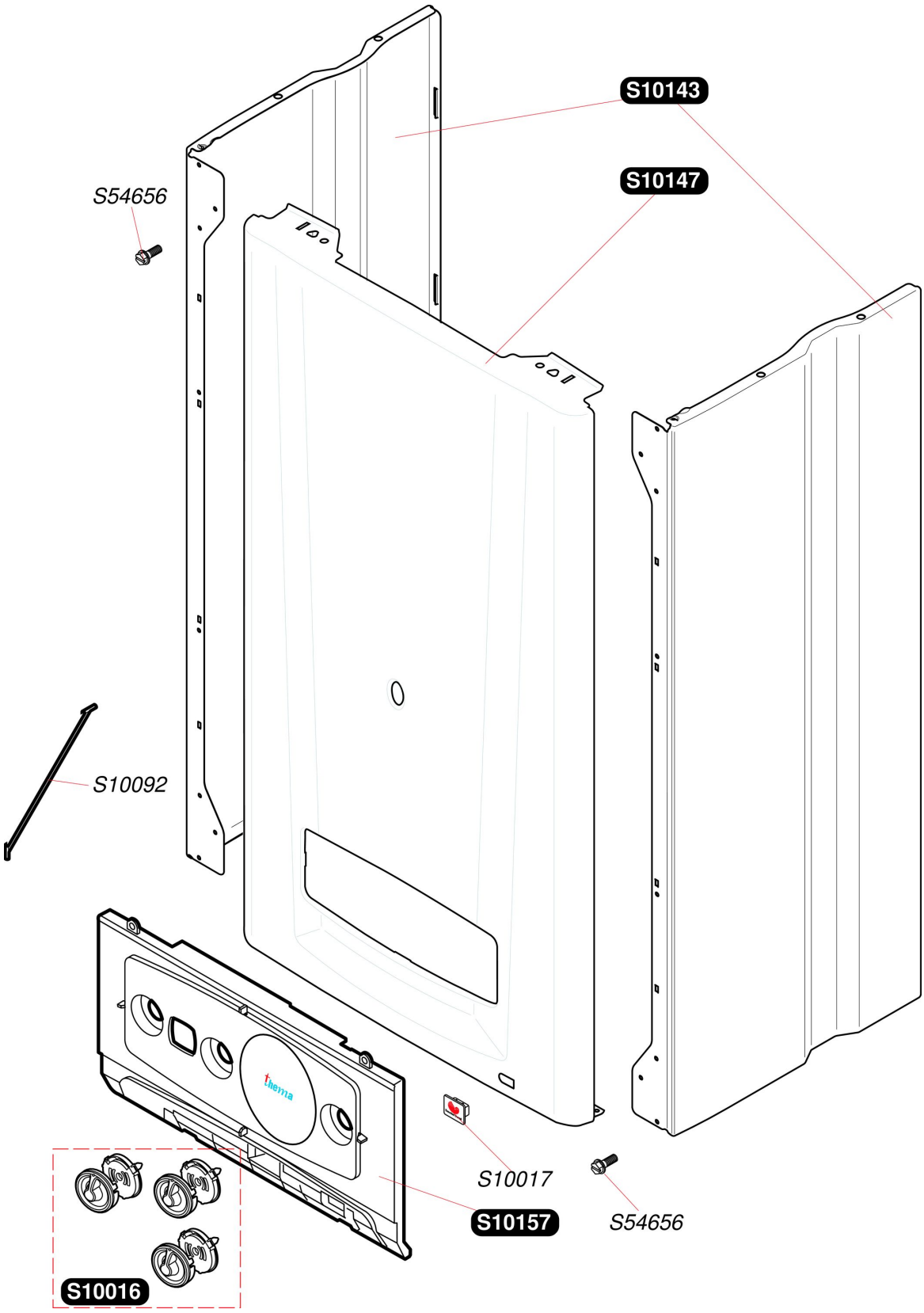

# Atmosphérique mixte instantanée

## Thema C 24 E

- Habillage

| Pos. | Référence | Désignation | Remarque |
|---|---|---|---|
| | S1001600 | Manettes | |
| | S1001700 | Plaque de firme SD clippée (x10) | |
| | S1009200 | Retenue de bandeau (x5) | |
| | S1014300 | Panneau latéral | |
| | S1014700 | Façade | |
| | S1015700 | Bandeau | |
| | S5465600 | Vis tôle 4,2x13,5 (x50) | |

# Atmosphérique mixte instantanée

Thema C 24 E

- Carcasse

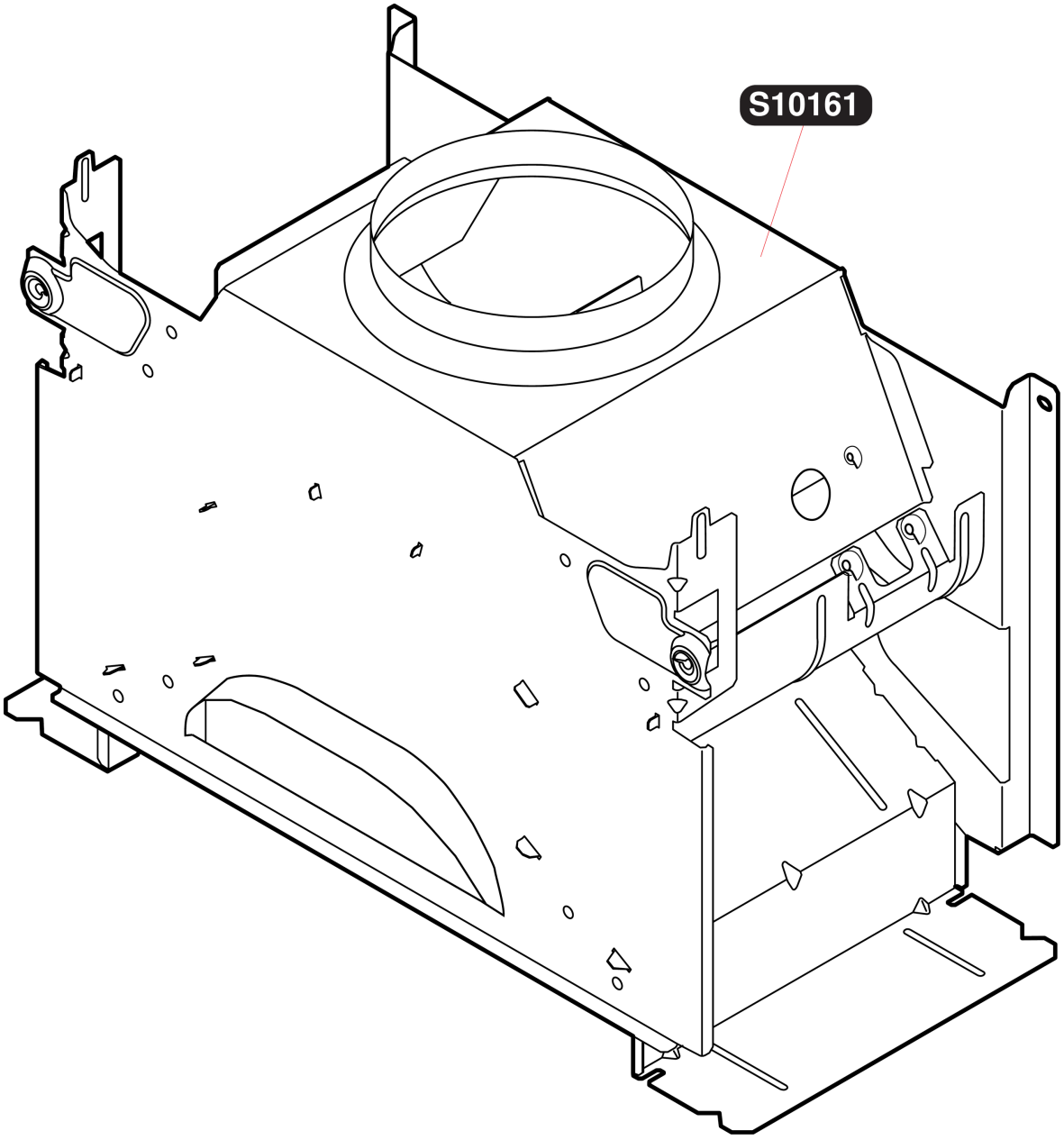

# Atmosphérique mixte instantanée

## Thema C 24 E

- Carcasse

| Pos. | Référence | Désignation | Remarque |
|---|---|---|---|
| | S1016100 | Boîtier coupe-tirage | |

# Atmosphérique mixte instantanée

Thema C 24 E

- Échangeur

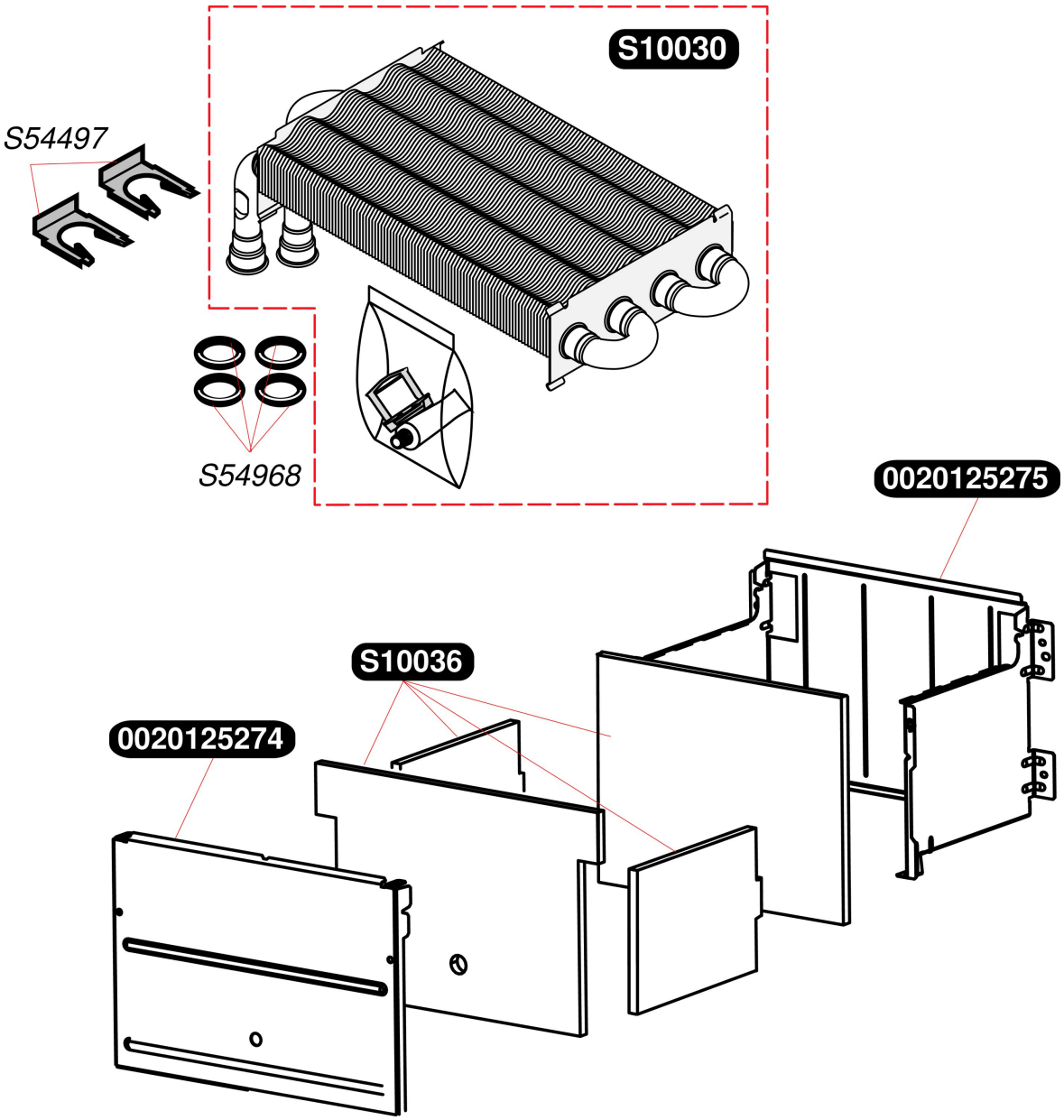

# Atmosphérique mixte instantanée

## Thema C 24 E

- Échangeur

| Pos. | Référence | Désignation | Remarque |
|---|---|---|---|
| | S1003000 | Echangeur | |
| | S1003600 | Isolants jupe chaude | |
| | S5449700 | Clip (x10) | |
| | S5496800 | Joint torique (x50) | |
| | 0020125274 | Jupe chaude avant | |
| | 0020125275 | Jupe chaude arrière | |

# Atmosphérique mixte instantanée

Thema C 24 E

- Brûleur

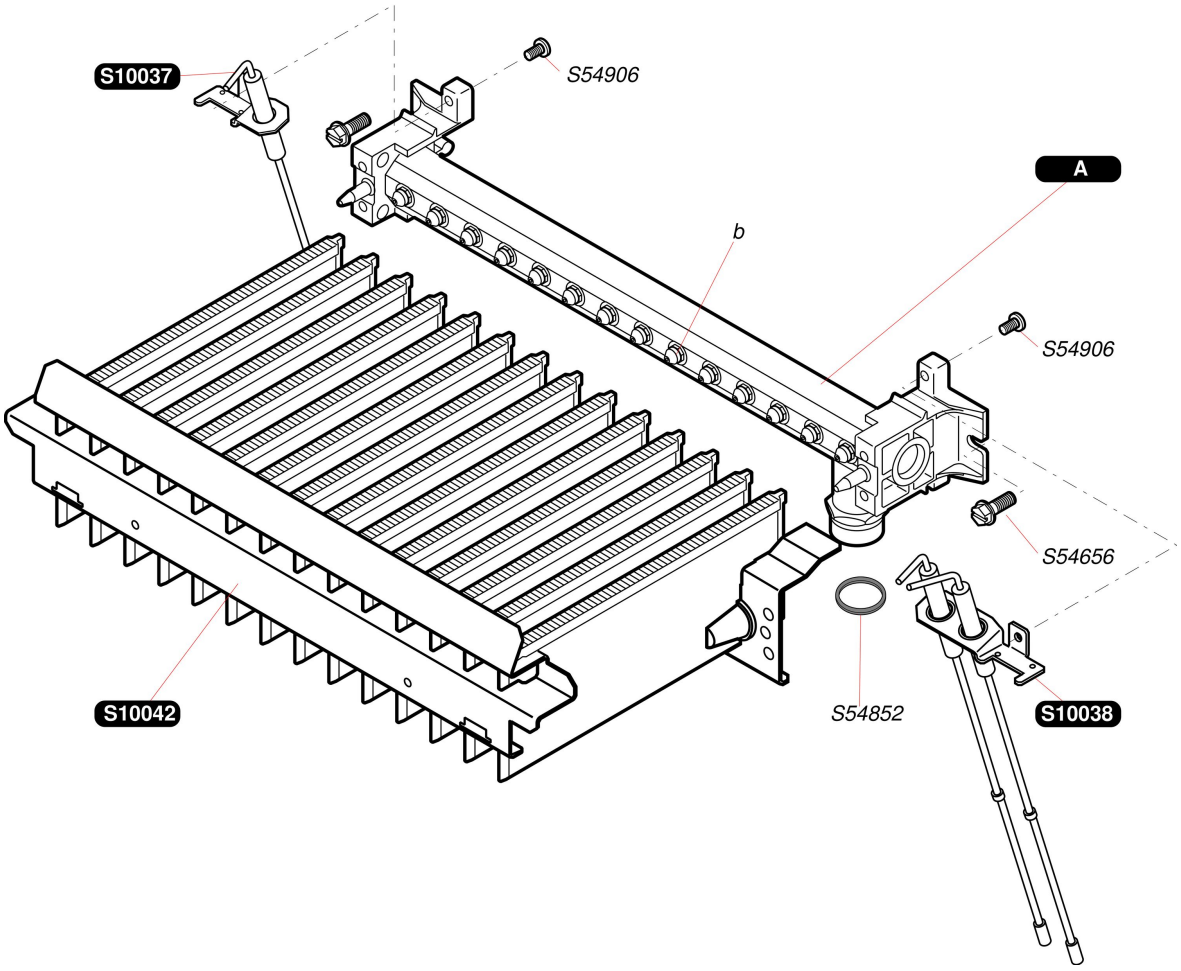

# Atmosphérique mixte instantanée

## Thema C 24 E

- Brûleur

| Pos. | Référence | Désignation | Remarque |
|---|---|---|---|
| | S1003700 | Bougie de contrôle | |
| | S1003800 | Bougie d'allumage | |
| | S1004200 | Brûleur | |
| | S5465600 | Vis tôle 4,2x13,5 (x50) | |
| | S5485200 | Joint 1/2 (x100) | |
| | S5490600 | Vis (x50) | |
| A | S1016400 | Rampe équipée G20 | |
| A | S1016500 | Rampe équipée G30 | |
| b | S5296900 | Injecteur brûleur G20 (x16) | |
| b | S5295900 | Injecteur brûleur G30 (x16) | |

# Atmosphérique mixte instantanée

Thema C 24 E

- Mécanisme gaz

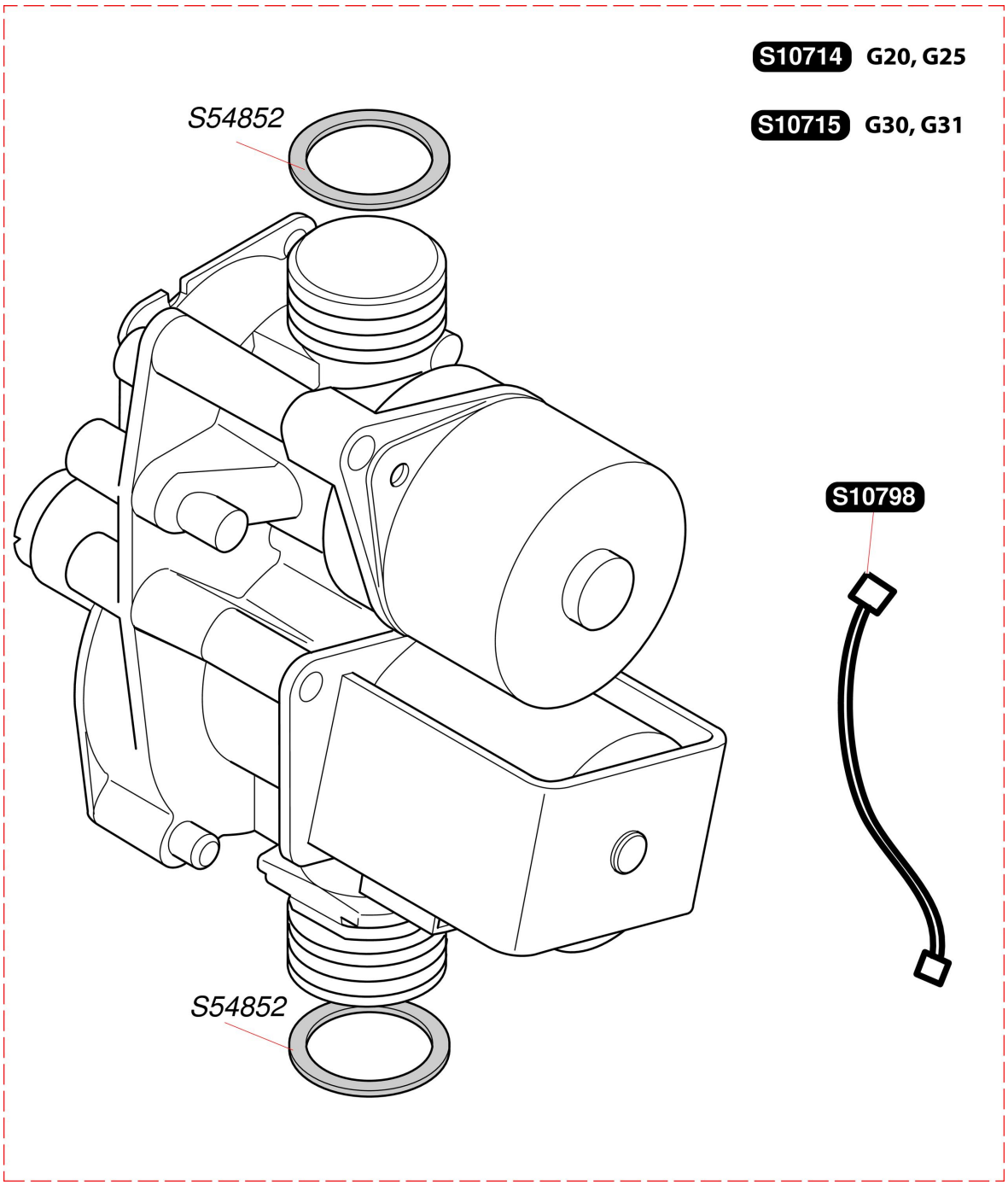

# Atmosphérique mixte instantanée

## Thema C 24 E

- Mécanisme gaz

| Pos. | Référence | Désignation | Remarque |
|---|---|---|---|
| | S5485200 | Joint 1/2 (x100) | |
| | S1079800 | Bretelle, moteur pas à pas (x5) | |
| | S1071500 | Mécanisme gaz G30 | |
| | S1071400 | Mécanisme gaz G20 | |

# Atmosphérique mixte instantanée

## Thema C 24 E

- Electronique

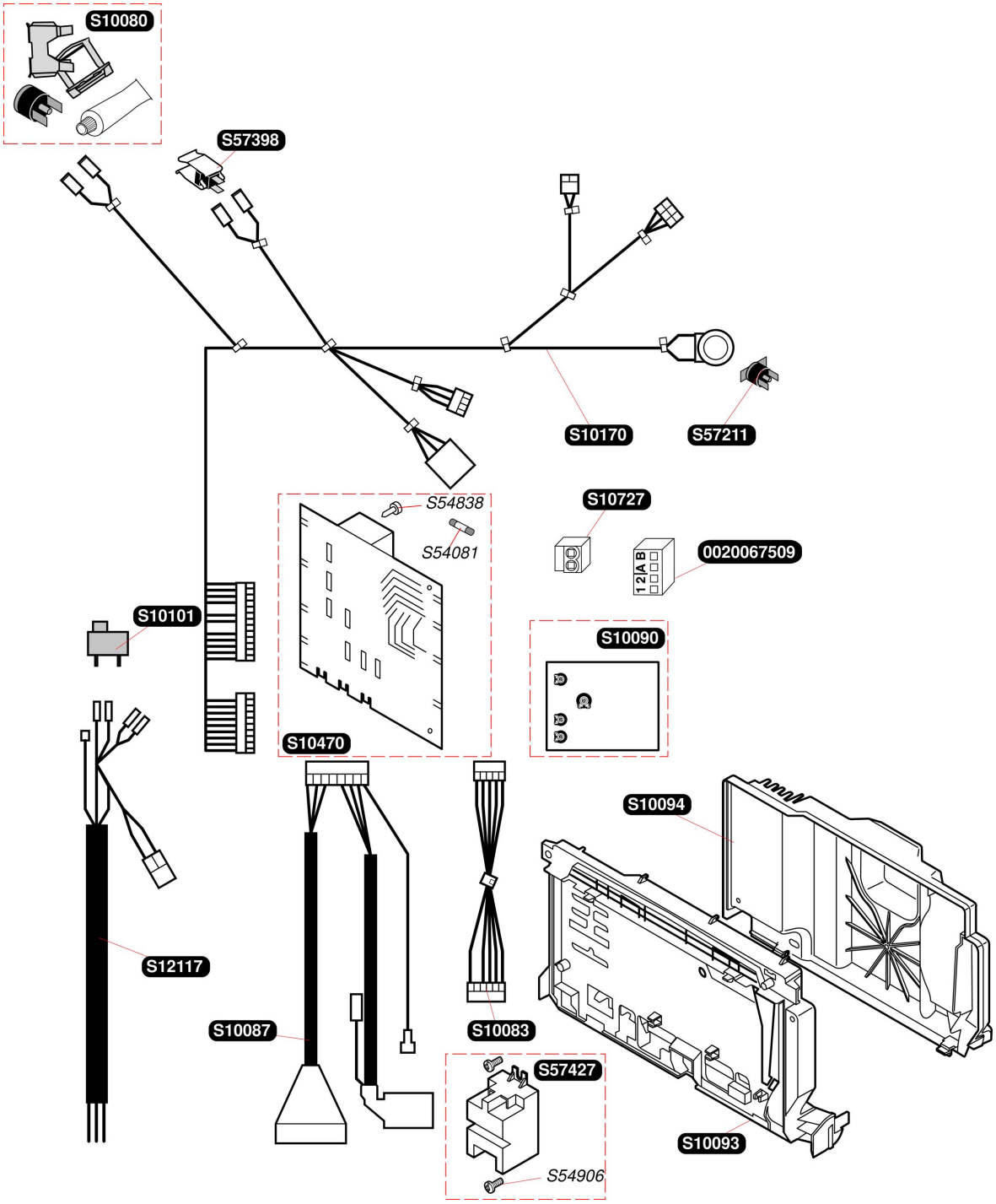

# Atmosphérique mixte instantanée

## Thema C 24 E

- Electronique

| Pos. | Référence | Désignation | Remarque |
|---|---|---|---|
| | 0020067509 | Connecteur 4 voies sonde extérieure | |
| | S1008000 | Thermostat de sécurité | |
| | S1008300 | Faisceau interface | |
| | S1008700 | Faisceau allumeur, V3V | |
| | S1009000 | Module afficheur | |
| | S1009300 | Boîtier électrique | |
| | S1009400 | Couvercle boîtier électrique | |
| | S1010100 | Interrupteur ON/OFF | |
| | S1017000 | Faisceau câbles | |
| | S1047000 | Carte principale | |
| | S1072700 | Connecteur 2 fils TA | |
| | S1211700 | Faisceau d'alimentation | |
| | S5408100 | Fusible 125mA (x5) | |
| | S5483800 | Vis 3,5x6,5 (x75) | |
| | S5490600 | Vis (x50) | |
| | S5721100 | Thermostat de sécurité SRC | |
| | S5739800 | Capteur de température | |
| | S5742700 | Allumeur récurrent | |

# Atmosphérique mixte instantanée

## Thema C 24 E

- Hydraulique

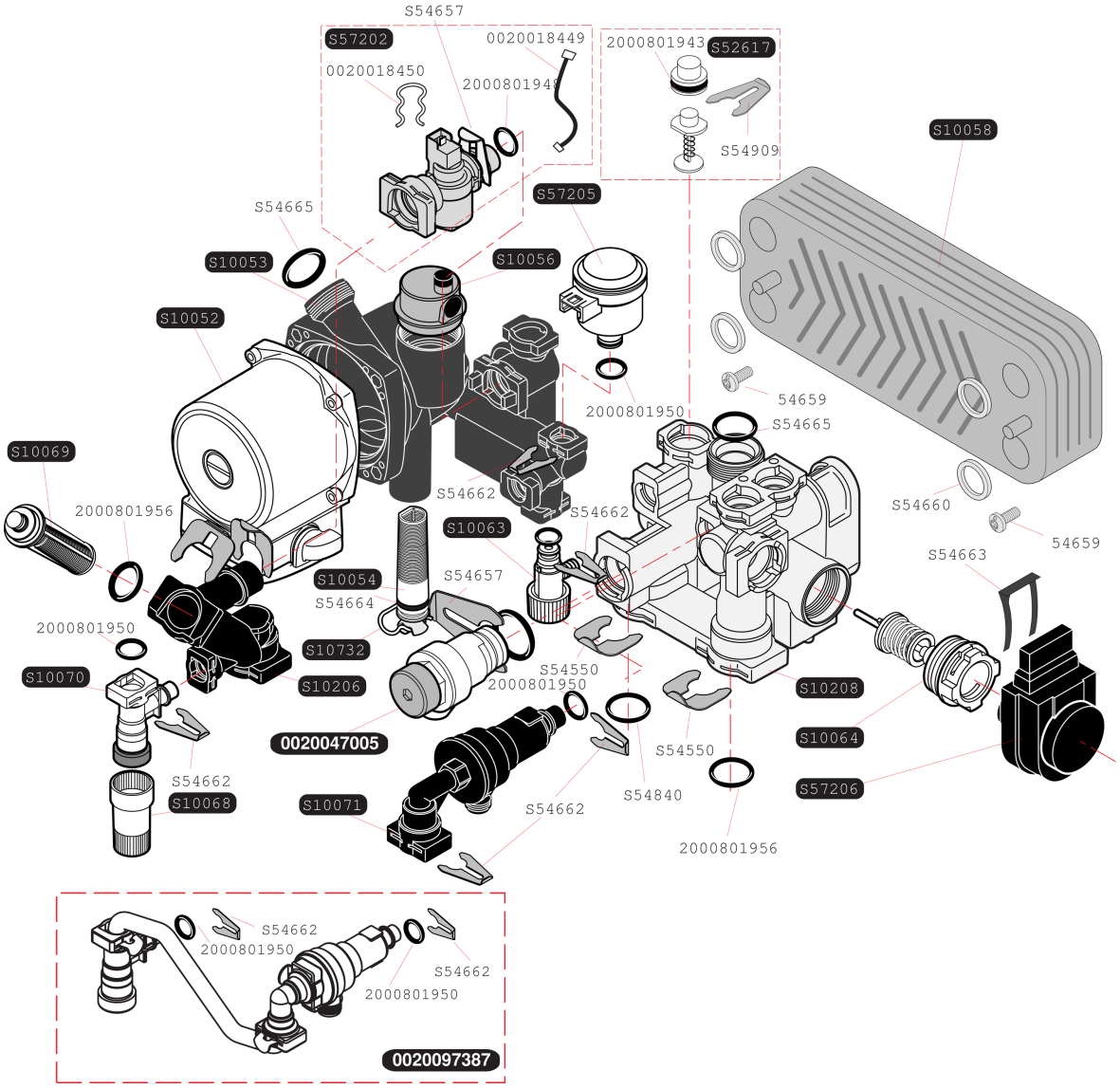

# Atmosphérique mixte instantanée

## Thema C 24 E

- Hydraulique

| Pos. | Référence | Désignation | Remarque |
|---|---|---|---|
| | 0020018449 | Bretelle capteur débit sanitaire (x5) | |
| | 0020018450 | Clip (x10) | |
| | 05465900 | Vis (x50) | |
| | S1005200 | Moteur pompe | |
| | S1005300 | Bloc pompe | |
| | S1005400 | Filtre chauffage | |
| | S1005600 | Purgeur dégazeur | |
| | S1005800 | Echangeur sanitaire 10 plaques | |
| | S1006300 | Robinet de vidange | |
| | S1006400 | Clapet vanne 3 voies | |
| | S1006800 | Rallonge robinet remplissage, courte | |
| | S1006900 | Filtre sanitaire | |
| | S1007000 | Robinet de remplissage | |
| | S1007100 | Disconnecteur | |
| | S1020600 | Pipe en Z | |
| | S1020800 | Vanne 3 voies + moteur | |
| | S1073200 | Clip filtre (x10) | |
| | S5261700 | By-pass | |
| | S5455000 | Clip 20 mm (x10) | |
| | S5465700 | Clip 18 mm (x10) | |
| | S5466000 | Joint plat (x20) | |
| | S5466200 | Clip 10 mm (x10) | |
| | S5466300 | Clip (x10) | |
| | S5466400 | Joint torique (x20) | |
| | S5466500 | Joint torique (x20) | |
| | S5490900 | Clip (x15) | |
| | S5720200 | Capteur de débit | |
| | S5720500 | Capteur de pression | |
| | S5720600 | Moteur vanne 3 voies | |
| | 0020097387 | Groupe de remplissage | |
| | 0020047005 | Soupape de sécurité, 3 bar | |
| | 2000801948 | Joint torique (x20) | |

# Atmosphérique mixte instantanée

## Thema C 24 E

- Hydraulique

| Pos. | Référence | Désignation | Remarque |
|---|---|---|---|
| | 2000801943 | Joint torique by-pass (x25) | |
| | 2000801956 | Joint torique (x10) | |
| | 2000801950 | Joint torique (x20) | |

# Atmosphérique mixte instantanée

Thema C 24 E

- Tubulures

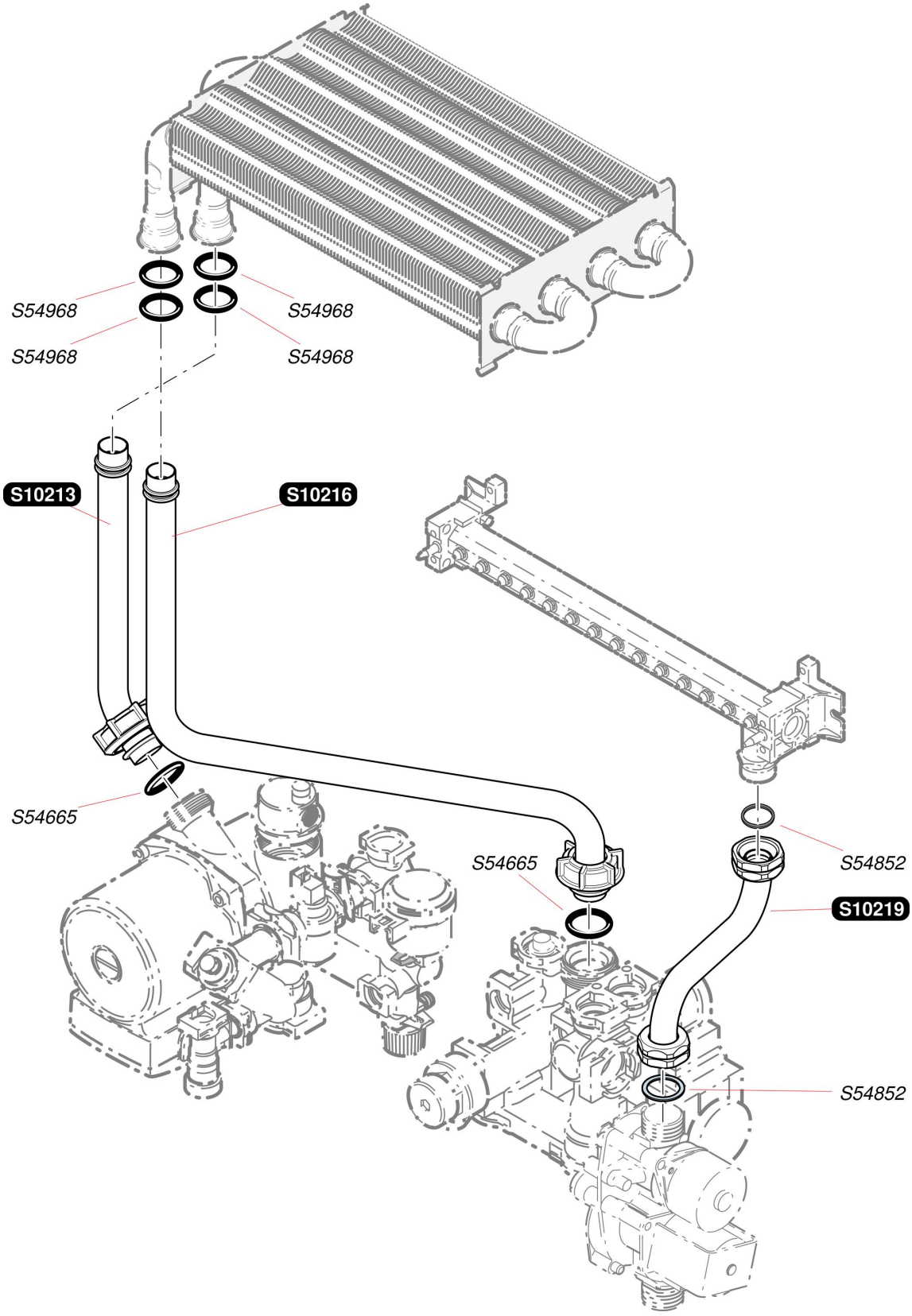

# Atmosphérique mixte instantanée

## Thema C 24 E

- Tubulures

| Pos. | Référence | Désignation | Remarque |
|---|---|---|---|
| | S1021300 | Tubulure | |
| | S1021600 | Tubulure | |
| | S1021900 | Tubulure gaz | |
| | S5466500 | Joint torique (x20) | |
| | S5485200 | Joint 1/2 (x100) | |
| | S5496800 | Joint torique (x50) | |

# Atmosphérique mixte instantanée

Thema C 24 E

- Vase d'expansion

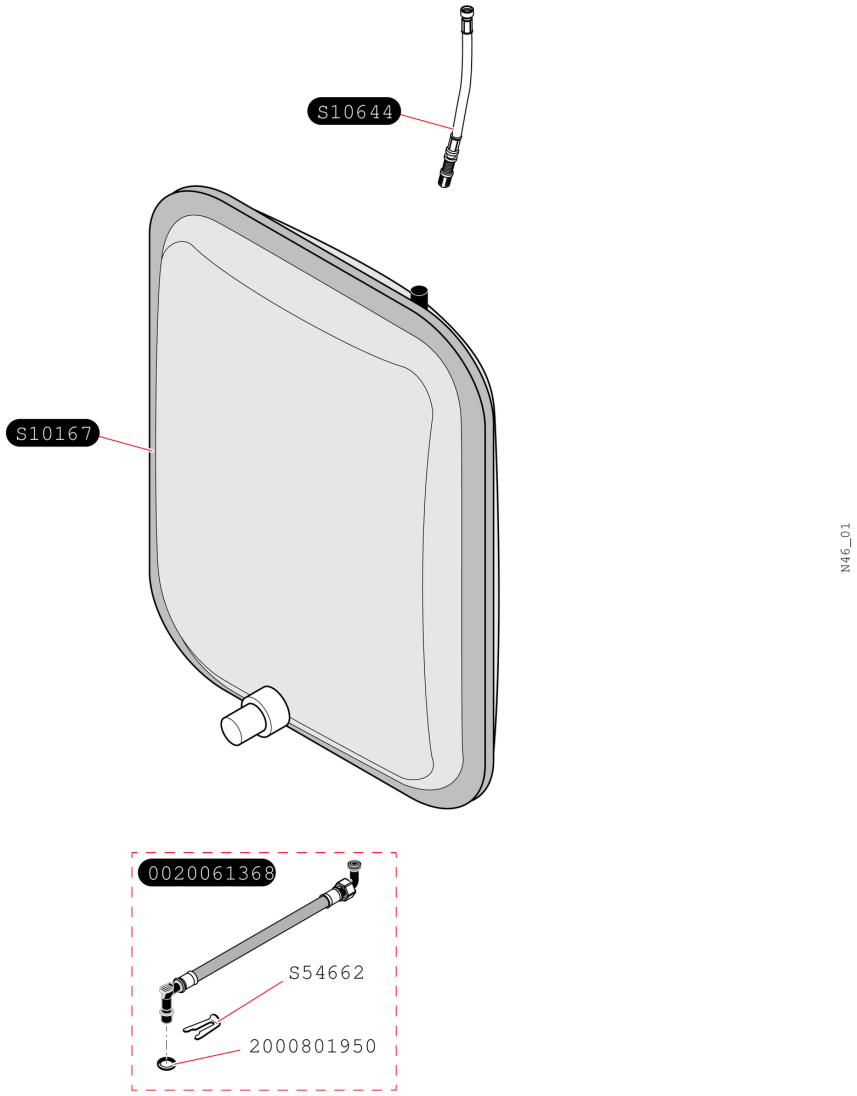

# Atmosphérique mixte instantanée

## Thema C 24 E

- Vase d'expansion

| Pos. | Référence | Désignation | Remarque |
|---|---|---|---|
| | 0020061368 | Flexible vase d'expansion | |
| | S1016700 | Vase d'expansion 6,5 L | |
| | S5466200 | Clip 10 mm (x10) | |
| | 2000801950 | Joint torique (x20) | |
| | S1064400 | Rallonge prise de pression vase | |

# Atmosphérique mixte instantanée

Thema C 24 E

- Plaque Type B

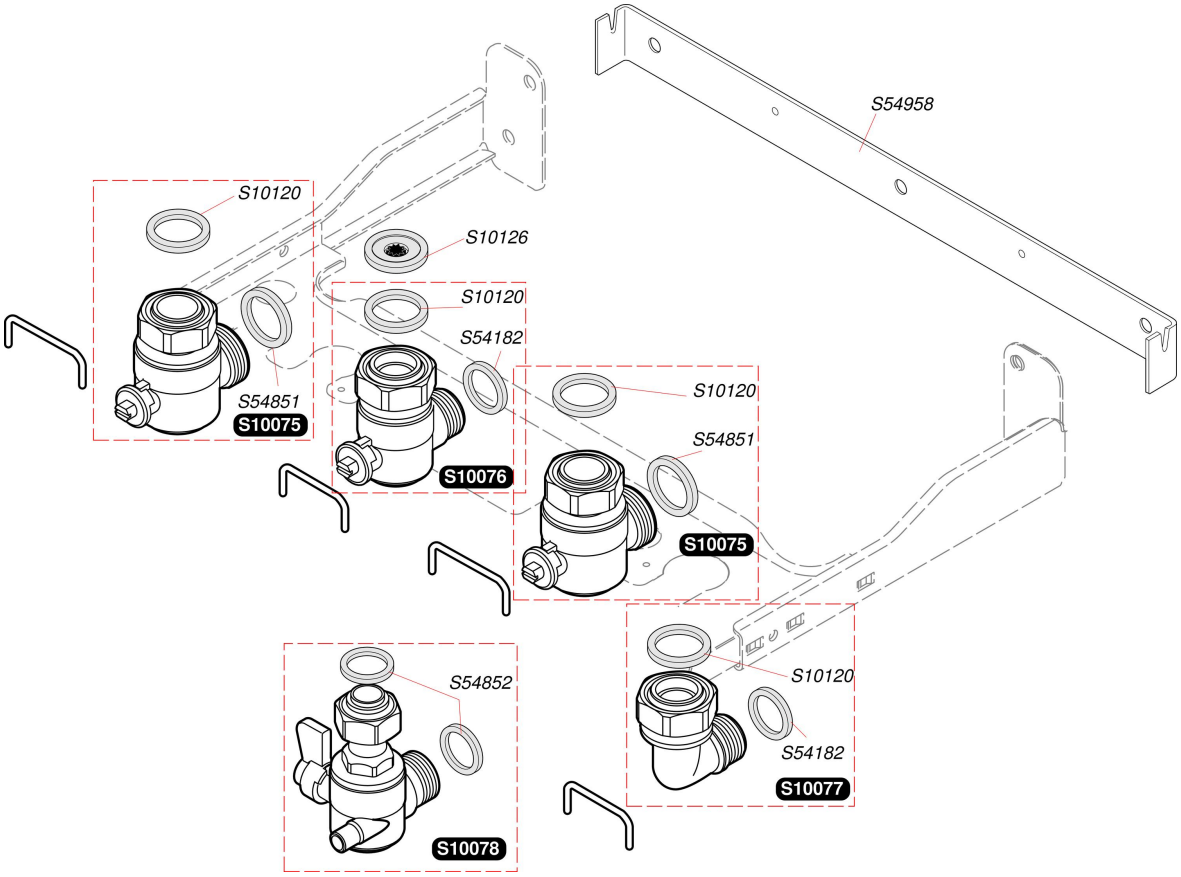

# Atmosphérique mixte instantanée

## Thema C 24 E

- Plaque Type B

| Pos. | Référence | Désignation | Remarque |
|---|---|---|---|
| | S1007500 | Robinet chauffage | |
| | S1007600 | Robinet eau froide | |
| | S1007700 | Raccord eau chaude | |
| | S1007800 | Robinet gaz | |
| | S1012000 | Joint (x50) | |
| | S1012600 | Limiteur de débit 8 L (x10) | |
| | S5418200 | Joint 1/2 (x100) | |
| | S5485100 | Joint 3/4 (x100) | |
| | S5485200 | Joint 1/2 (x100) | |
| | S5495800 | Barrette d'accrochage (x10) | |

# Atmosphérique mixte instantanée

## Thema C 24 E

- Plaque Type C

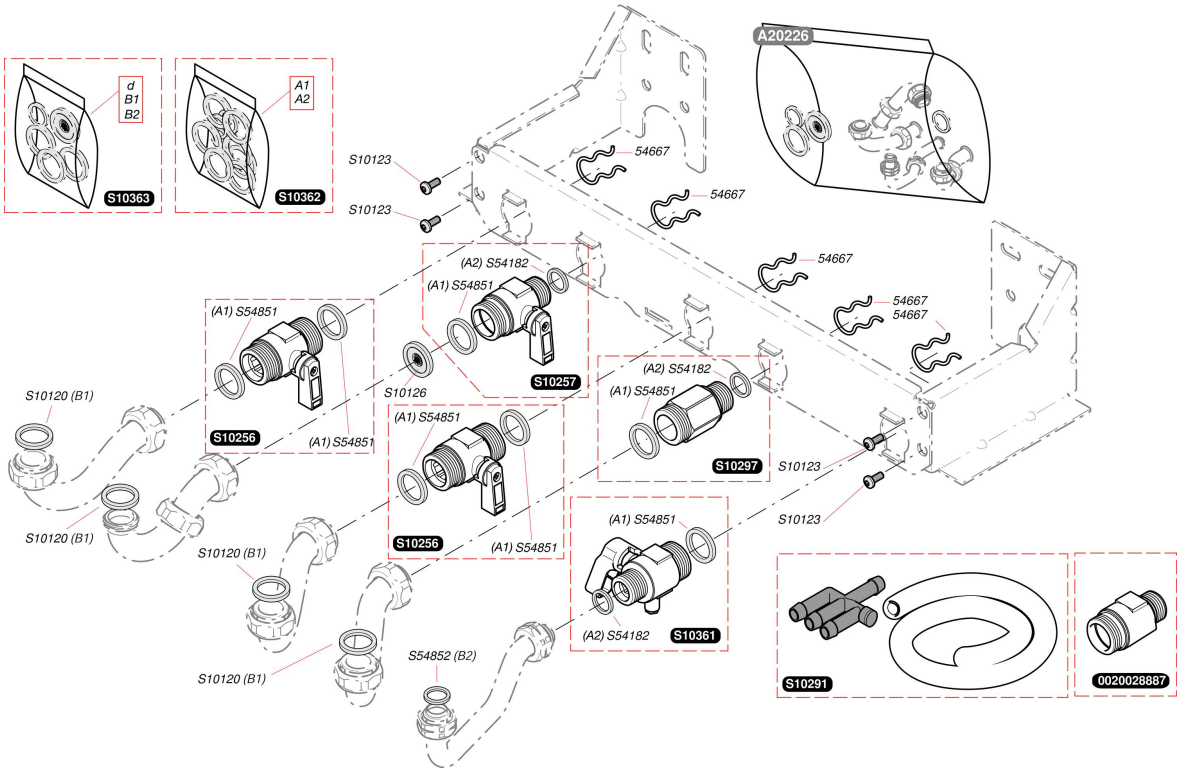

# Atmosphérique mixte instantanée

## Thema C 24 E

- Plaque Type C

| Pos. | Référence | Désignation | Remarque |
|---|---|---|---|
| | 0020028887 | Raccord clapet anti-retour | |
| | 05466700 | Clip (x10) | |
| | S1012000 | Joint (x50) | |
| | S1012300 | Vis (x25) | |
| | S1012600 | Limiteur de débit 8 L (x10) | |
| | S1025600 | Robinet chauffage | |
| | S1025700 | Robinet eau froide | |
| | S1029100 | Té + connecteur | |
| | S1029700 | Raccord eau chaude | |
| | S1036100 | Robinet gaz | |
| | S1036200 | Sachet de joints plaque | |
| | S1036300 | Joints avec limiteur 8 L | |
| | S5418200 | Joint 1/2 (x100) | |
| | S5485100 | Joint 3/4 (x100) | |
| | S5485200 | Joint 1/2 (x100) | |
| | A2022600 | Douille plaque C/performance | |

# Atmosphérique mixte instantanée

Thema C 24 E

Aide au diagnostic

| Code | Type de défaut | Observations |
|---|---|---|
| **F1 ou F4** | **Défaut d'allumage** (Ex: manque de gaz) | Nécessite une **remise à zéro** par bouton ON/OFF |
| **F2** | **Défaut d'air** | **Disparaît de lui même si l'origine disparaît** |
| **F3** | **Défaut d'air répétitif** (apparaît après 3 tentatives d'allumage) | Nécessite une **remise à zéro** par bouton ON/OFF |
| **F5*** | **Surchauffe** | Nécessite une **remise à zéro** par bouton ON/OFF |
| **F14*** | **Température CTN chauffage supérieure à 95°c** | Nécessite une **remise à zéro** par bouton ON/OFF |
| **F17*** | **Tension secteur inférieure à 170 V** | Nécessite une **remise à zéro** par bouton ON/OFF |
| **F9** | **Autres défauts** (défaillance d'une thermistance, du capteur de pression, du moteur pas à pas,...) | Nécessite une **remise à zéro** par bouton ON/OFF |

*** Jusqu'au n°030031355 : les codes F5, F14 et F17 sont compris dans le code F9**
**A partir du n°030031356 : ajout des codes F5, F14 et F17**

# Atmosphérique mixte instantanée

## Thema C 24 E

### Fonctionnement sanitaire

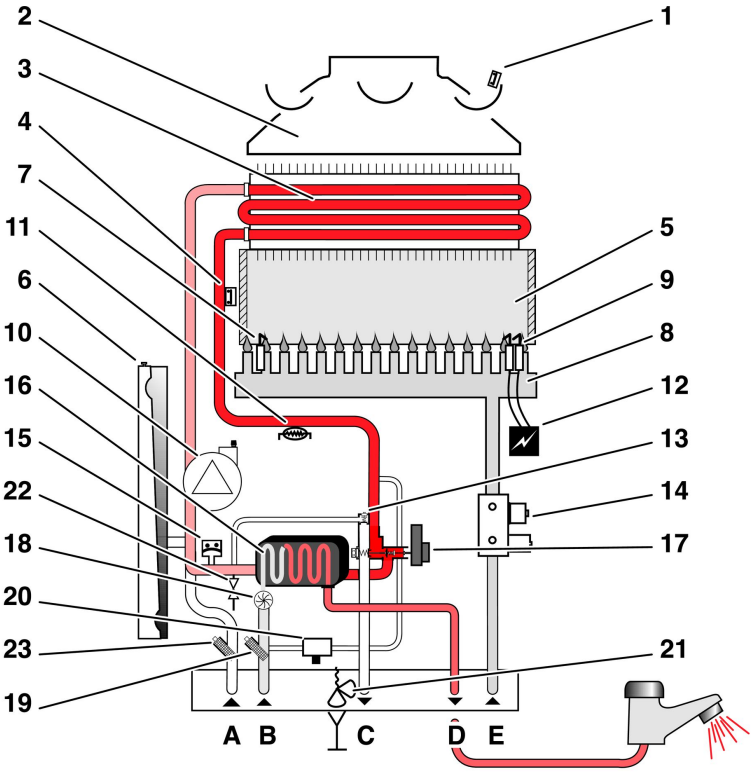


| | | | |
|---|---|---|---|
| 1 | Sécurité de débordement fumées K11 (SRC ou VMC) | 15 | Capteur de pression d'eau Cp |
| 2 | Coupe tirage | 16 | Échangeur sanitaire |
| 3 | Échangeur chauffage | 17 | Vanne trois voies |
| 4 | Sécurité de surchauffe K4 | 18 | Détecteur de débit Db |
| 5 | Chambre de combustion | 19 | Filtre sur arrivée eau froide |
| 6 | Vase d'expansion | 20 | Disconnecteur (remplissage) |
| 7 | Électrode de contrôle de flamme FL | 21 | Soupape de sécurité à 3 bars |
| 8 | Brûleur | 22 | Robinet de vidange |
| 9 | Électrodes d'allumage FA | 23 | Filtre de circuit chauffage |
| 10 | Pompe P | A | Retour chauffage |
| 11 | Thermistance chauffage/sanitaire CTN2 | B | Entrée eau froide |
| 12 | Allumeur électronique AL | C | Départ chauffage |
| 13 | By-pass | D | Départ eau chaude |
| 14 | Mécanisme gaz EV | E | Entrée gaz |

# Atmosphérique mixte instantanée

## Thema C 24 E

### Fonctionnement chauffage

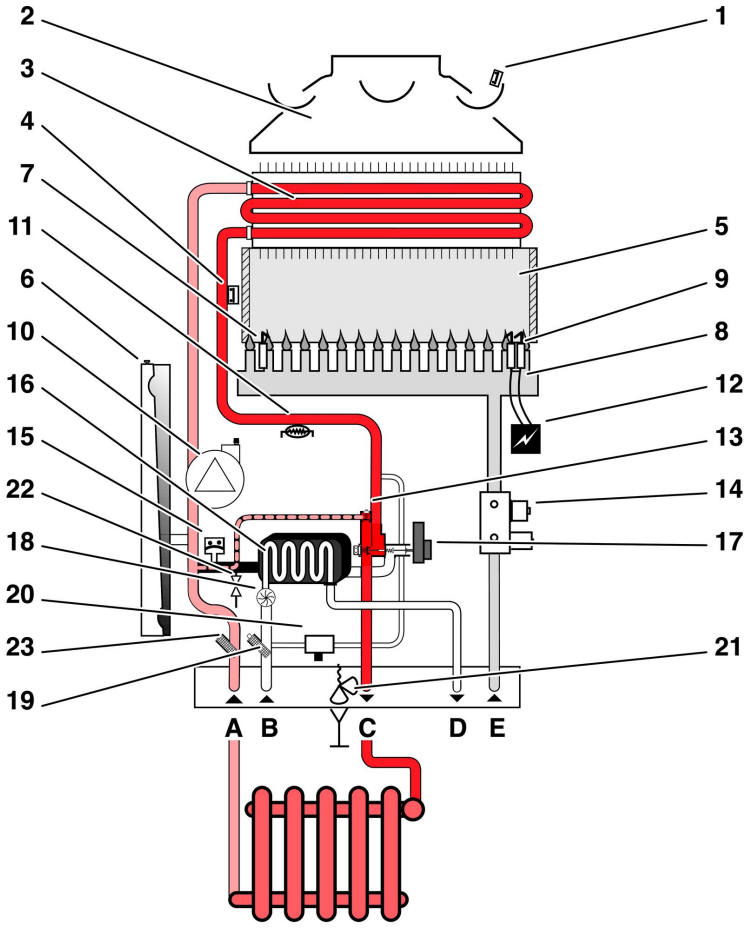


| | | | |
|---|---|---|---|
| 1 | Sécurité de débordement fumées K11 (SRC ou VMC) | 15 | Capteur de pression d'eau Cp |
| 2 | Coupe tirage | 16 | Échangeur sanitaire |
| 3 | Échangeur chauffage | 17 | Vanne trois voies |
| 4 | Sécurité de surchauffe K4 | 18 | Détecteur de débit Db |
| 5 | Chambre de combustion | 19 | Filtre sur arrivée eau froide |
| 6 | Vase d'expansion | 20 | Disconnecteur (remplissage) |
| 7 | Électrode de contrôle de flamme FL | 21 | Soupape de sécurité à 3 bars |
| 8 | Brûleur | 22 | Robinet de vidange |
| 9 | Électrodes d'allumage FA | 23 | Filtre de circuit chauffage |
| 10 | Pompe P | A | Retour chauffage |
| 11 | Thermistance chauffage/sanitaire CTN2 | B | Entrée eau froide |
| 12 | Allumeur électronique AL | C | Départ chauffage |
| 13 | By-pass | D | Départ eau chaude |
| 14 | Mécanisme gaz EV | E | Entrée gaz |

# Atmosphérique mixte instantanée

## Thema C 24 E

### Schéma de câblage et de principe

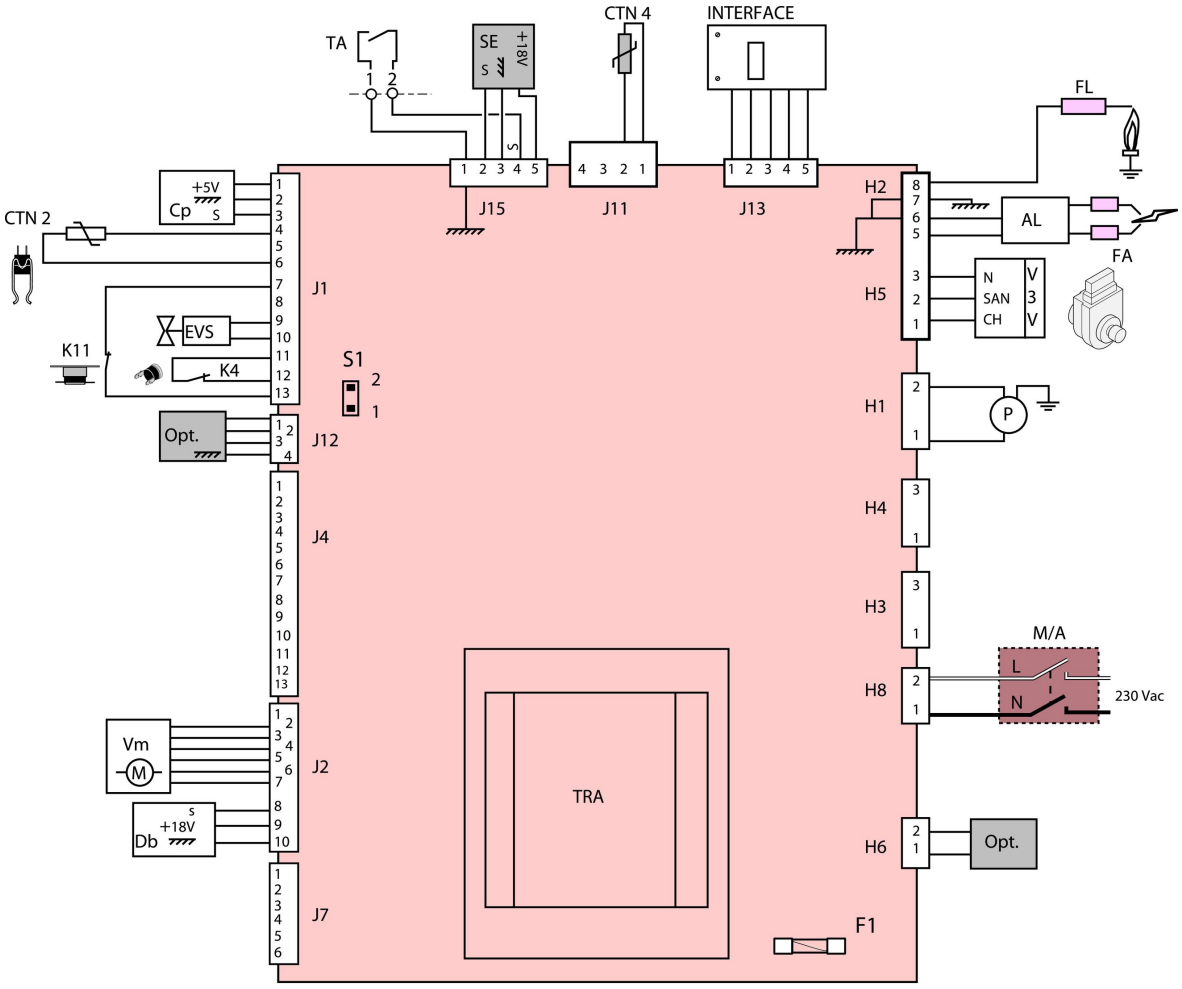


**M/A** : marche/arrêt
**P** : Pompe circuit primaire
**AL** : Allumeur récurrent
**V3V** : Vanne 3 voies
**CH** : Chauffage
**N** : Neutre
**SAN** : Sanitaire
**INTERFACE** : Interface utilisateur
**K4** : Sécurité de surchauffe
**K11** : Sécurité de débordement fumées (SRC ou VMC)
**Db** : Détecteur de débit
**Cp** : Capteur de pression eau
**Vm** : Vanne modulante du mécanisme à gaz (moteur pas à pas)

**EVS** : Électrovanne de sécurité gaz
**TA** : Thermostat d'ambiance
**FA** : Électrode d'allumage
**FL** : Électrode de ionisation
**CTN2** : Thermistance chauffage

**accessoires**
**Opt** : Carte option
**SE** : Sonde extérieur
**CTN4** : Thermistance de sonde extérieure

**S1** : Pontet clapet fumées : enlever le pontet si la chaudière est équipée d'un clapet fumées