TITOLO

CATALOGO RICAMBI
Bruciatori di gas
Mod. KB 40G

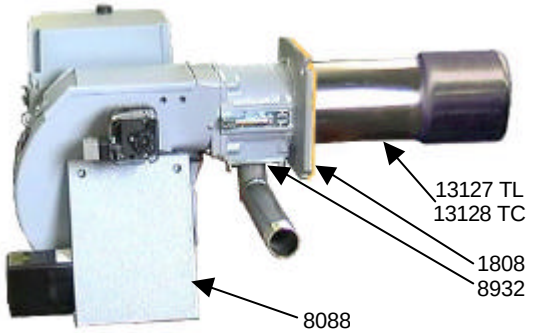

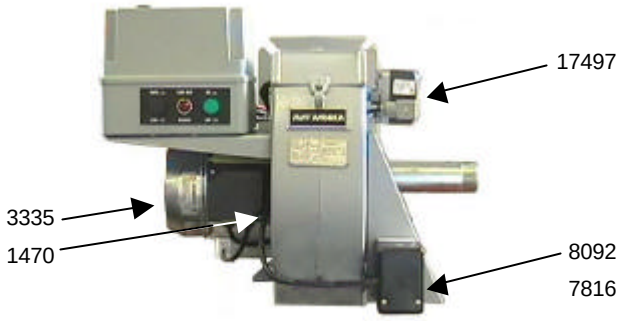

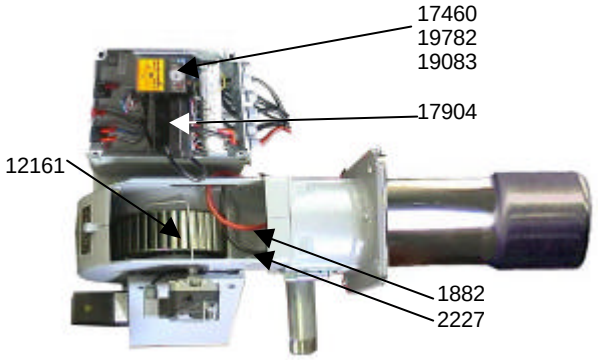

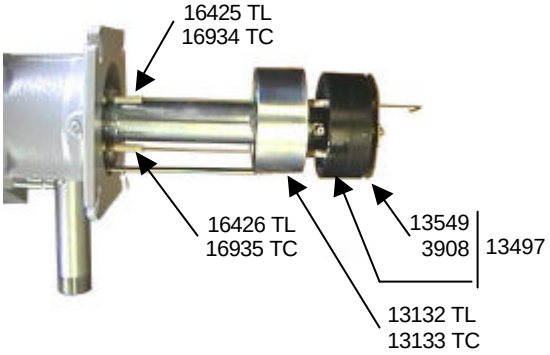

CODICE	DESCRIZIONE	CODICE	DESCRIZIONE
1470	SUPPORTO MOTORE GR 40	13132	CONVOGLIATORE TL
1808	FLANGIA ISOLANTE CALDAIA	13133	CONVOGLIATORE TC
1882	CAVO PER SONDA	13497	TESTA COMBUSTIONE
2227	CAVO ACCENSIONE	13549	DISCO FORATO
3335	MOTORE 370W	16425	SONDA CON PROLUNGA TL
3908	DISTANZIALE	16426	ELETTRODO CON PROLUNGA TL
7816	SCHEDA ELETTRICA CONEKTRON LKS 121-02	16934	SONDA CON PROLUNGA TC
8088	SCATOLA REGOLAZIONE ARIA	16935	ELETTRODO CON PROLUNGA TC
8092	MOTORINO CONEKTRON LKS 121-02	17460	RELE' MMI 813
8932	GUARNIZIONE PER FLANGIA	17497	PRESSOSTATO ARIA GW 10 A4
12161	VENTOLA 200x62	17904	TRASFORMATORE ACCENSIONE 8/30 CON CAVO
13127	CANNOTTO TL	19083	ZOCCOLO RELE' MMI 813/DMG 973
13128	CANNOTTO TC	19782	RELE' DMG 973

SANT'ANDREA	TITOLO **CATALOGO RICAMBI** **Bruciatori di gas** **Mod. KB 40G**

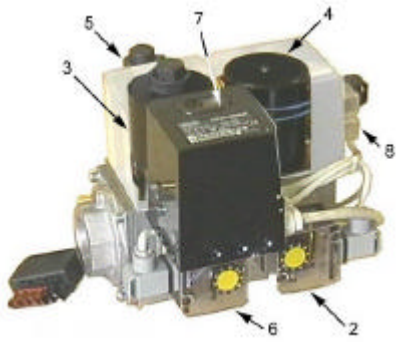

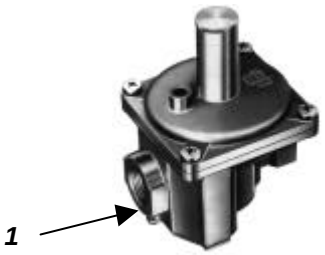

Bruciatore	***Rampa Gas***			***Rampa***	***Gruppo Valvola***	***Valvola con Zoccolo C. T.***	***1***	***2-6***	***3***	***4***	***5***	***7***	***8***
	Tipo	Ø	P.mbar										
KB 40G	B	1½"	20	17530	17683		13493	19574 o 19344	18689	18688	17863	18800	19133
	C	1½"	20	19244	18109	18109/1 H.							

CODICE	DESCRIZIONE
13493	STABILIZZATORE GAS + FILTRO 1"1/2 CE
17530	RAMPA KB 40G
17683	VALVOLA COMBI 1"1/2 BISTADIO
17863	VALVOLA DI AVVIAMENTO
18109/1	VALVOLA COMBI 1"1/2 BISTADIO + ZOC. C.T.H.
18110	VALVOLA COMBI 1"1/2 BISTADIO + C.T.H.
18688	BOBINA BB052341 SERIE VQ440 V1

CODICE	DESCRIZIONE
18689	BOBINA BB152327 SERIE VQ440 V2
18800	RELE' CT A4021 SENZA ZOCCOLO
19133	SCHEDA ELETTRICA VQ440/450
19244	RAMPA KB40G + C.T.H.
19344	PRESSOSTATO GAS C6058A
19574	PRESSOSTATO 2,5-50 C6097

C.T.H. = Rele' controllo tenuta Honeywell A 4021