Pieces-Rechanges-Chaudieres.fr

850009 - Family condensing 30IS
Tav. 1
Satz Verkleidung / Elektronische Ausrüstung

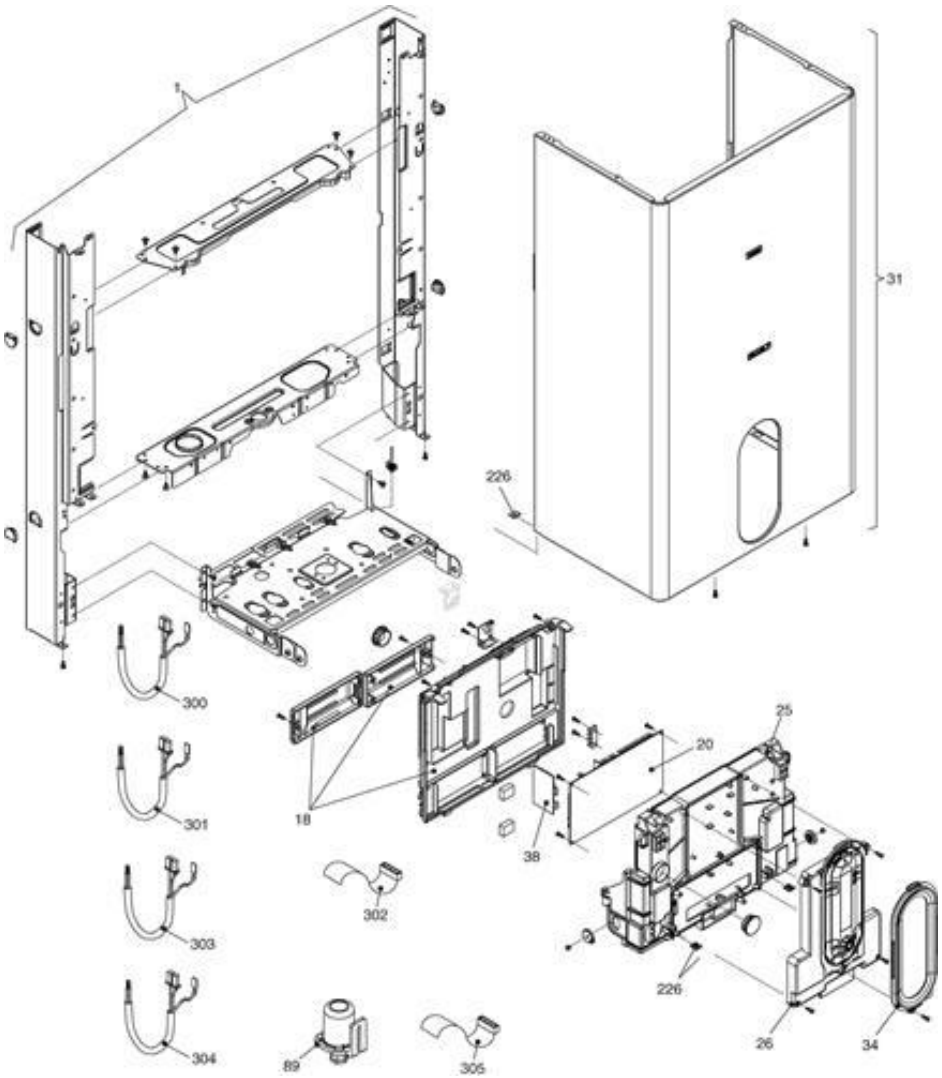

Posizione	idComponente	Descrizione	NotaMatricola
1	4366721	Châssis chaudiere complete	
18	4365836	Couvercle	
20	4366375	Platine principale AE01D	
25	4365726	Couvercle de protection	
26	4365936	Tableau de commande	
31	4366569	Capot	
34	4365822	Support	
38	4365916	Platine électronique	
89	4364691	Sonde	
226	4363594	Clip fixation	
300	4365843	Cablage électrique connecteur	
301	4365846	Cablage électrique tranformateur	
302	4365845	Cablage plat	
303	4365838	Cablage alimentation	
304	4365922	Cablage basse tension	
305	4365719	Cablage plat 8 ITRF06	

Pieces-Rechanges-Chaudieres.fr

850009 - Family condensing 30IS
Tav. 2
Satz hydraulische Bestandteile

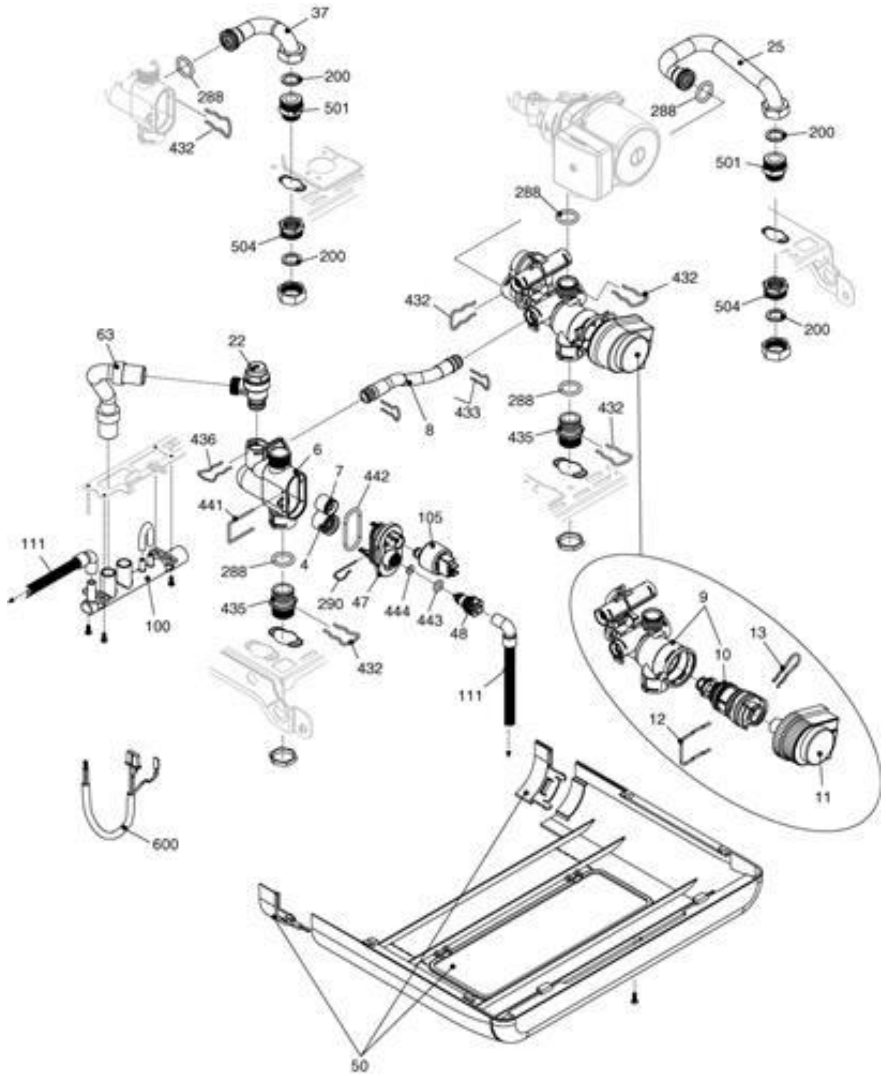

Posizione	idComponente	Descrizione	NotaMatricola
4	4365749	Clapet	
6	4365750	Boitier by-pass	
7	4365043	Clapet d'isolement	
8	4365732	Tuyauterie flexible	
9	4365937	Groupe à trois voies + cartouche	
10	4365800	Cartouche de vanne directionnelle	
11	4365774	Moteur vanne directionnelle	
12	4365773	Clip fixation	
13	4365772	Clip fixation	
22	4R001077	Soupape de sécurité	
25	4365924	Tuyauterie	
37	4365925	Tuyauterie	
47	4365753	Couvercle boitier by-pass	
48	4365752	Robinet de vidange	
50	4365712	Cache tuyauterie	
63	4365849	Tube d'évacuation soupape de sûrete	
105	4365904	Transducteur de pression	
110	4365850	Collecteur	
111	4365927	Flexible	

Pieces-Rechanges-Chaudieres.fr

200	4363389	Joint	
288	4364282	Bague d'étanchéité	
290	4364751	Clip fixation	
432	4365623	Clip fixation	
433	4365761	Clip fixation	
435	4365763	Mamelon	
436	4365764	Clip fixation	
441	4365768	Clip fixation	
442	4365769	Bague d'étanchéité	
443	4365770	Bague d'étanchéité	
444	4365771	Joint	
501	4366575	Nipple	
504	4366648	Mamelon	
600	4365923	Cablage commandes hydraulique	

Pieces-Rechanges-Chaudieres.fr

850009 - Family condensing 30IS
Tav. 3
Satz Wärmetauscher – Umlaufpumpe – Anschlussrohre

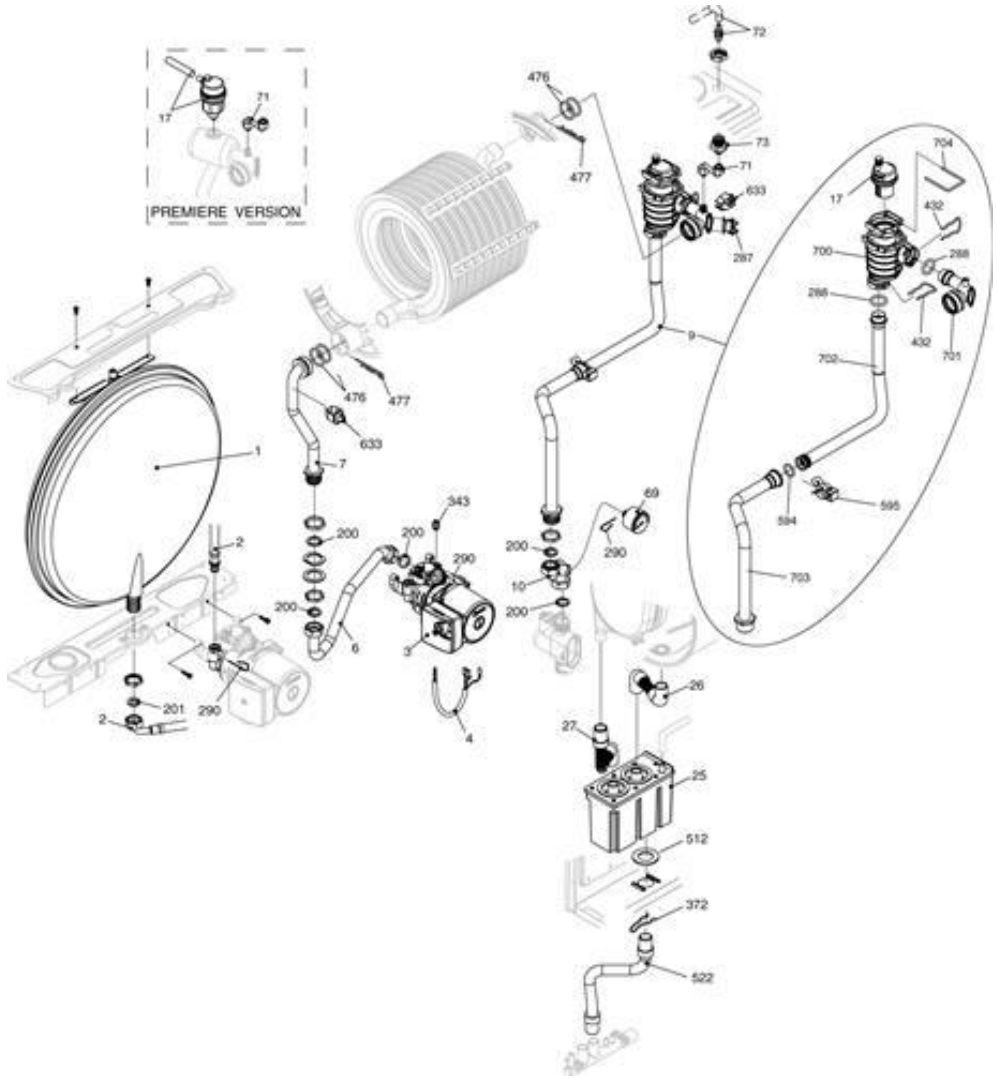

Posizione	idComponente	Descrizione	NotaMatricola
1	4365006	Vase d'expansion	
2	4365695	Tube flexible vase	
3	4365963	Circulateur	
4	4365851	Cablage circulateur	
6	4365852	Tuyauterie	
7	4365853	Tuyauterie	
9	4366972	Ensamble toyauterie	
10	4365905	Tuyauterie	
17	4366193	Purgeur automatique	
17	4366956	Purgeur automatique	
25	4366066	Siphon	
26	4365920	Tube	
27	4365921	Tube	
69	4365906	Hydromètre	
71	4366064	Tuyauterie	
71	4366973	Tuyauterie	
72	4366722	Kit purgeur automatique	
73	4366067	Robinet	
200	4363389	Joint	

Pieces-Rechanges-Chaudieres.fr

201	4363391	Joint	
287	4364948	Thermostat limite	
288	4364282	Bague d'étanchéité	
290	4364751	Clip fixation	
343	4365161	Bouchon	
372	4365546	Clip fixation	
432	4365623	Clip fixation	
477	4365861	Goupille de fixation	
512	4365918	Joint adhèsif	
522	4365859	Tube	
594	4366880	Bague d'étanchéité	
595	4366958	Ressort raccord gaz	
633	4R101035	Sonde NTC	
700	4366959	Ensamble purgeur	
701	4366960	Tuyauterie	
702	4366961	Tuyauterie	
703	4366977	Tuyauterie	
704	4366963	Clip fixation	

Pieces-Rechanges-Chaudieres.fr

850009 - Family condensing 30IS
Tav. 4
Satz Brenner – Luftgehäuse

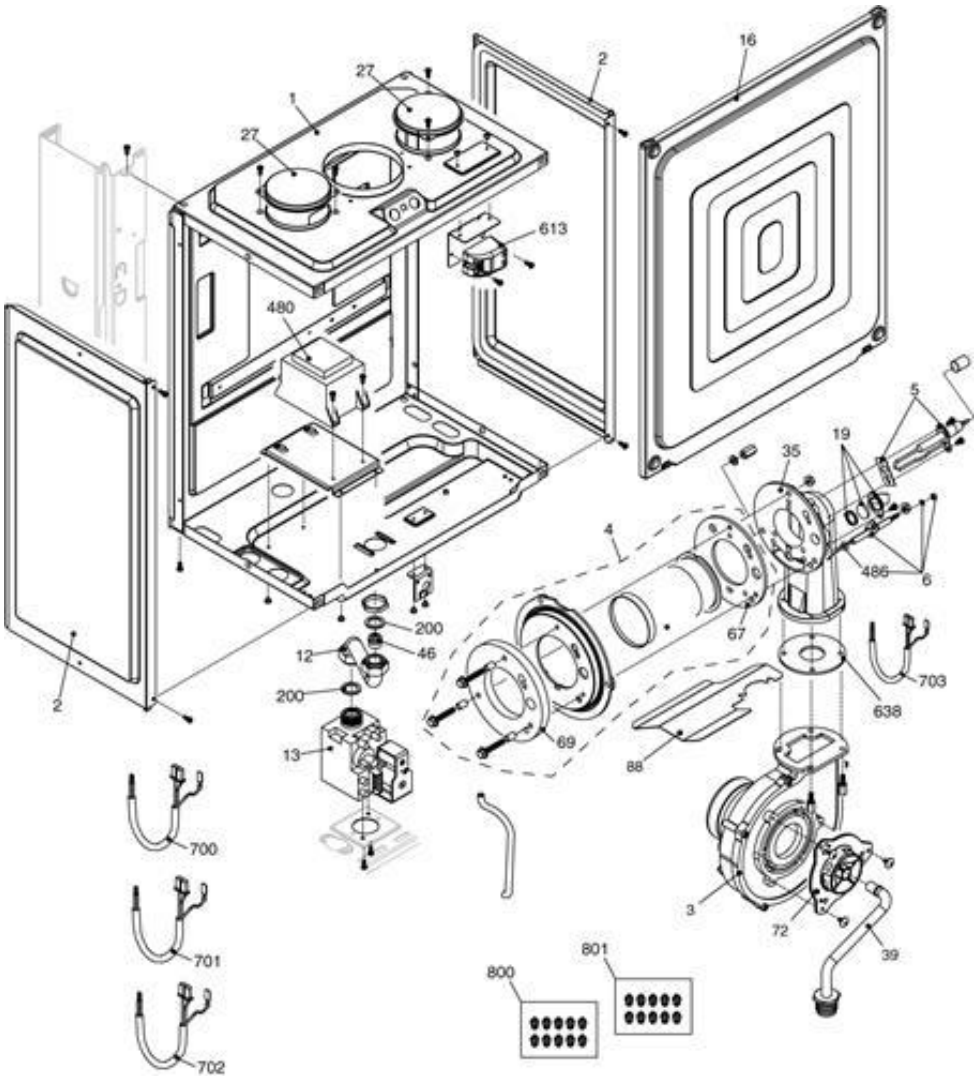

Posizione	idComponente	Descrizione	NotaMatricola
1	4366068	Boîte air	
2	4365865	Coté boite à air	
3	4365929	Ventilateur	
4	4366104	Brûleur complet	
5	4365986	Électrode/all/ioni/	
6	4365868	Électrode	
12	4365869	Rampe gaz	
13	4R000835	Vanne gaz	
16	4365870	Couvercle boîtier étanche	
19	4365871	Ensamble verre d'inspetion	
27	4366888	Bouchon	
35	4366356	Convoyeur air/gaz	
39	4365892	Tuyauterie	
46	4365917	Diaphragme 6.7	
67	4365875	Joint	
69	4365876	Panneau isolant central	
72	4366953	Mixer rouge	
88	4366454	Déflecteur ventilateur	
200	4363389	Joint	

Pieces-Rechanges-Chaudieres.fr

480	4365879	Transformateur	
486	4366235	Bague d'étanchéité	
613	4366439	Kit tranformateur + cablage électrique	
638	4366462	Joint	
700	4365842	Cablage électrique vanne gaz	
701	4366441	Cablage électrique	
702	4365840	Câble électrode	
703	4366452	Cablage	
800	4366157	Set de conversion méthane	
801	4365991	Set de conversion gaz propane	

Pieces-Rechanges-Chaudieres.fr

850009 - Family condensing 30IS
Tav. 5
Satz Verbrennungskammer – Rauchablass

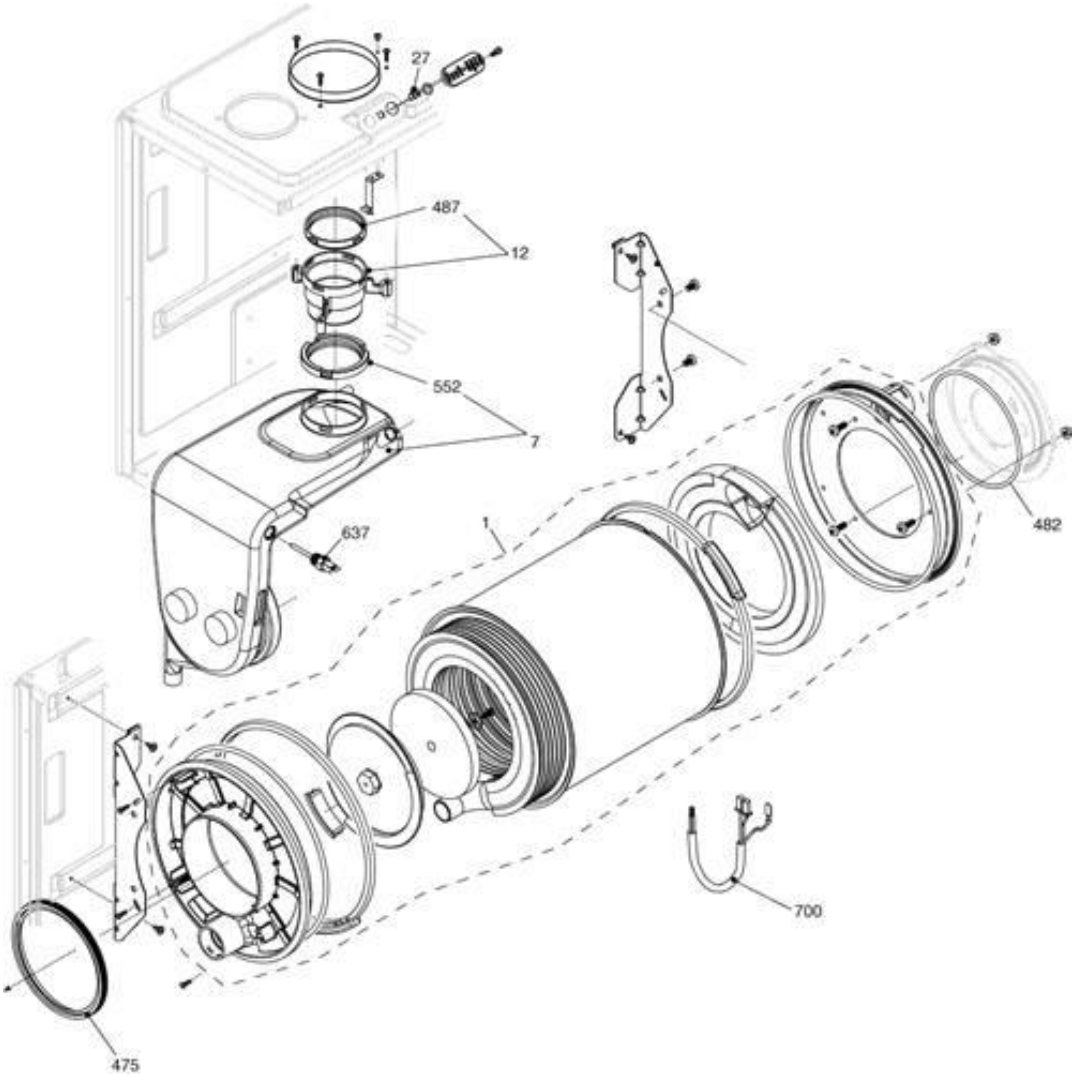

Posizione	idComponente	Descrizione	NotaMatricola
1	4366459	Kit de remplacement echangeur condensant 10,5	
7	4365894	Conveiour	
12	4365881	Conduit des gaz brûlés	
27	4365090	Écrou	
475	4365886	Joint Ø 125	
482	4365888	Joint	
487	4365889	Joint Ø 60	
552	4366238	Joint Ø 60	
637	4366463	Sonde	
700	4366461	Cablage combustion sonde température	