Rev.	Descrizione	Data
01	**AGGIORNAMENTI MODULO CONTENITORE BOX**	**06.09.2004**

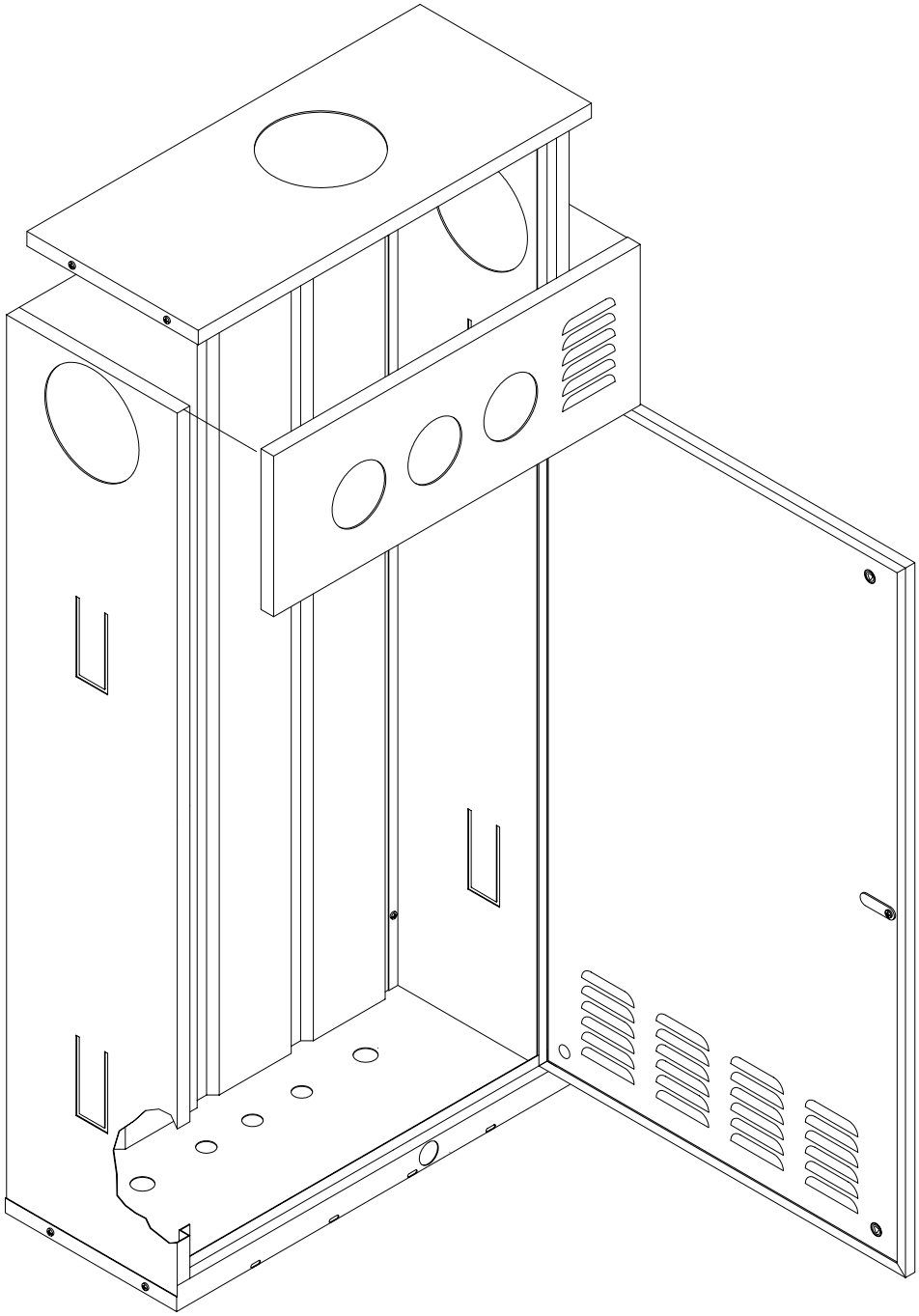

Cod. 51038LP CONTENITORE BOX

Pos.	Codice	Descrizione			U.M.	Q.ta'
		Oggetto: **Esploso ricambi Caldaia inserita in modulo contenitore** *COMPONENTI MODULO CONTENITORE*	Data: 06.09.2004	Codice n.: A011A212A403		metano
			Scala: --	A011B212A403		G.P.L.
			Ufficio: tecnico			gas città
		Descrizione: **mod. RSF 30 E / SLIM BOX** *camera stagna - tiraggio forzato -accensione*	Disegnato:			aria prop.
			Controllato:			gasollo
			Approvato:	Scheda n.: **B0247_AA2**		

RADIANT BRUCIATORI S.p.A.

DATI TECNICI E MISURE NON SONO IMPEGNATIVE, LA DITTA SI RISERVA IL DIRITTO DI EVENTUALI VARIAZIONI SENZA L'OBBLIGO DI PREAVVISO, DECLINIAMO OGNI RESPONSABILITÀ PER EVENTUALI INESATTEZZE CONTENUTE NEL PRESENTE OPUSCOLO, SE DOVUTE AD ERRORI DI STAMPA O DI TRASCRIZIONE, E+OE
TUTTI I DIRITTI SONO RISERVATI. NESSUNA PARTE DI QUESTO DOCUMENTO PUO' ESSERE RIPRODOTTA, MEMORIZZATA IN SISTEMI DI ARCHIVIO, O TRASMESSA IN QUALSIASI FORMA O MEZZO ELETTRONICO, MECCANICO, FOTOCOPIA, REGISTRAZIONE O ALTRI, SENZA LA PREVENTIVA AUTORIZZAZIONE SCRITTA DELLA DITTA.

Rev.	Descrizione	Data

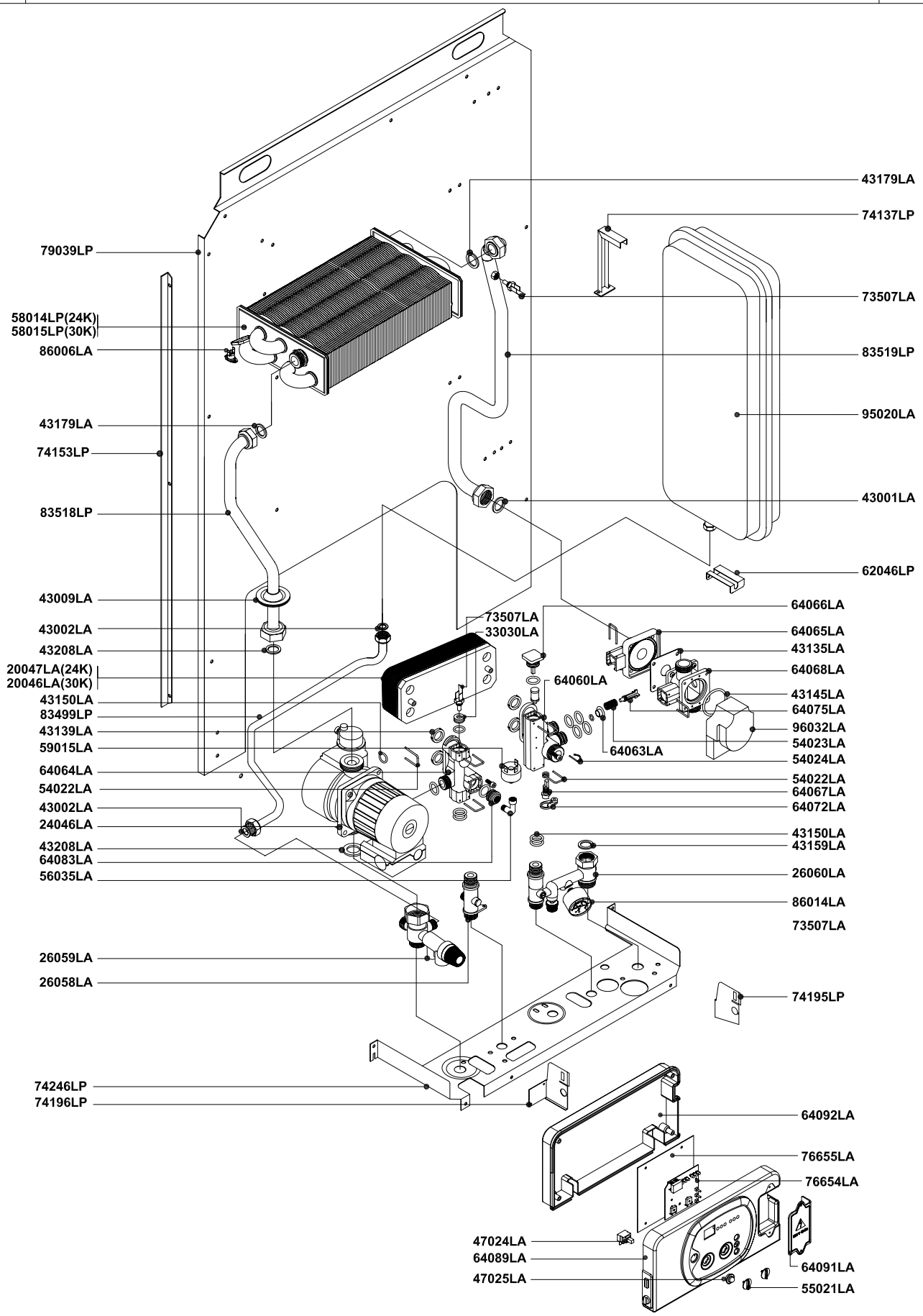

Pos.	Codice	Descrizione			U.M.	Q.ta'
		Oggetto: **Esploso ricambi Caldaia inserita in modulo contenitore** *COMPONENTI IMPIANTO IDRICO*	Data: 14.10.2003	Codice n.:	A011A212A403	metano
			Scala: --		A011B212A403	G.P.L.
			Ufficio: tecnico			gas città
						aria prop.
		Descrizione: **mod. RSF 30 E / SLIM BOX** *camera stagna - tiraggio forzato -accensione*	Disegnato:			gasolio
			Controllato:			
			Approvato:	Scheda n.:	**B0248_AA1**	

RADIANT BRUCIATORI S.p.A.

DATI TECNICI E MISURE NON SONO IMPEGNATIVE, LA DITTA SI RISERVA IL DIRITTO DI EVENTUALI VARIAZIONI SENZA L'OBBLIGO DI PREAVVISO, DECLINIAMO OGNI RESPONSABILITÀ PER EVENTUALI INESATTEZZE CONTENUTE NEL PRESENTE OPUSCOLO, SE DOVUTE AD ERRORI DI STAMPA O DI TRASCRIZIONE. E+OE
TUTTI I DIRITTI SONO RISERVATI. NESSUNA PARTE DI QUESTO DOCUMENTO PUO' ESSERE RIPRODOTTA, MEMORIZZATA IN SISTEMI D'ARCHIVIO, O TRASMESSA IN QUALSIASI FORMA O MEZZO ELETTRONICO, MECCANICO, FOTOCOPIA, REGISTRAZIONE O ALTRI, SENZA LA PREVENTIVA AUTORIZZAZIONE SCRITTA DELLA DITTA.

Rev.	Descrizione	Data

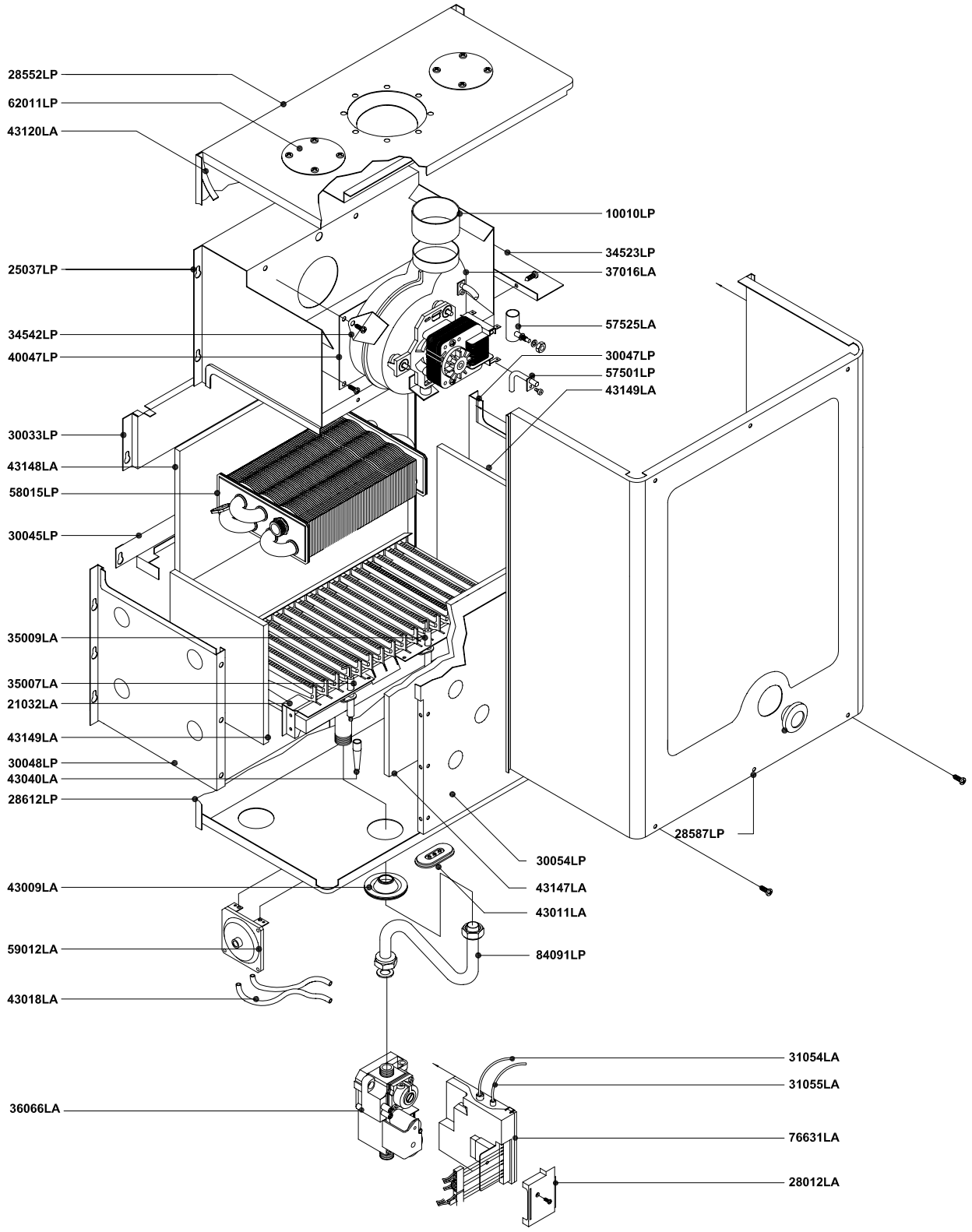

Pos.	Codice	Descrizione			U.M.	Q.ta'
		Oggetto: **Esploso ricambi Caldaia inserita in modulo contenitore** *COMPONENTI IMPIANTO TERMICO*	Data: 14.10.2003	Codice n.: A011A212A403	metano	
			Scala: --	A011B212A403	G.P.L.	
			Ufficio: tecnico		gas città	
		Descrizione: **mod. RSF 30 E / SLIM BOX** *camera stagna - tiraggio forzato -accensione*	Disegnato:		aria prop.	
			Controllato:		gasolio	
			Approvato:	Scheda n.: **B0249_AA1**		

RADIANT BRUCIATORI S.p.A.

DATI TECNICI E MISURE NON SONO IMPEGNATIVE, LA DITTA SI RISERVA IL DIRITTO DI EVENTUALI VARIAZIONI SENZA L'OBBLIGO DI PREAVVISO, DECLINIAMO OGNI RESPONSABILITÀ PER EVENTUALI INESATTEZZE CONTENUTE NEL PRESENTE OPUSCOLO, SE DOVUTE AD ERRORI DI STAMPA O DI TRASCRIZIONE, E+OE
TUTTI I DIRITTI SONO RISERVATI. NESSUNA PARTE DI QUESTO DOCUMENTO PUO' ESSERE RIPRODOTTA, MEMORIZZATA IN SISTEMI D'ARCHIVIO, O TRASMESSA IN QUALSIASI FORMA O MEZZO ELETTRONICO, MECCANICO, FOTOCOPIA, REGISTRAZIONE O ALTRI, SENZA LA PREVENTIVA AUTORIZZAZIONE SCRITTA DELLA DITTA.

Rev.	Descrizione	Data

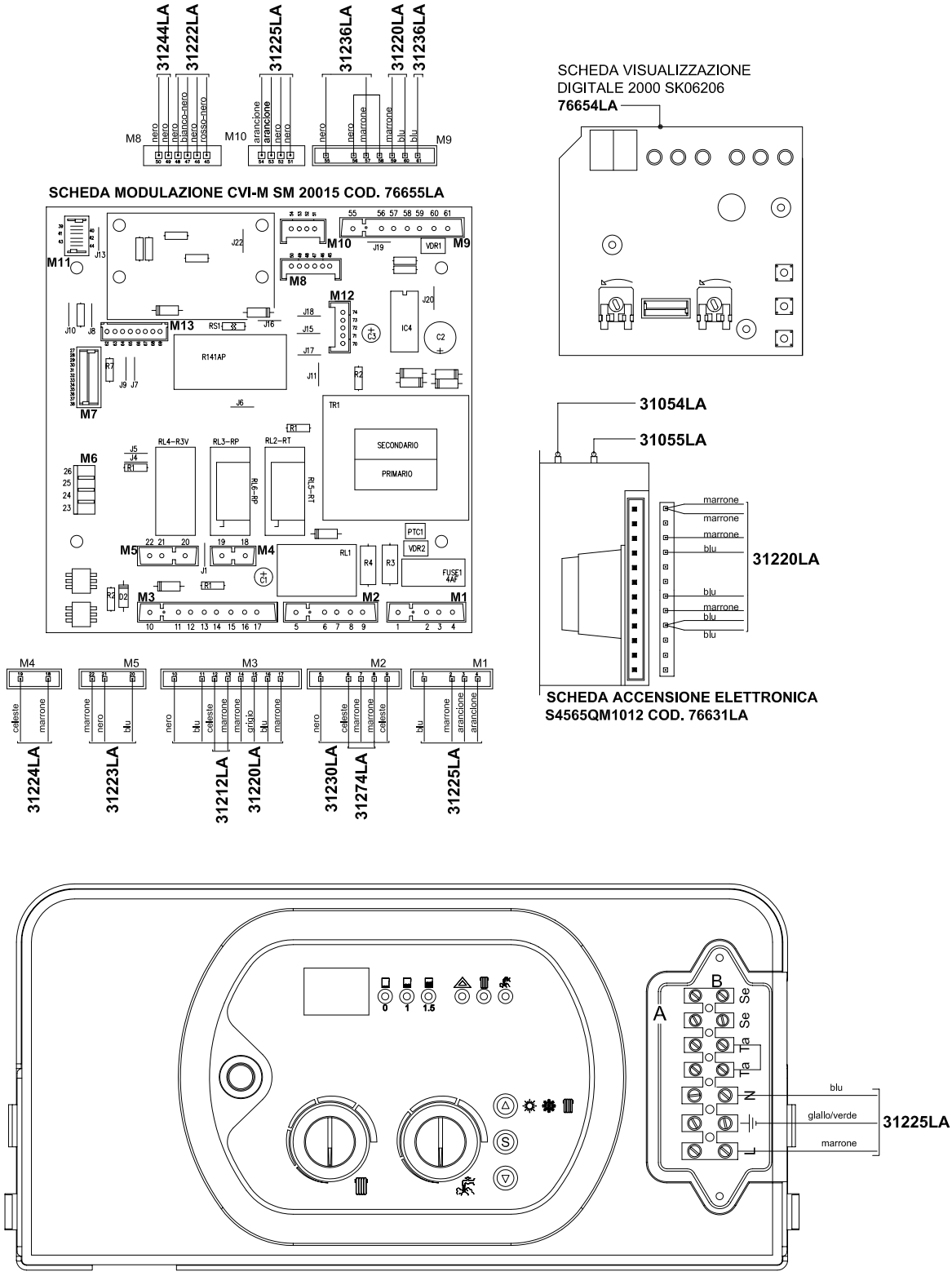

Pos.	Codice	Descrizione			U.M.	Q.ta'
		Oggetto: **Esploso ricambi Caldaia inserita in modulo contenitore** *COMPONENTI IMPIANTO ELETTRICO*	Data: 14.10.2003	Codice n.:	A011A212A403	metano
			Scala: --		A011B212A403	G.P.L.
			Ufficio: tecnico			gas città
						aria prop.
		Descrizione: **mod. RSF 30 E / SLIM BOX** *camera stagna - tiraggio forzato -accensione*	Disegnato:			gasolio
			Controllato:			
			Approvato:	Scheda n.:	**B0250_AA1**	

RADIANT BRUCIATORI S.p.A.

DATI TECNICI E MISURE NON SONO IMPEGNATIVE, LA DITTA SI RISERVA IL DIRITTO DI EVENTUALI VARIAZIONI SENZA L'OBBLIGO DI PREAVVISO, DECLINIAMO OGNI RESPONSABILITÀ PER EVENTUALI INESATTEZZE CONTENUTE NEL PRESENTE OPUSCOLO, SE DOVUTE AD ERRORI DI STAMPA O DI TRASCRIZIONE. E+OE
TUTTI I DIRITTI SONO RISERVATI. NESSUNA PARTE DI QUESTO DOCUMENTO PUO' ESSERE RIPRODOTTA, MEMORIZZATA IN SISTEMI DI ARCHIVIO, O TRASMESSA IN QUALSIASI FORMA O MEZZO ELETTRONICO, MECCANICO, FOTOCOPIA, REGISTRAZIONE O ALTRI, SENZA LA PREVENTIVA AUTORIZZAZIONE SCRITTA DELLA DITTA.