Codice ordine:	Sigla:	Panoramica gruppi di costruzione
7702331948	WR3501KD1P23S0492	

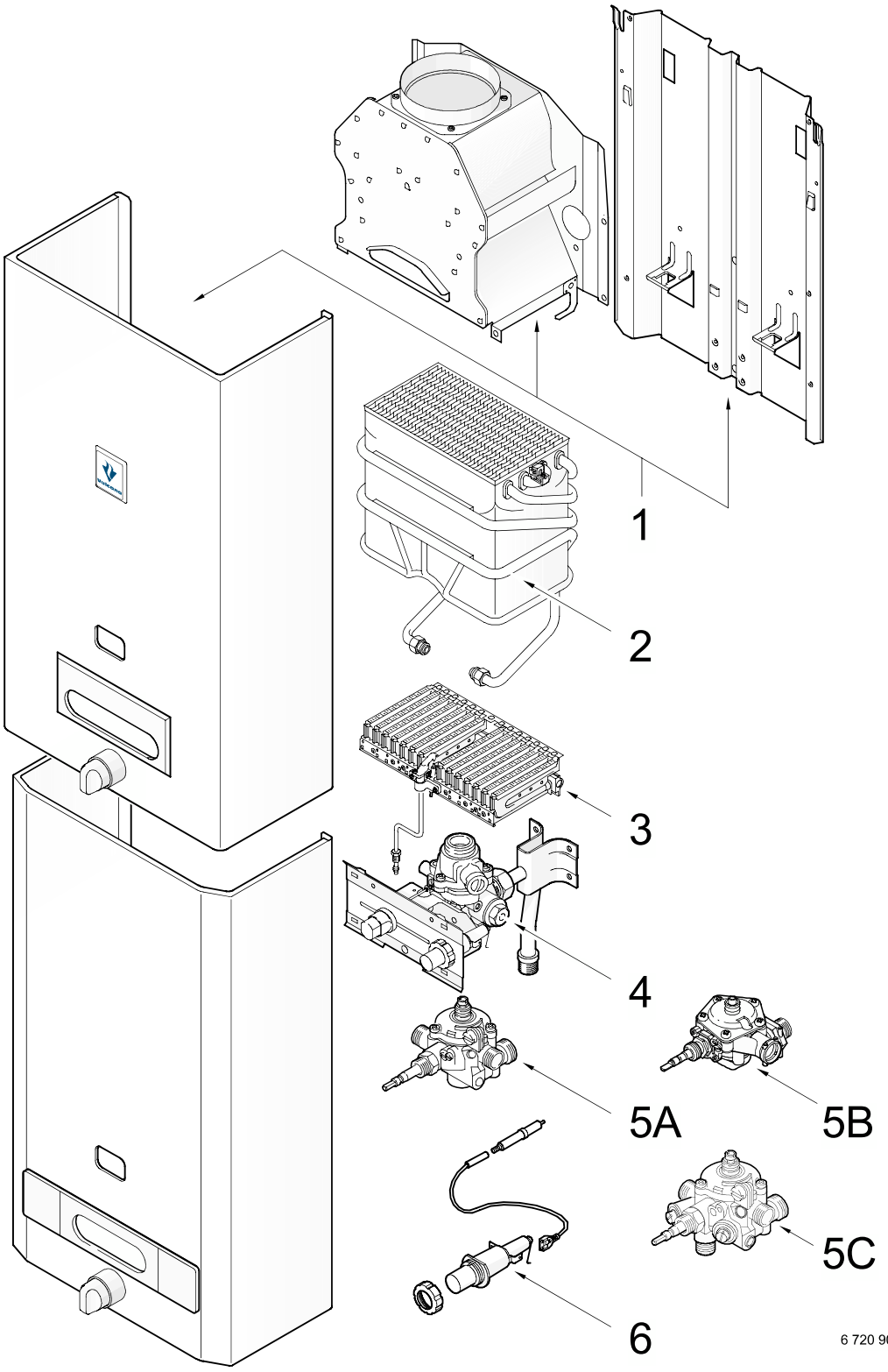

Codice ordine:	Sigla:	Panoramica gruppi di costruzione
7702331948	WR3501KD1P23S0492	

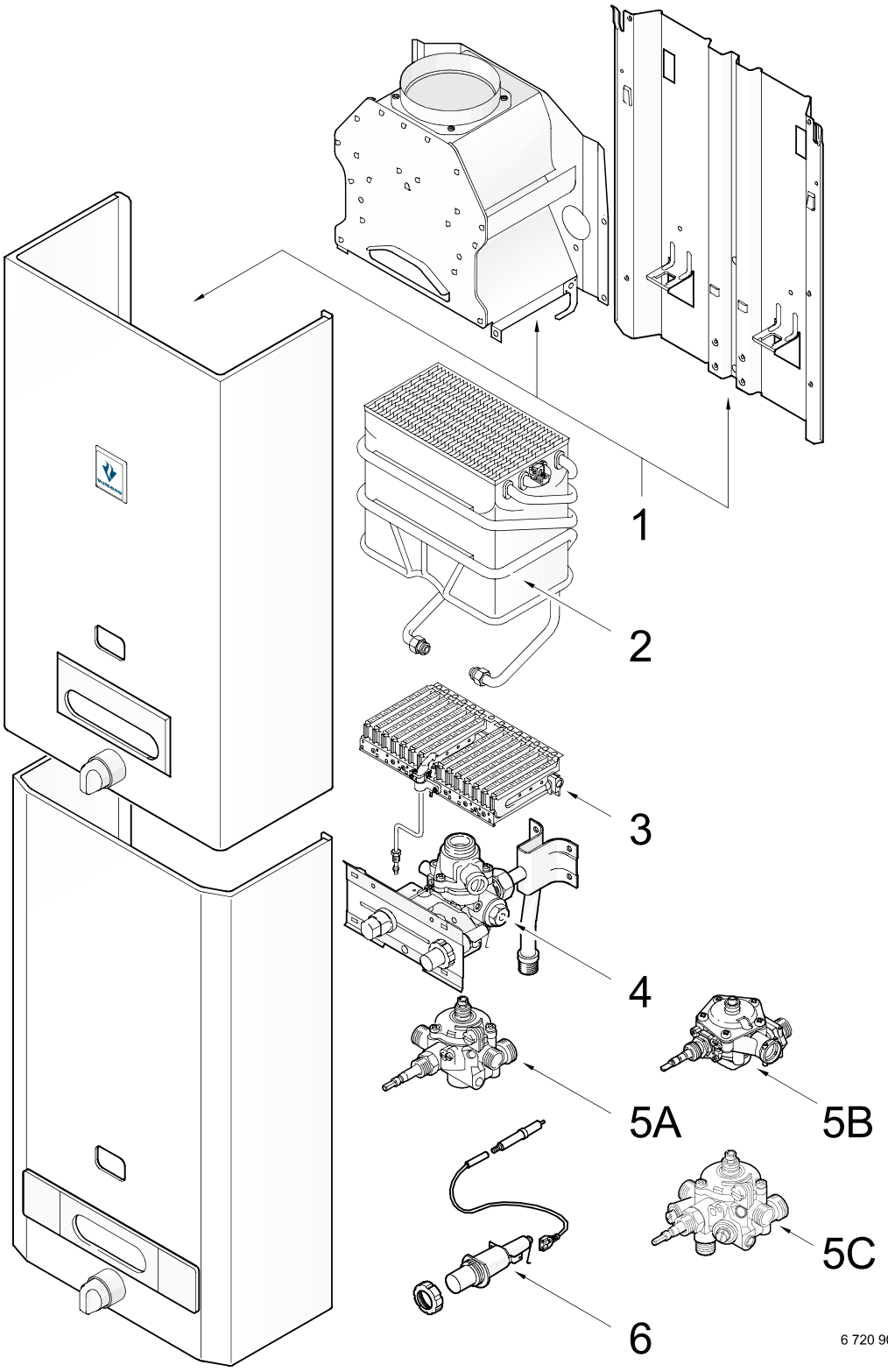

Codice ordine:	Sigla:	Gruppo di costruzione:
7702331948	WR3501KD1P23S0492	1 Parti di lamiera

Pos	Codice ordine	tta	Descrizione	Osservazioni	GP	Dim. del p.
1	8 705 411 665 0		Mantello		41	1
3	8 705 506 341 0		Mascherina		18	1
5	8 702 000 219 0		Manopola con boccola		18	1
6	8 702 000 111 0		Manopola		13	1
7	8 705 505 307 0		Cappa fumi		34	1
8	8 705 504 039 0		Terminale condotto Ø130		12	1
9	2 918 140 417 0		Vite (10x)		11	10
10	8 708 003 042 0		Staffa		08	1
11	8 703 403 012 0		Vite M4,8x9,5 (10x)		12	10

Codice ordine:	Sigla:	Gruppo di costruzione:
7702331948	WR3501KD1P23S0492	2 Corpo interno

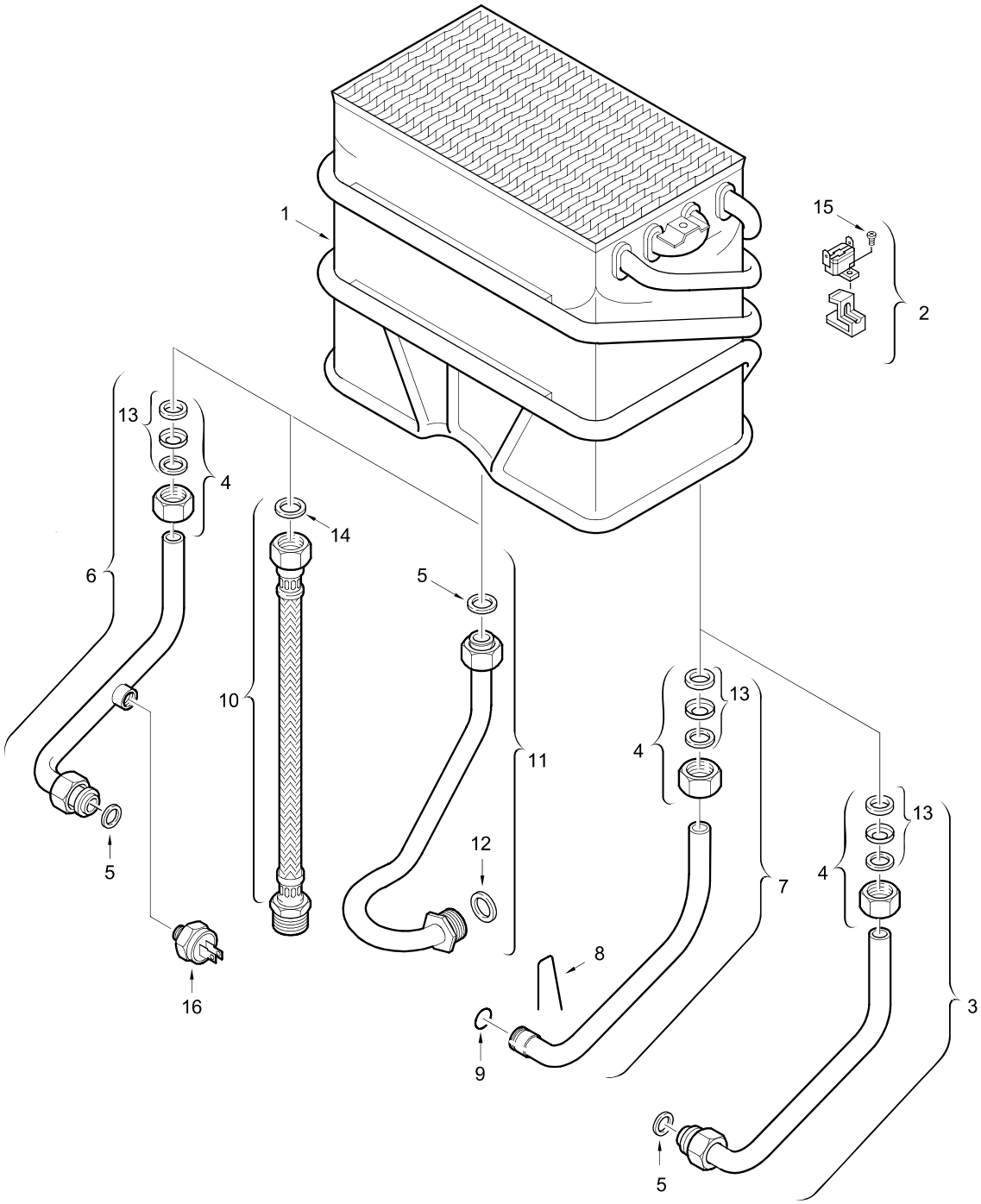

6 720 902 031.AA.JF

Codice ordine:	Sigla:	Gruppo di costruzione:
7702331948	WR3501KD1P23S0492	2 Corpo interno

Pos	Codice ordine	tta	Descrizione	Osservazioni	GP	Dim. del p.
1	8 705 406 376 0		Corpo interno		52	1
2	8 707 206 132 0		Limitatore temperatura 110°C		23	1
3	8 700 705 294 0		Raccordo freddo		22	1
4	8 703 301 081 0		Raccordo		18	1
5	8 710 103 045 0		Guarnizione 1/2" (10x)		11	10
6	8 700 705 534 0		Raccordo caldo		24	1
12	8 710 103 043 0		Guarnizione 3/4" (10x)		12	10
13	8 700 103 692 0		Set di guarnizioni		13	1
15	2 910 641 115 0		Vite (10x)		12	10

Codice ordine:	Sigla:	Gruppo di costruzione:
7702331948	WR3501KD1P23S0492	3 Bruciatore

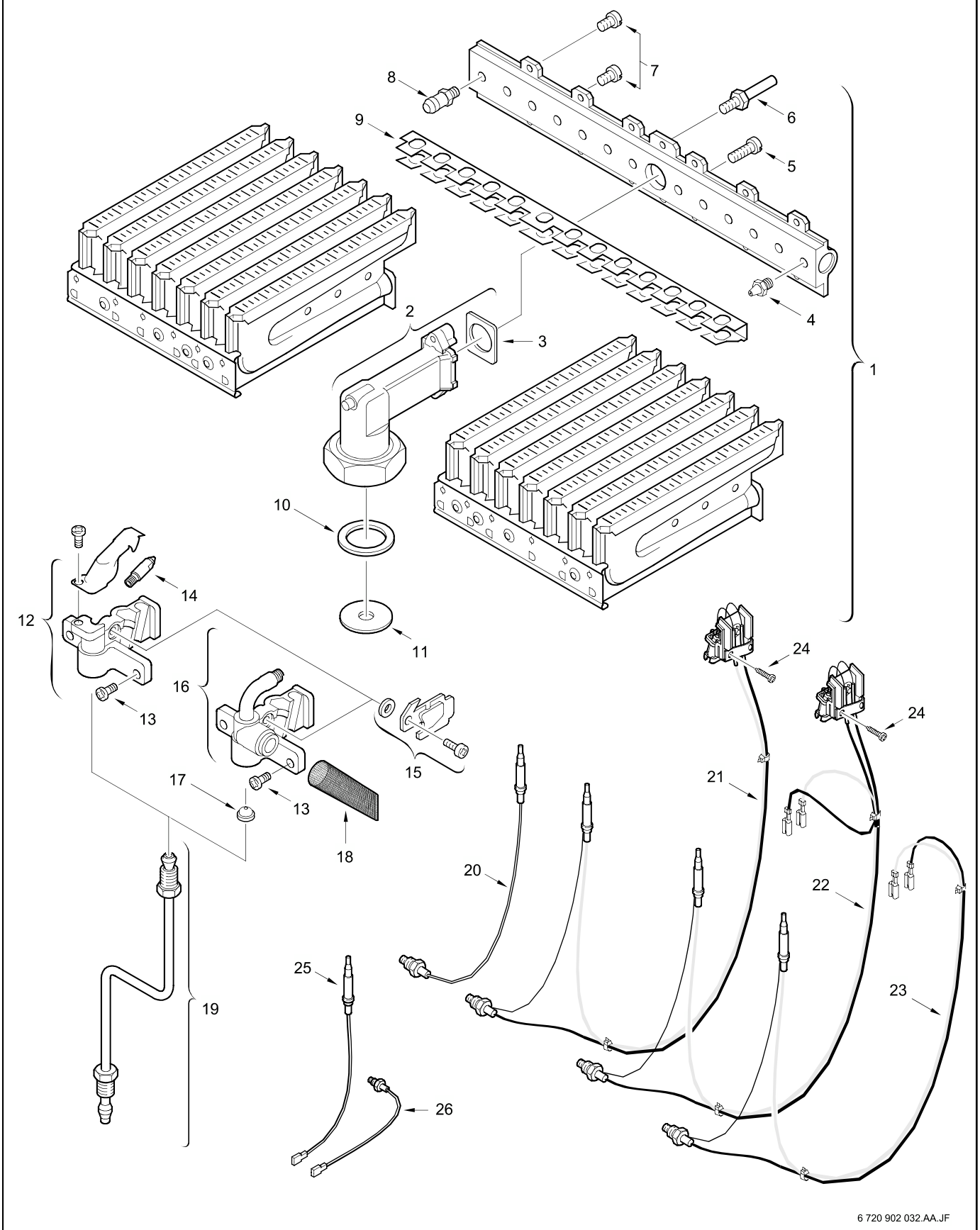

Codice ordine:	Sigla:	Gruppo di costruzione:
7702331948	WR3501KD1P23S0492	3 Bruciatore

Pos	Codice ordine	tta	Descrizione	Osservazioni	GP	Dim. del p.
1	8 708 120 001 0		Bruciatore		42	1
2	8 705 209 014 0		Raccordo di collegamento		21	1
3	8 701 003 010 0		Guarnizione (10x)		12	10
4	8 708 202 116 0		Ugello (125) (10x)		17	10
5	2 910 952 122 0		Vite (10x)		11	10
6	8 703 404 089 0		Vite (10x)		12	10
7	8 703 401 069 0		Vite (10x)		11	10
8	8 703 305 191 0		Presa pressione		10	1
9	8 711 304 338 0		Ponte accensione		14	1
10	8 710 103 060 0		Guarnizione 1" (10x)		15	10
12	8 708 105 313 0		Bruciatore spia		20	1
13	8 703 401 053 0		Vite (10x)		12	10
14	8 708 200 140 0		Ugello spia blu (10x)		26	10
15	8 701 309 061 0		Lamiera di protezione		10	1
19	8 700 707 320 0		Tubetto spia		18	1
22	8 707 206 074 0		Sensore fumi		38	1
24	8 713 403 013 0		Vite (10x)		12	10

Codice ordine:	Sigla:	Gruppo di costruzione:
7702331948	WR3501KD1P23S0492	4 Gruppo gas

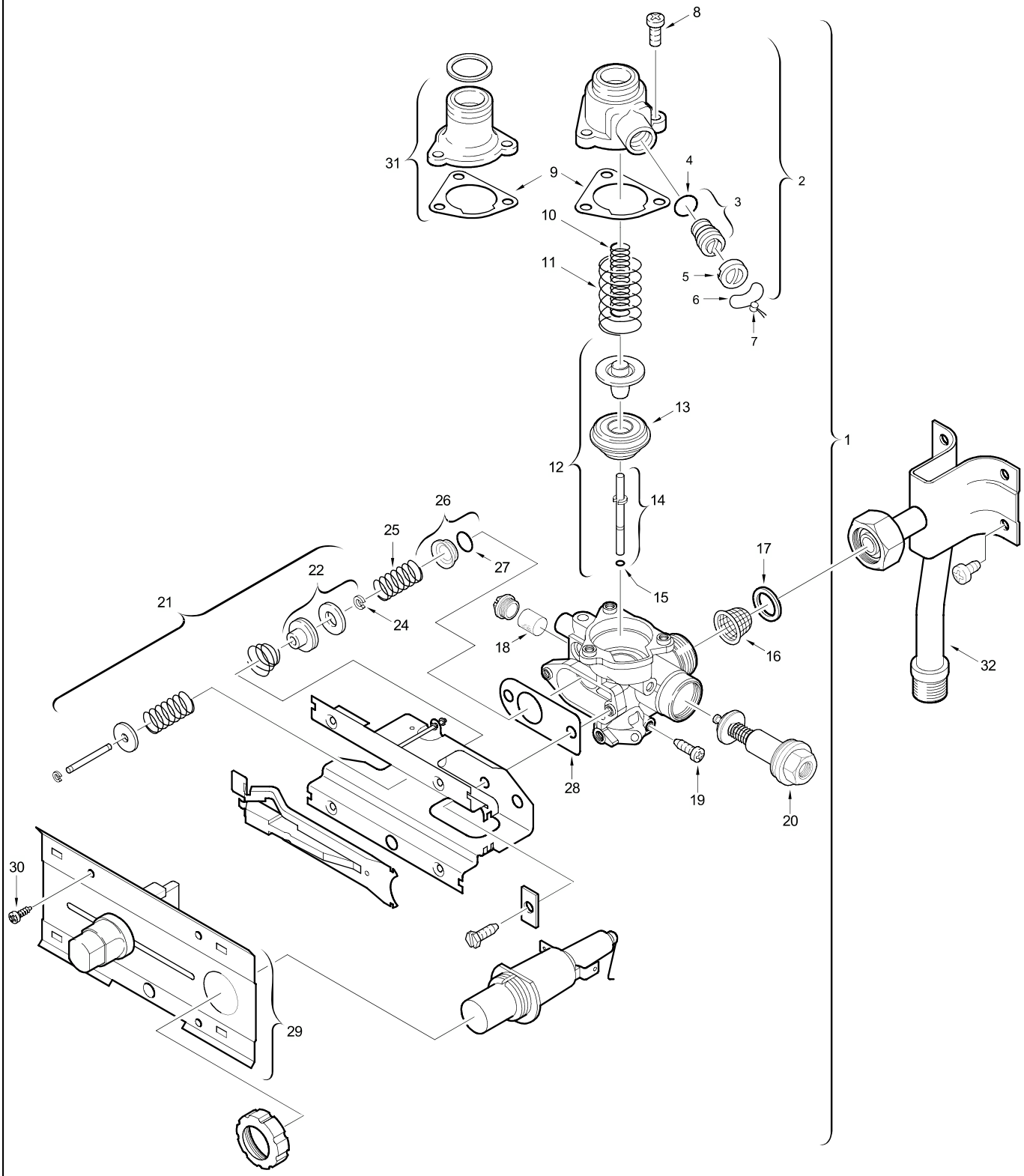

6 720 902 033.AA.JF

Codice ordine:	Sigla:	Gruppo di costruzione:
7702331948	WR3501KD1P23S0492	4 Gruppo gas

Pos	Codice ordine	tta	Descrizione	Osservazioni	GP	Dim. del p.
1	8 707 011 233 0		Gruppo gas		48	1
2	8 705 205 069 0		Coperchio gas		33	1
3	8 703 404 097 0		Vite regolazione minimo		13	1
4	8 700 205 001 0		Anello tenuta (10x)		19	10
5	8 700 505 001 0		Sigillo (10x)		17	10
6	8 704 702 001 0		Filo zincato (10x)		11	10
7	1 903 240 000 0		Piombino (10x)		12	10
8	8 743 401 002 0		Vite (10x)		12	10
9	8 701 004 001 0		Guarnizione (10x)		16	10
10	8 704 603 067 0		Molla antagonista		12	1
11	8 704 603 118 0		Molla antagonista		11	1
12	8 708 500 244 0		Valvola gas (2)		28	1
13	8 708 500 247 0		Piattello della valvola (2)		22	1
14	8 703 101 057 0		Perno valvola		13	1
15	8 740 205 002 0		Anello tenuta (10x)		17	10
16	8 700 507 002 0		Filtro gas (10x)		15	10
17	8 700 103 014 0		Guarnizione (10x)		12	10
18	8 703 203 001 0		Filtro gas spia (10x)		17	10
19	8 703 401 051 0		Vite (10x)		12	10
20	8 707 201 012 0		Magnete		27	1
21	8 708 008 003 0		Gruppo accensione		24	1
22	8 708 500 194 0		Piatello della valvola		14	1
24	2 916 080 904 0		Rondella (10x)		11	10
28	8 701 004 020 0		Guarnizione (10x)		12	10
29	8 701 000 104 0		Pulsantiera		20	1
30	2 910 612 424 0		Vite (10x)		11	10
32	8 700 705 422 0		Tubo gas		32	1

Codice ordine:	Sigla:	Gruppo di costruzione:
7702331948	WR3501KD1P23S0492	5A Gruppo acqua prelievo a distanza in otto

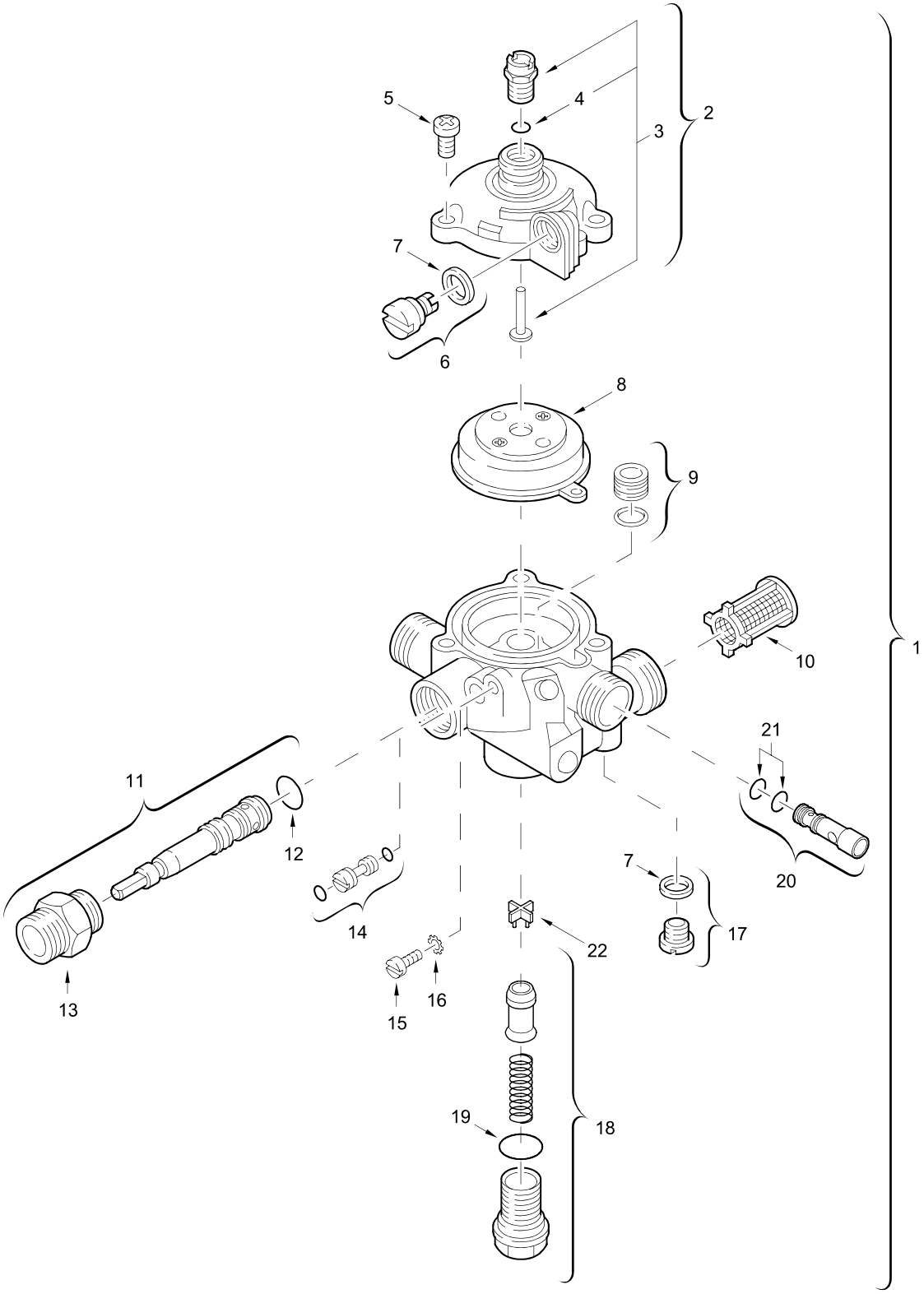

6 720 902 034.AA.JF

Codice ordine:	Sigla:	Gruppo di costruzione:
7702331948	WR3501KD1P23S0492	5A Gruppo acqua prelievo a distanza in otto

Pos	Codice ordine	tta	Descrizione	Osservazioni	GP	Dim. del p.
1	8 707 002 442 0		Gruppo acqua		46	1
2	8 705 500 145 0		Coperchio		27	1
5	2 910 654 191 0		Vite (10x)		12	10
6	8 708 503 063 0		Valvolina lente accensione (C)		15	1
7	8 700 103 006 0		Guarnizione (10x)		12	10
8	8 700 503 067 0		Membrana (B)		26	1
9	8 700 306 095 0		Buccola (10x)		25	10
10	8 700 507 059 0		Filtro acqua		15	1
11	8 708 500 251 0		Selettore		24	1
12	8 700 205 019 0		Anello tenuta (10x)		16	10
13	8 700 306 092 0		Buccola		17	1
14	8 703 502 033 0		Perno		15	1
15	2 918 160 115 0		Vite (10x)		12	10
16	2 916 079 006 0		Rondella (10x)		11	10
17	8 703 406 153 0		Vite di chiusura		12	1
18	8 707 402 021 0		Regolatore portata		27	1
19	8 700 205 104 0		Anello tenuta (10x)		12	10
20	8 708 205 249 0		Venturi (13)		14	1
21	8 700 205 007 0		Anello tenuta (10x)		15	10
22	8 710 506 101 0		Flussostato (10x)		20	10

Codice ordine:	Sigla:	Gruppo di costruzione:
7702331948	WR3501KD1P23S0492	6 Accenditore piezo

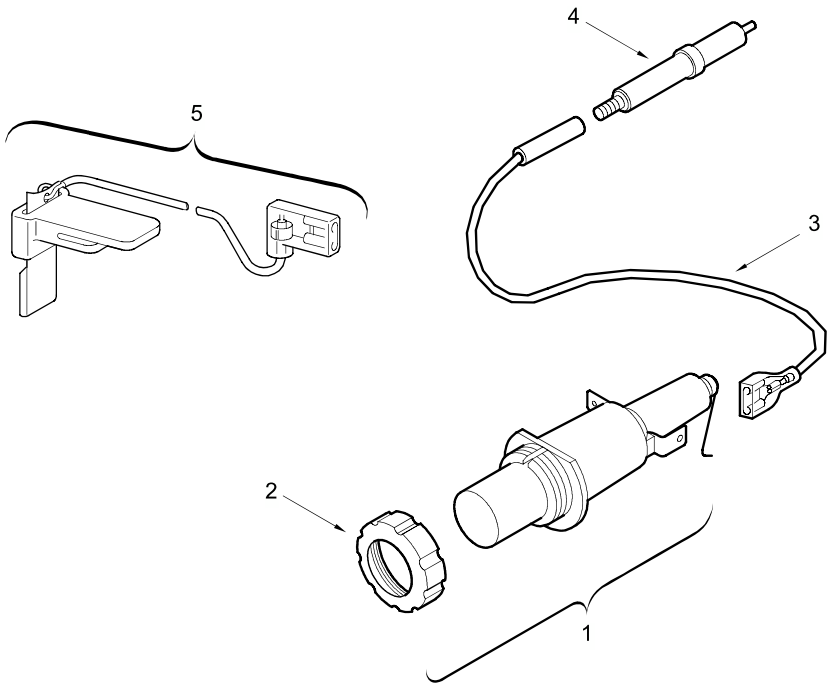

6 720 902 037.AA.JF

Codice ordine:	Sigla:	Gruppo di costruzione:
7702331948	WR3501KD1P23S0492	6 Accenditore piezo

Pos	Codice ordine	tta	Descrizione	Osservazioni	GP	Dim. del p.
1	8 748 108 023 0		Accenditore piezo		18	1
2	8 743 301 025 0		Dado (10x)		12	10
3	8 704 401 023 0		Cablaggio		17	1
4	8 708 107 002 0		Vite lenta accensione		16	1
5	8 707 101 002 0		Cavo blocco accensione		20	1