pieces-rechanges-chaudieres.fr

ALBA 20 EASB

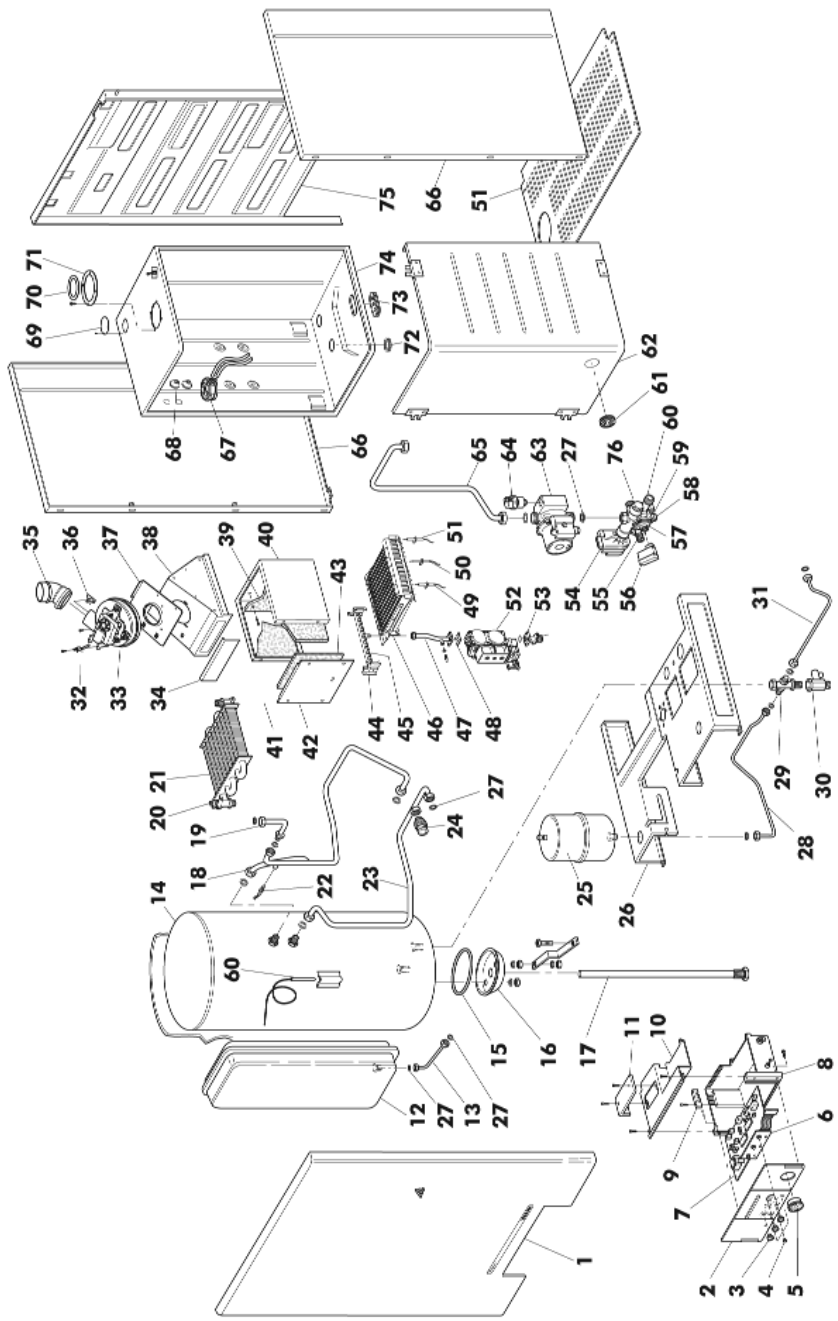

pieces-rechanges-chaudieres.fr

1	01597730	FRONTALE
2	01596620	FRONTALE CRUSCOTTO
3	01597200	POMELLO ZIGRINATO FRECCIA BIANCA
4	04557710	LENTE TRASP.SIGNAL LUX D.7X10
5	04557500	TERMOIDROMETRO IMIT 28010
6	04557520	SCHEDA COMANDI PANN.FRONT.(1600209)
7	04559760	SCHEDA REGOL+ACCEN.
8	01568660	SCATOLA CRUSCOTTO
9	01577680	PIASTRINA BLOCCAGGIO CAVI
10	01568670	COPERCHIO SCATOLA CRUSCOTTO
11	01568680	COPERCHIETTO INSERTO
12	04558390	VASO ESP. LT. 8 RETT. (13N600810)
13	01586160	TUBO VASO ESPANSIONE
14	01581130	BOLLITTORE 60 LT. INOX-ISOL.
15	04565930	GUARNIZIONE (6160880)
16	04565920	FLANGIA (6102070)
17	04565910	G/ANODO (6030312)
18	01573460	TUBO C.S. - BOLL. - DISTRIB.
19	01575430	TUBO RIT.SCAMB.
20	04559120	TERM.TOD 36TXE21-14376
21	04558600	SCAMBIATORE G/A PR 20-401
22	04555290	SONDA IMMERSA INECO SO10064(BLU)
23	01573450	TUBO RITORNO BOLL.
24	04503980	VALV.SICUR.M/F 1/2"-3BAR(751906)
25	04558570	VASO S.LT2 1/2"D120-510242(1701011)
26	01574320	PIASTRA ATTACHI
27	01519000	GUARNIZIONE D.1/2"
	01519010	GUARNIZIONE D.3/4"
	01524790	GUARNIZIONE D.1"
	01530360	GUARNIZIONE D.1/4"
	01539220	GUARNIZIONE D.3/8"
28	01596710	TUBO VASO ESP.SANITARIO
29	01596700	TUBO INGR. A.F. VASO SAN.
30	04560180	VALV.RIT.8ATE1/2"(775066)(0301012)
31	01581140	TUBO RIEMPIMENTO (0504271)
32	04559110	SONDA DINAMICA FIME
33	04559080	VENTILATORE MVL RGL
34	01574450	COPERCHIO ISPEZ. SCAMBIATORE
35	04557470	PROLUNGA VENTILATORE 45°
36	04559100	VENTURI SINGOLO FIME
37	01577430	PIASTRA ATTACCO VENT.
38	01590500	CAPPA CALDAIA
39	01574190	ISOLANTE POSTERIORE C.D.C.
40	01577650	CAMERA COMBUST.
41	01574200	ISOLANTE LATERALE C.D.C.
42	01573150	COPERCHIO CAMERA COMBUST.
43	01574210	ISOLANTE ANTERIORE C.D.C.
44	04559610	COLLETTORE BRUC.13 RAMPE (G.N.)
	04559630	COLLETTORE BRUC.13 RAMPE (GPL)
	04551990	UGELLO BRUCIATORE GPL D0,77
	04554690	UGELLO BRUCIAT. METANO D.1,25
46	04564800	BRUC.13 R.4100804.10
47	01578890	TUBO VALV.GAS/BRUC.
48	01595860	DIAFRAMMA GAS
49	04557770	ELETTRODO DI ACCENS.SX BITERMICA
50	04557530	ELETTRODO DI IONIZZ. BITERMICA
51	01574170	CHIUSURA INFERIORE
52	04554830	BOBINA 220V-50HZ NERA 0967090 SIT
	04556040	BOBINA MODUL.837-16V C.C. 0967138
	04557050	CARTUCCIA 3-37 MBAR(ROSSA)0928851
	04555490	VALVOLA SIT 837 TANDEM
53	04555230	FLANGIA LUNGA TANDEM 3/4" 2748
54	04558470	MOTORE X G/FUGAS D0057
55	04558250	RUBINETTO DI SCARICO 1/4"G
56	04558490	MICRO X C/FUGAS D0245
57	04559380	MEMBRANA PRESS.FUGAS (U0024)
58	04559350	POMELLO AZZ.RUBINET.FUGAS (100236)
59	04559340	RUBINETTO DI CARICO FUGAS (100203)
60	04560460	SONDA BOLLITORE L=800
61	04557610	GOMMINO CON VETRINO
62	01573190	COPERCHIO CAMERA STAGNA
63	04559990	CIRCOL.GRUNDFOS UPS 15-60 AO
64	04552080	V.SFOGO ARIA 3/8" 502430-CST
65	01575440	TUBO CIRCOL./SCAMB.
66	01573250	FIANCO DX/SX
67	04554490	PRESSOST. HONEYWELL C6065A 1267
68	01530440	GUARNIZIONE SILICONE CAVI 3004
69	01569910	TAPPO ASP.ARIA X SDOPPIATO
70	01573890	DIAFRAMMA ASP. ARIA D.87 (776299)
71	01530420	GUARN.AUTOAD.TUBO SCARICO 5007
72	01558100	GUARN.SILICONE ART.I 334 (0403005)
73	01530450	GUARN.SILICONE PILOTA 993(0403015)
74	01578880	FONDO CAMERA STAGNA
75	01574130	SCHIENALE CALDAIA
76	04558190	G/DISTR. A/R 3 VIE