Pieces-Rechanges-Chaudieres.fr

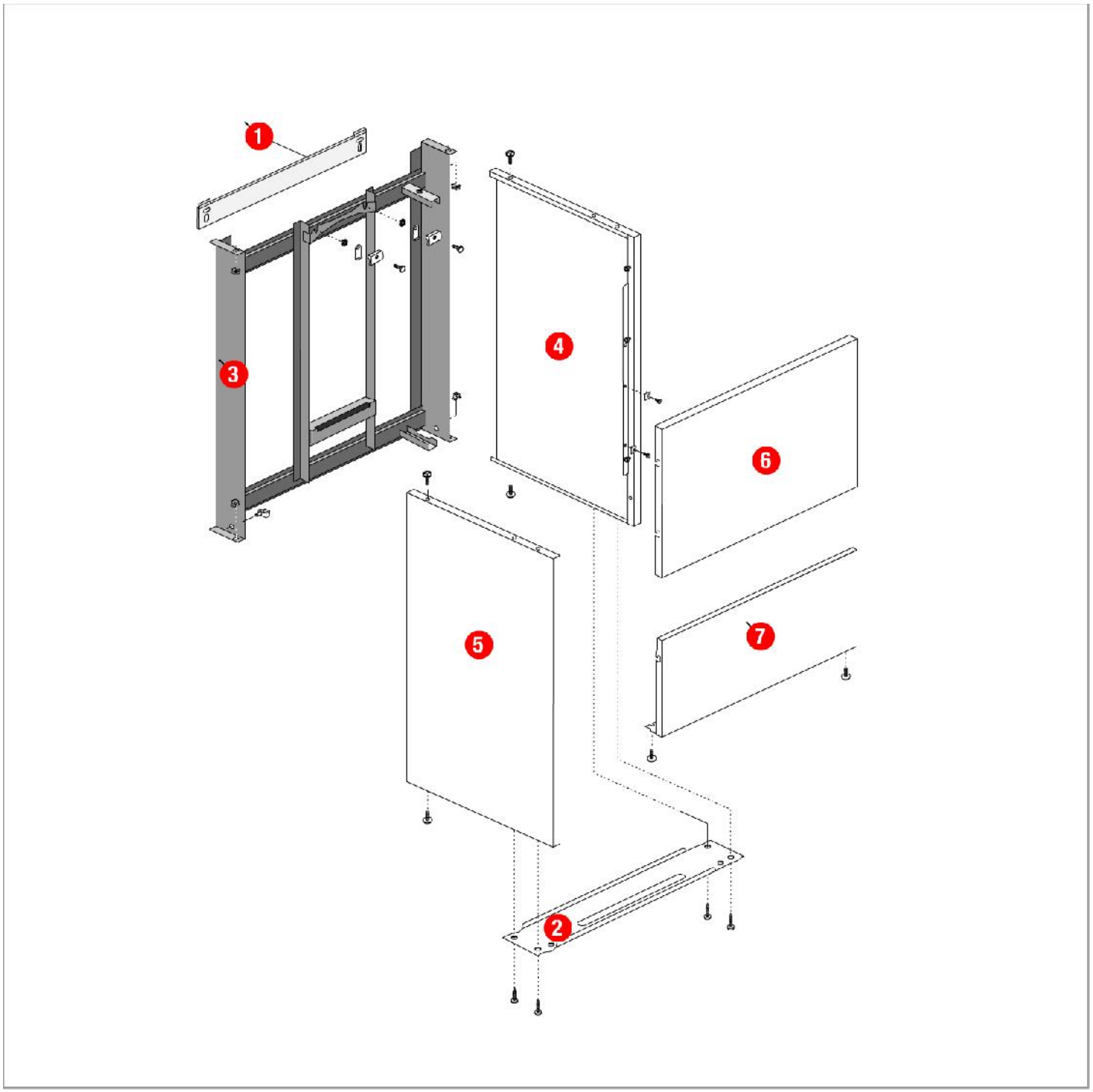

Pieces-Rechanges-Chaudieres.fr

[HYDROMOTRIX 40 kW IF@9402000->9753000]

01-Carénage

REFERENCE	REF. GTIN	Pièces	N°
430256	3612890005477	Barre accrochage HM 40/45 91.36->	01
430285	3612890007099	Barre de rigidité HM40/45 94.02->00.11	02
435062	3612890005491	Châssis HM40/45 91.36->00.11	03
F3AA40331		Côté HM45 droit 94.02->00.11 (Epuisé)	04
F3AA40332		Côté HM45 gauche 94.02->00.11 (Epuisé)	05
430283	3612890007075	Façade HM40/45 94.02->00.11	06
430284	3612890007082	Porte HM 40/45 94.02->00.11	07

Pieces-Rechanges-Chaudieres.fr

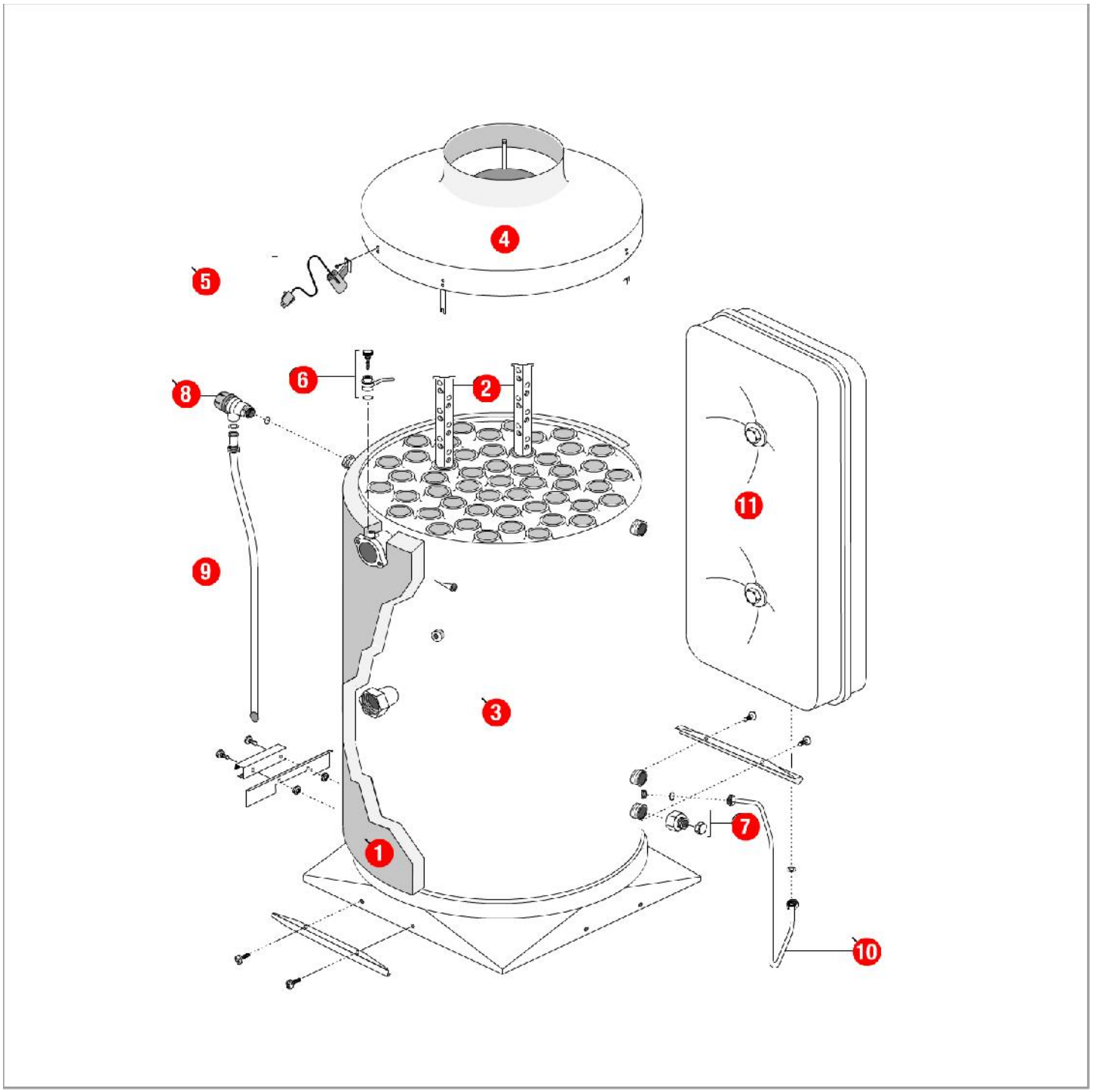

Pieces-Rechanges-Chaudieres.fr

[HYDROMOTRIX 40 kW IF@9402000->9753000]

02-Corps de chauffe

REFERENCE	REF. GTIN	Pièces	N°
450052	3612890007242	Calorifuge corps de chauffe HM40/45 94.02->00.11	01
400124	3612890001639	Chicane HM lg430 84.24-> HV/PRESTV	02
405241	3612890006801	Corps de chauffe + Calorifuge/joints HM40/45 Mixte/C.S 94.02->00.11	03
405152	3612890001769	Coupe tirage 400x167 (45kW) ->98.29	04
F3AA40275	3612890006535	DAT 90.21->2000	05
F3AA40797	3612890019559	Purgeur manuel rotatif 94->2000	06
F3AA40790	3612890019481	Robinet de vidange 88.02->	07
F3AA40048	3612890004012	Soupape MF 15x21 équerre ->2000	08
410049	3612890001912	Tube soupape HM ->00.04	09
415148	3612890005361	Tube vase HM40/45 91.36->00.11	10
410046	3612890001882	Vase rectangulaire 16 litres HM17/32 74->88 45kW	11

Pieces-Rechanges-Chaudieres.fr

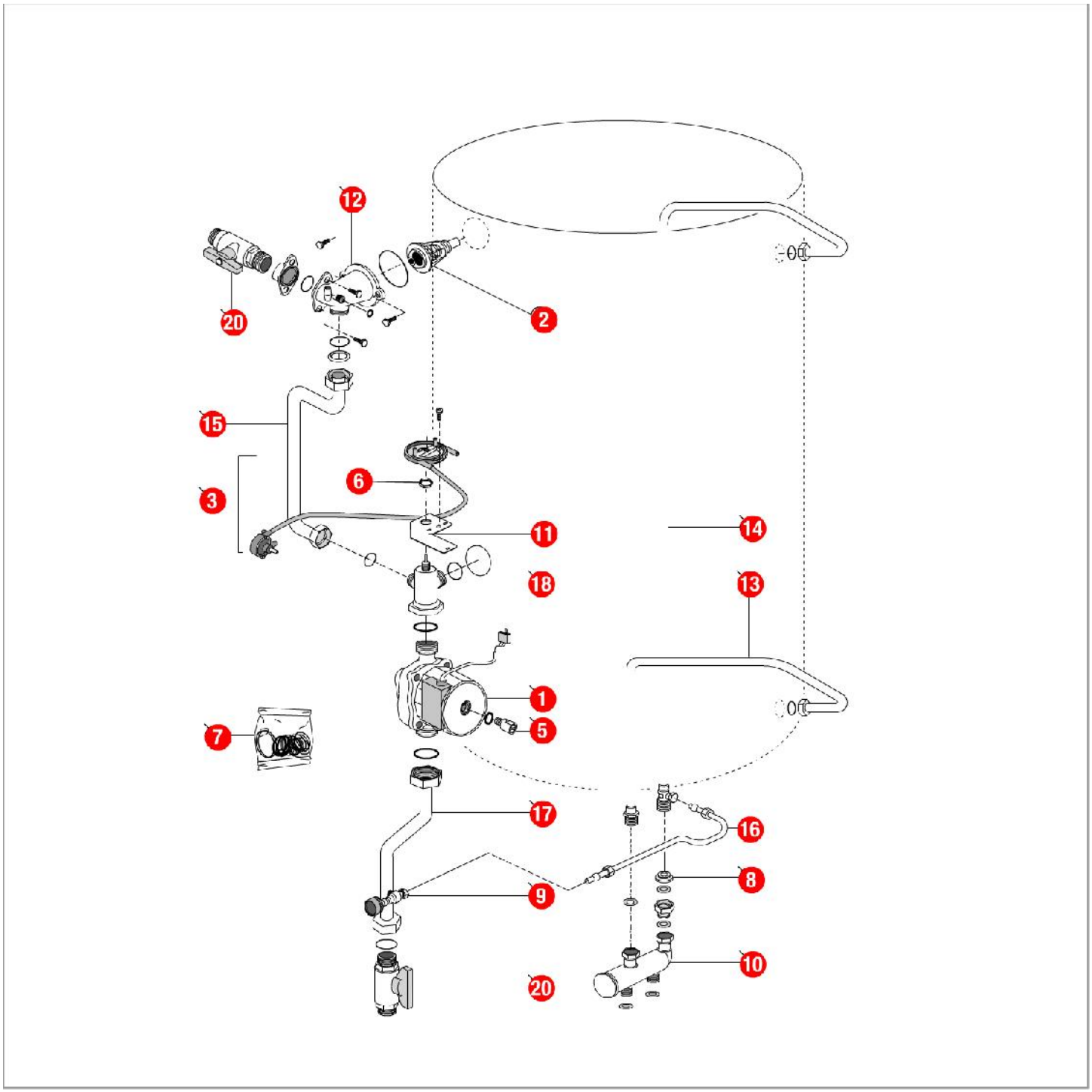

Pieces-Rechanges-Chaudieres.fr

[HYDROMOTRIX 40 kW IF@9402000->9753000]

03-Circuit Hydraulique

REFERENCE	REF. GTIN	Pièces	N°
F3AA40288	3612890007587	Circulateur 33x42 standard	01
F3AA40021	3612890003923	Clapet thermostatique 60°C+jts (Mixte) ->2000	02
F3AA40763	3612890018781	Commande vanne 3 voies HM/TGP 94.02->00.04	03
F3AA40443	3612890012840	Dégommeur + joint (GRUNDFOS)	04
F3AA40163	3612890004630	Dégommeur + joint (WILO)	05
F3AA41249	3612890033456	Lot écrou pal (5)	06
F3AA40293	3612890007617	Pochette joints ts modèles (sauf HC) 88->2000 HMCL/HVCL	07
F3AA40242	3612890005965	Régulateur débit 18 litres (violet)	08
F3AA40138	3612890004456	Robinet remplissage type GL ->2000	09
F3AA40232	3612890005866	RTA ->2000	10
440310	3612890007228	Support arrêt gaine 94->	11
410084		Té départ chauffage TGPS/HM45 91.36->00.11 (Epuisé)	12
415165	3612890006887	Tube EC HM40/45 94.02->00.11	13
415166	3612890006894	Tube EF HM45 94.02->00.11	14
410094	3612890005323	Tube recyclage HM40/45 91.36->00.11	15
F3AA41316	3612890034163	Tube remplissage tous modèles GL 91->99.52 sauf TGP 91->94	16
415147	3612890005354	Tube retour chauf.HM45 91.36->98.35	17
F3AA40112	3612890004326	Vanne 3 voies TGP/HM88->00.04	18
F3AA40537	3612890014615	Vanne isolement 1 MM carré 2000->	20

Pieces-Rechanges-Chaudieres.fr

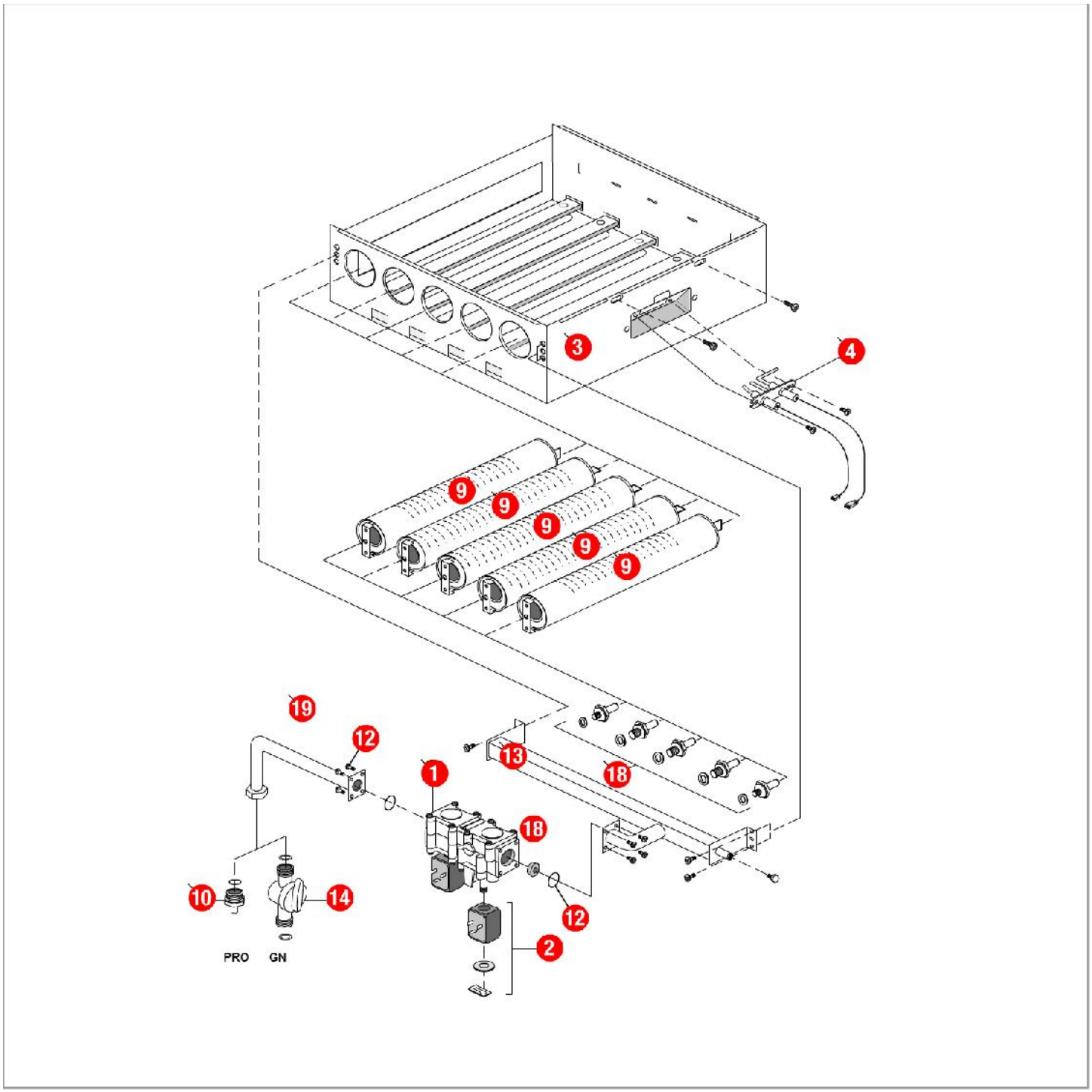

Pieces-Rechanges-Chaudieres.fr

[HYDROMOTRIX 40 kW IF@9402000->9753000]

04-Circuit gaz

REFERENCE	REF. GTIN	Pièces	N°
F3AA40432	3612890011720	Bloc gaz TK25 sauf ventouse	01
F3AA40159	3612890004579	Bobine EV pour bloc TK25 + clip	02
405336	3612890015292	Chambre comb.sd HM45/P50 94.02->08.06 TRAD	03
F3AA40277	3612890006559	Electrodes AL + ion 93.26->2000	04
F3AA40907	3612890022337	Jeu brûleurs 40/45/50 atmo. 94.02->UTM5O 94.49->	09
220372	3612890015148	Manchon à souder M3/4 -12	10
F3AA41390	3612890036884	Pochette joints gaz + vis bloc gaz TK25/ DN	12
425077	3612890006962	Rampe gaz HM45/PREST50 94.02->00.12 UTM50 94.49->	13
440140	3612890003572	Robinet gaz 26x34	14
F3AA40299	3612890007686	Transformation gaz GN HM40 94.02->97.52	16
F3AA40286	3612890007563	Transformation gaz PRO HM40 94.02->97.52	18
425080	3612890006993	Tube gaz HM40/45 94.02->98.35	19

Pieces-Rechanges-Chaudieres.fr

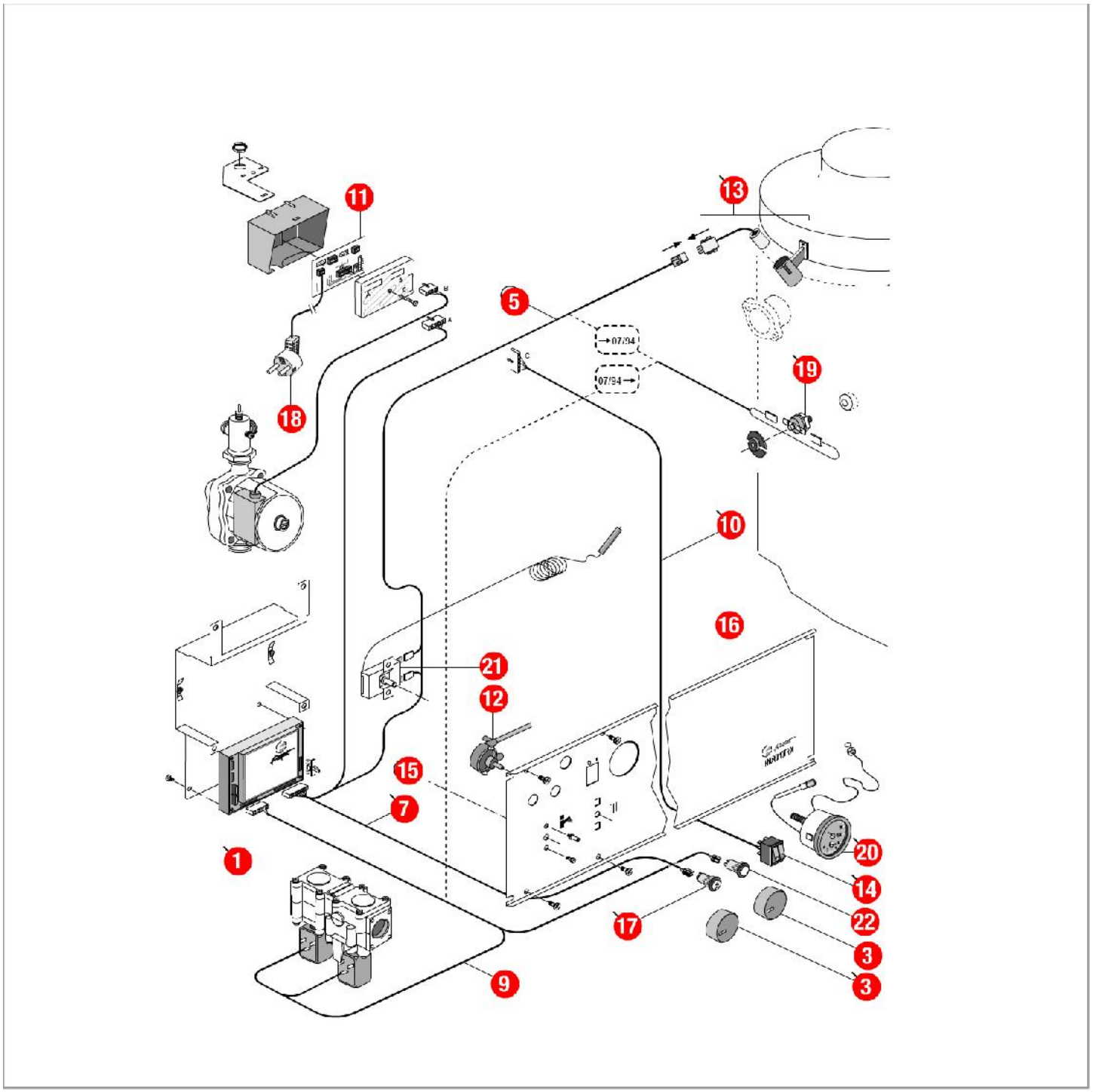

Pieces-Rechanges-Chaudieres.fr

[HYDROMOTRIX 40 kW IF@9402000->9753000]

05-Câblage / Commandes 9402000->9725000

REFERENCE	REF. GTIN	Pièces	N°
F3AA40364	3612890009826	Boîtier de contrôle tous modèle (sauf HV) ->1999	01
F3AA40294	3612890007631	Bouton chaudière 94->2000	03
250084	3612890006672	Câblage Alim./Géné. GL 94.02->94.26	05
250123	3612890008782	Câblage Alim./Géné. GL/HM 94.27->00.04	07
250085	3612890006689	Câblage EV/B.Allum. GL 94.02->94.26	08
250107	3612890007839	Câblage EV/B.Allum. GL 94.27->00.04	09
250086	3612890006696	Câblage Inter./ B.élec. GL/TGP 93.26->00.05 HC80/200 94->97	10
F3AA40377	3612890010273	Circuit imprimé 94.02->2000	11
F3AA40763	3612890018781	Commande vanne 3 voies HM/TGP 94.02->00.04	12
F3AA40275	3612890006535	DAT 90.21->2000	13
F3AA40156	3612890004555	Interrupteur unipolaire double à voyant ->2000	14
F3AA41212	3612890032152	Lot fusible 3.15A 250V (5)	15
430286	3612890007105	Plaque de régul.HM40/45 94.02->00.11	16
F3AA40302	3612890007792	Poussoir réarm.3 broches 94.16->1999	17
250069	3612890006405	Prise coudée câble 1m	18
F3AA40157	3612890004562	Sécurité de surchauffe 220v 94°C 94.02->	19
F3AA40085	3612890004203	Thermomanomètre + joint ->2000	20
F3AA40139	3612890004463	Thermostat électrique 85°C	21
F3AA40278	3612890006603	Voyant vert ->2000	22

Pieces-Rechanges-Chaudieres.fr

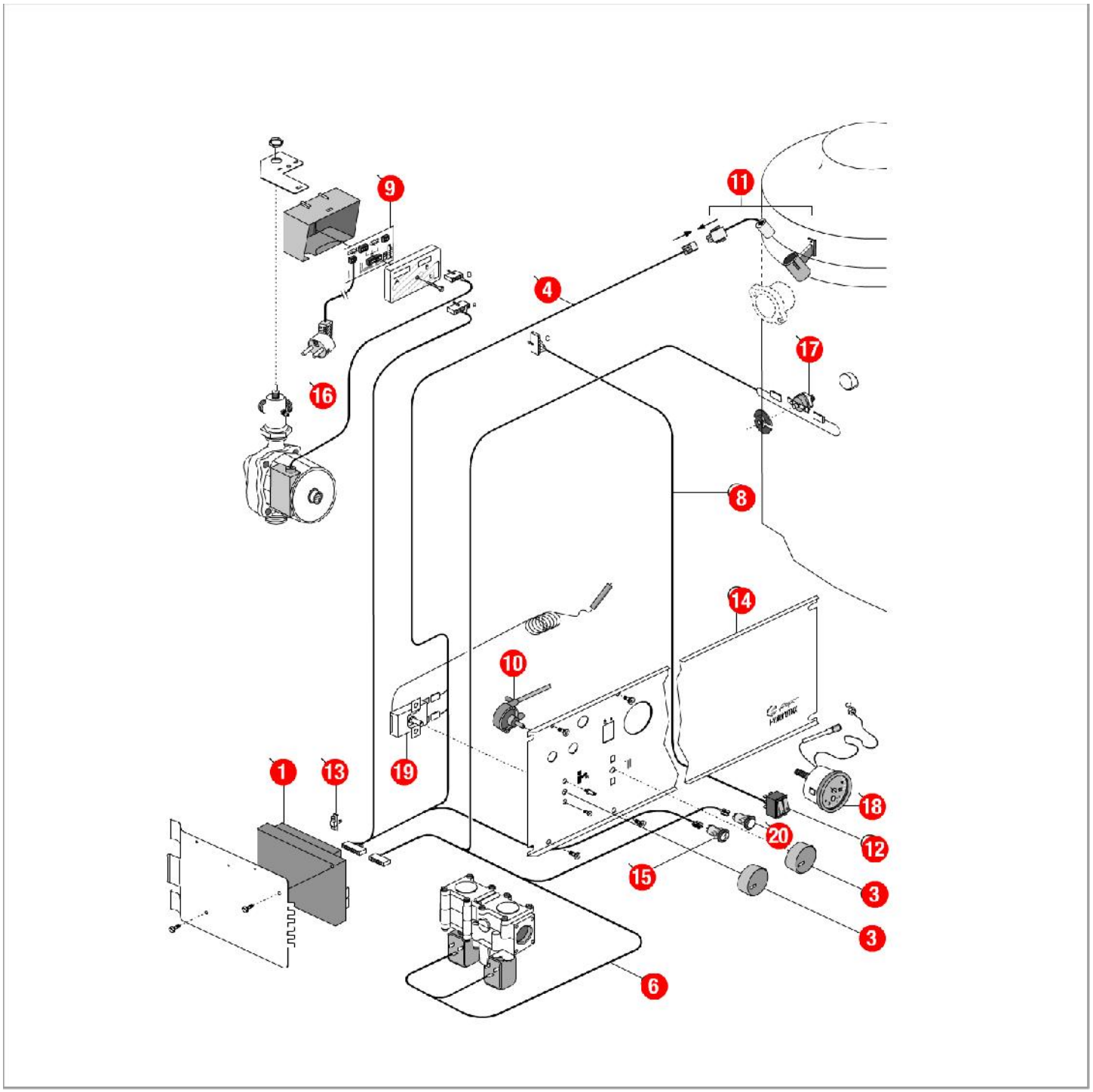

Pieces-Rechanges-Chaudieres.fr

[HYDROMOTRIX 40 kW IF@9402000->9753000]

05-Câblage / Commandes 9725000->9753000

REFERENCE	REF. GTIN	Pièces	N°
F3AA40364	3612890009826	Boîtier de contrôle tous modèle (sauf HV) ->1999	01
F3AA40294	3612890007631	Bouton chaudière 94->2000	03
250084	3612890006672	Câblage Alim./Géné. GL 94.02->94.26	04
250123	3612890008782	Câblage Alim./Géné. GL/HM 94.27->00.04	05
250085	3612890006689	Câblage EV/B.Allum. GL 94.02->94.26	06
250107	3612890007839	Câblage EV/B.Allum. GL 94.27->00.04	07
250086	3612890006696	Câblage Inter./ B.élec. GL/TGP 93.26->00.05 HC80/200 94->97	08
F3AA40377	3612890010273	Circuit imprimé 94.02->2000	09
F3AA40763	3612890018781	Commande vanne 3 voies HM/TGP 94.02->00.04	10
F3AA40275	3612890006535	DAT 90.21->2000	11
F3AA40156	3612890004555	Interrupteur unipolaire double à voyant ->2000	12
F3AA41212	3612890032152	Lot fusible 3.15A 250V (5)	13
430286	3612890007105	Plaque de régul.HM40/45 94.02->00.11	14
F3AA40302	3612890007792	Poussoir réarm.3 broches 94.16->1999	15
250163	3612890012369	Prise coudée câble 1.55m 2000->	16
F3AA40157	3612890004562	Sécurité de surchauffe 220v 94°C 94.02->	17
F3AA40085	3612890004203	Thermomanomètre + joint ->2000	18
F3AA40139	3612890004463	Thermostat électrique 85°C	19
F3AA40278	3612890006603	Voyant vert ->2000	20