NEF VENT CE

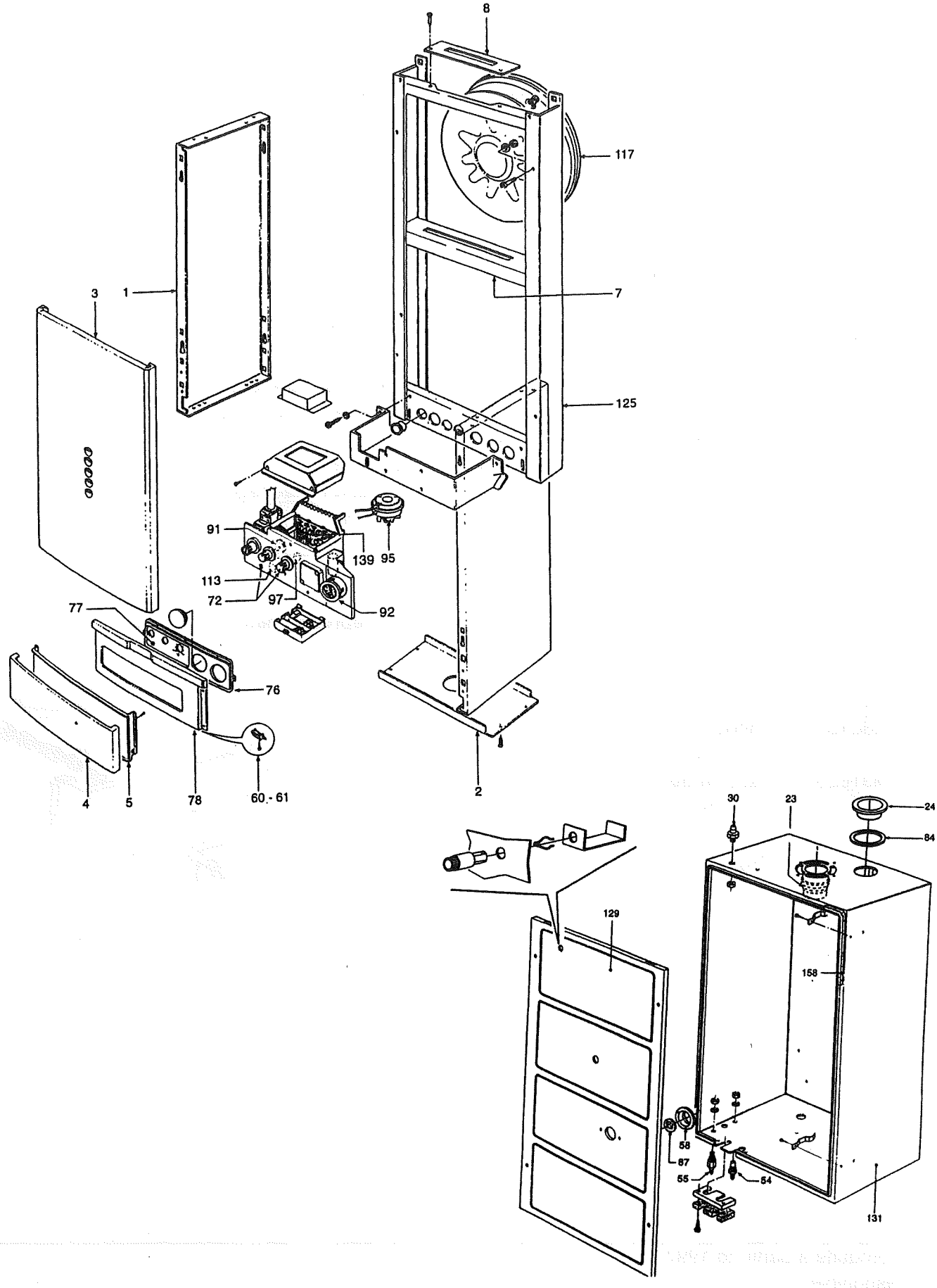
8
117
7
125
3
1
91
139
95
113
72
97
92
77
76
4
5
78
60 - 61
2
30
23
24
84
129
158
58
87
55
54
131

NEF VENT CE

Rep.	CODE	DESIGNATION
1	31135620	flanc réversible
2	31135660	panneau de dessous
3	31135680	panneau avant supérieur
4	31135730	panneau avant inférieur nu
4	37033670	panneau avant inférieur complet (rep.4+5+76+77+78+60+61)
5	31135740	renfort panneau avant inférieur
7	31206250	plaque de maintient vase d'expansion
8	31206461	plaque de maintient vase d'expansion
23	32700430	raccord fumée
24	32700440	bouchon alluminium diam. 100 mm
30	33400870	prise de pression
54	34010240	prise de pression air neuf
55	34010250	prise de pression fumée
58	34100431	support de verre de visée
60	34100520	charnière droite
61	34100530	charnière gauche
72	35001800	bouton pour sélecteur
76	38512000	bandeau sérigraphié (rep.76+77+78)
84	35101000	joint pour bouchon alluminium
87	35315240	verre de visée diam. 30 mm
91	39801550	sélecteur été / hiver / test
92	39802620	manothermomètre 0 - 6 bars, 0 - 120°C (ancien code 36400740)
95	39800140	pressostat d'air
97	39801260	potentiomètre chauffage 38841790
113	39801150	transformateur d'allumage
117	36801770	vase d'expansion 7 litres 39822[illegible]
125	37104180	chassis
129	37513100	panneau avant amovible du caisson étanche
131	37513940	caisson étanche
139	39803410	platine principale VMF7
158	55510004	joint mousse adhésif
		Pièces non représentées
	38316820	Platine d'aide au diagnostic
	39017750	Pochette de joint NEF

N.D. : Non disponible

NEF VENT CE

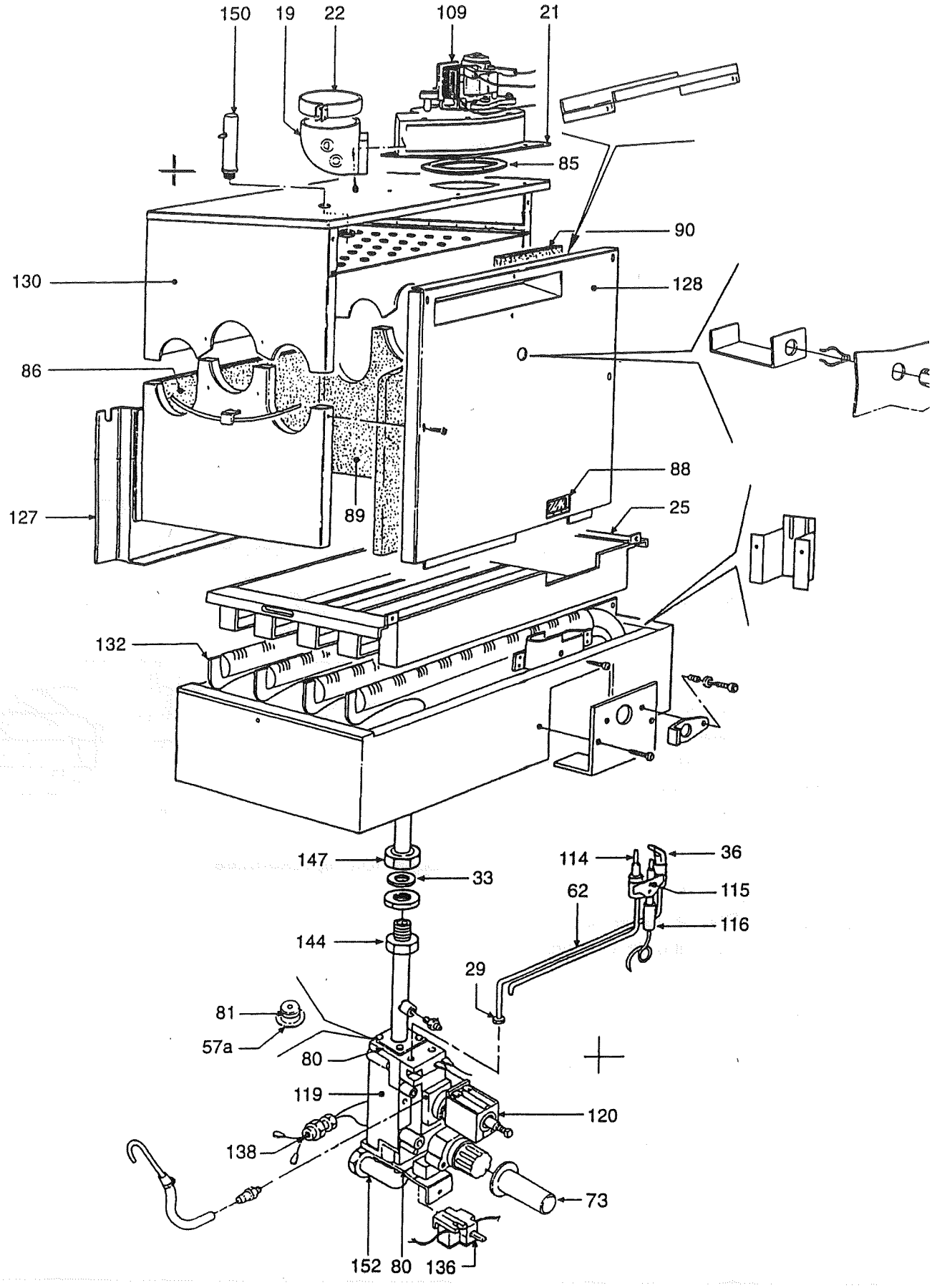
150
19
22
109
21
85
90
130
128
86
0
88
127
89
25
132
147
33
114
36
62
115
116
144
29
81
57a
80
119
120
138
73
152
80
136

NEF VENT CE

Rep.	CODE	DESIGNATION
19	32114051	coude de sortie ventilateur
21	32116260	plaque support de ventilateur
23	32700420	collier
25	32908050	grille de support des rampes de brûleur
29	33400850	écrou olive pour tube alimentation veilleuse
33	33700411	joint 3/4"
36	33700570	injecteur de veilleuse diam. 0,33 pour gaz G20 (voir kit G20)
	34005850	injecteur principale diam. 2,10 pour gaz G20 (voir kit G20)
	33700660	injecteur de veilleuse diam. 0,20 pour gaz G31 (voir kit G31)
	34005660	injecteur principale diam. 1,35 pour gaz G31 (voir kit G31)
57a	34011120	diaphragme diam. 5,80 mm (voir kit G20)
62	34223230	tube alimentation gaz veilleuse (raccords et olive non inclus)
	33400850	raccord olive pour tube veilleuse (côté bloc gaz)
	33400851	raccord pour tube veilleuse (côté veilleuse)
	33400852	olive pour tube veilleuse (côté veilleuse)
73	35001840	rallonge de bouton d'allumage
	39409750	bouton d'allumage
80	35100342	bandeau sérigraphié (rep.76+77+78)
81	35100420	joint OR 3043 (1/2") (voir kit G20)
85	35101020	joint de plaque support ventilateur
86	35314030	isolant arrière chambre de combustion
88	35315250	verre de visée
89	35315283	isolant latéral de chambre de combustion
90	35316720	isolant de panneau avant de chambre de combustion
109	39802430	groupe ventilateur 39800440
114	39803010	thermocouple L = 500 mm
115	36702180	veilleuse HONEYWELL Q385 A
116	36702190	électrode d'allumage
119	36802520	vanne gaz HONEYWELL VR 4600 N (sans modureg)
120	36802540	modureg HONEYWELL V 7335 A 4014
127	37401770	chambre de combustion
128	37402190	panneau avant de chambre de combustion
130	37513540	antirefouleur
132	37607090	rampe de brûleur
136	39801370	micro-interrupteur
138	39801140	inter-thermocouple
144	38436563	tube aval vanne gaz
147	38436621	collecteur gaz
150	38442202	venturi
152	38443670	tube amont vanne gaz
		Pièces non représentées
	33700480	joint cuivre injecteur principale
	32002180	tiroir brûleur nu
	39804730	tiroir brûleur complet
	32202130	Support de fixation veilleuse
	36503400	silent bloc ventilateur
	39807520	**Kit Gaz Nat. (G20)**
	39807560	**Kit GPL. (G31)**

N.D. : Non disponible

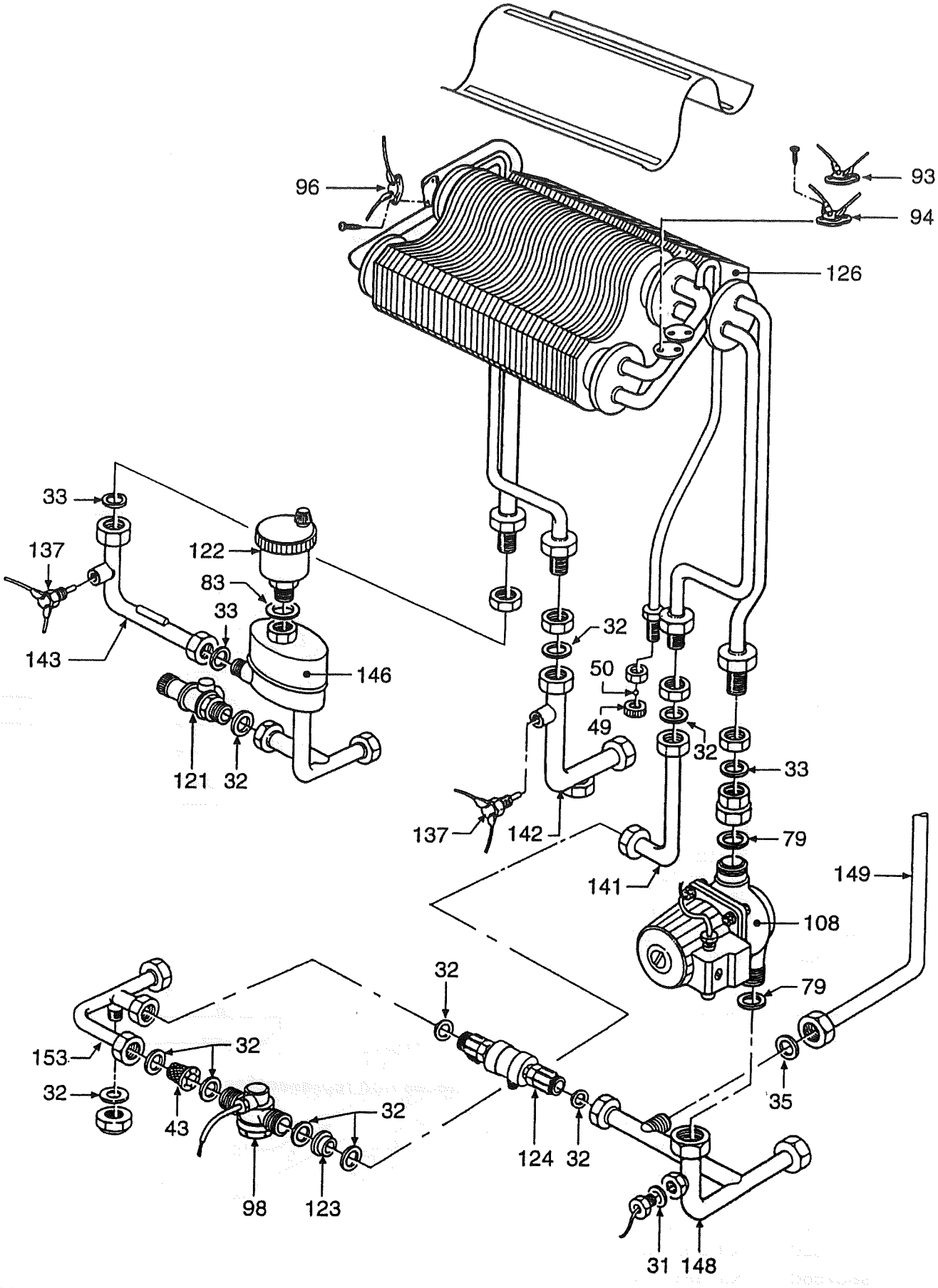
96
93
94
126
33
137
122
83
33
143
146
121
32
32
50
49
32
33
137
142
79
141
149
108
79
32
153
32
32
43
32
98
123
124
32
35
31
148

NEF VENT CE

Rep.	CODE	DESIGNATION
31	33700381	joint diam. ext. 11 mm et diam. int. 6 mm
32	33700401	joint 1/2" (diam. ext. 18 mm et diam. int. 12 mm)
33	33700411	joint 3/4" (diam. ext. 24 mm et diam. int. 18 mm)
35	33700530	joint 3/8" (diam. ext. 14,50 mm et diam. int. 8,50 mm)
43	39800240	filtre fluxomètre
49	34008550	bouchon tube purge
50	34008560	bille purge
79	35100160	joint 1" 1/2 (diam. ext. 33,50 mm)
93	39800180	thermostat antigel
94	39800160	thermostat limite 85°C
96	39800170	thermostat de surchauffe 100°C
98	39804220	fluxomètre
108	39800620	circulateur chauffage GRUNDFOS UPS 25/50
121	39800130	soupape de sécurité 3 bars
122	39801160	purgeur d'air automatique 1/2"
123	39801220	régulateur de débit
124	36901420	disconnecteur
126	39800340	corps de chauffe
137	39800310	sonde de température chauffage
137	39800310	sonde de température sanitaire
141	38436530	tube cuivre de liaison fluxomètre / corps de chauffe
142	38436544	tube cuivre sortie eau chaude sanitaire (avec support sonde)
143	38436551	tube cuivre de liaison corps de chauffe / séparateur d'air
146	38436611	séparateur d'air
148	38448160	tube cuivre de liaison circulateur / retour chauffage
149	38436863	tube cuivre pour raccordement vase d'expansion
153	38448200	tube cuivre entrée eau froide sanitaire
		Pièces non représentées
	36401930	pressostat manque d'eau *
	39804150	Turbine Fluxomètre (ancien code 36400120)

* Chaudière produite à partir de 1997
N.D. : Non disponible