NEF HP CE - NEF M/HP CE

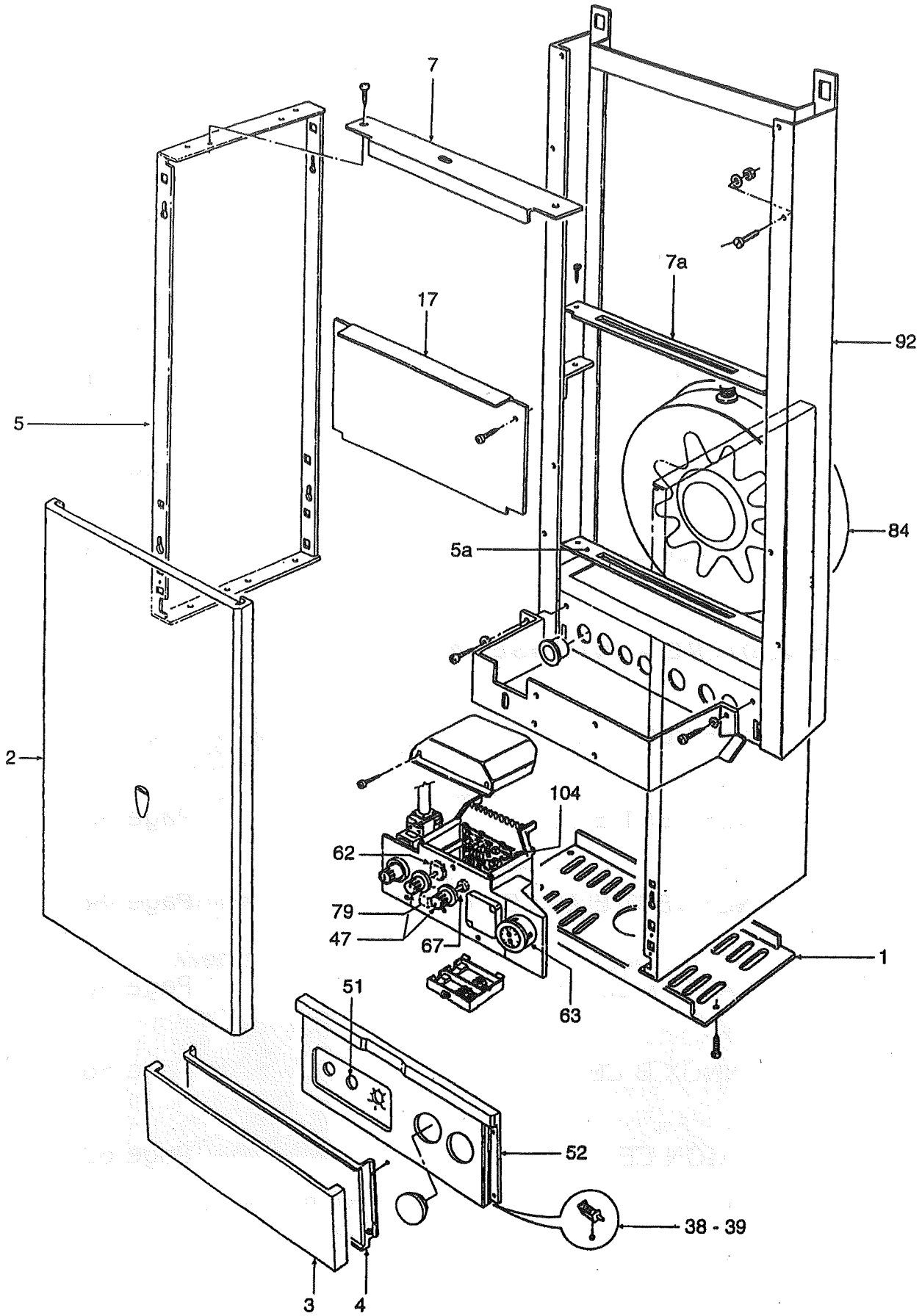

NEF HP CE - NEF M/HP CE

Rep.	CODE	DESIGNATION
1	31132930	Grille fond de chaudière
2	31139940	Panneau avant supérieur
3	31139960	Panneau avant inférieur seul
	37033710	Panneau avant inférieur complet (rep. 3,4,38,39,51,52 inclus)
4	31139970	Support panneau avant inférieur
5	37032220	Panneau gauche
5a	31206150	Plaque inférieure support vase d'expansion
6	37032210	Panneau droit
7	31206210	Plaque de maintien panneaux latéraux
7a	31206960	Plaque supérieure support vase d'expansion
17	32908080	Plaque support
38	34100520	Charnière droite
39	34100530	Charnière gauche
47	35001800	Bouton potentiomètre et sélecteur
51	38512040	Bandeau sérigrphié (repère 52 inclus)
62	39801550	Sélecteur été/hiver/test
63	39802620	manothermomètre 0 - 6 bars, 0 - 120°C (ancien code 36400740)
67	39801260	Potentiomètre chauffage
79	39801150	Transformateur d'allumage
84	36801760	Vase d'expension 7 L 39800970
92	37104450	Chassis chaudière
104	39803750	Platine électronique MF 7 (platine plus disponible, remplacé par la VMF 7)
	39803410	Platine électronique VMF 7 (platine equivalente à la MF7)
		Pièces non représentées
	39410210	Potentiomètre sanitaire *
	38316820	Platine d'aide au diagnostic
	39017750	Pochette de joint NEF

* Chaudière produite à partir de 1997

N.D. : Non Disponible

NEF HP CE - NEF M/HP CE

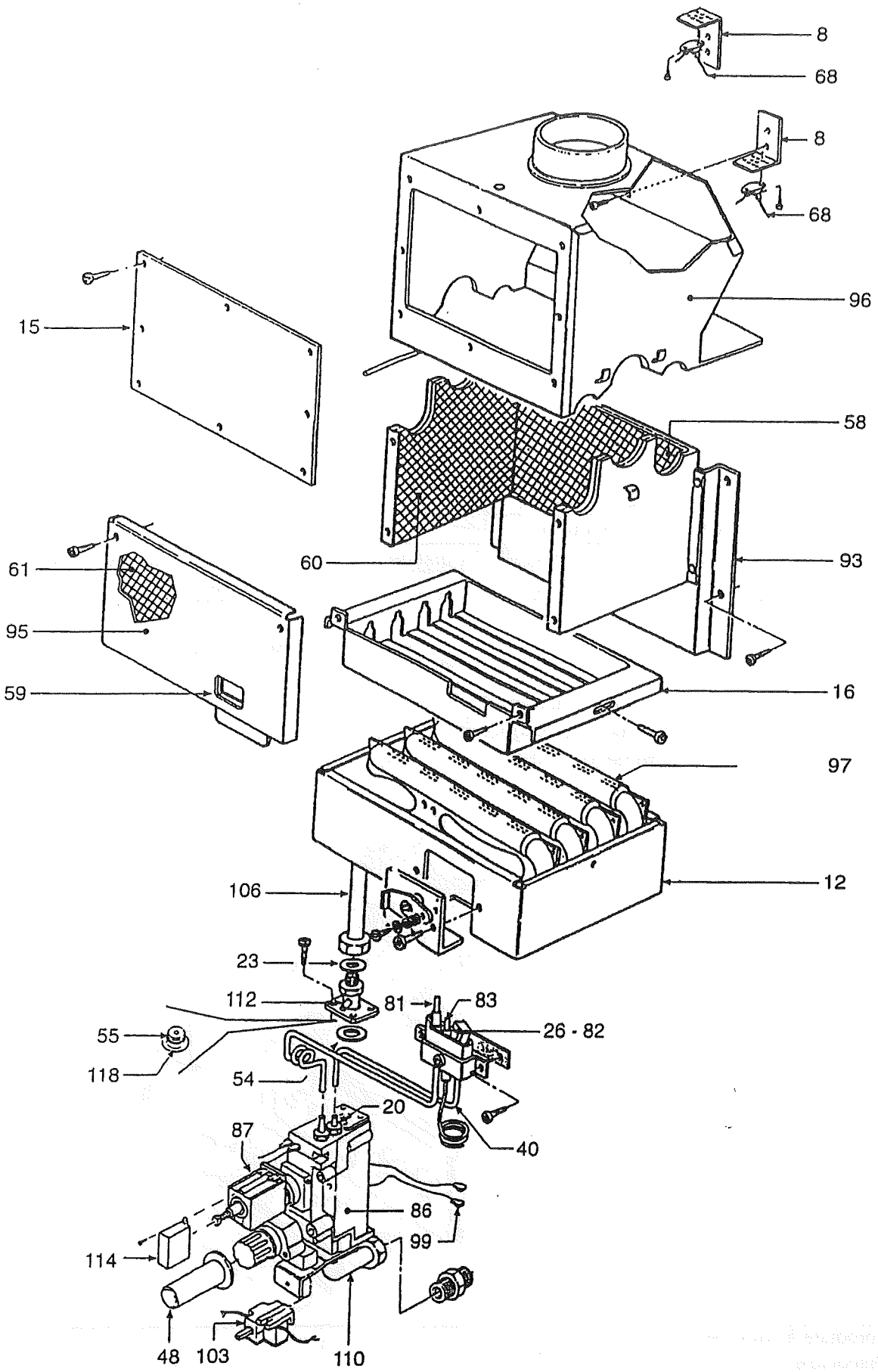

NEF HP CE - NEF M/HP CE

Rep.	CODE	DESIGNATION
8	31207341	support de thermostat anti-débordement de fumée
12	32002180	tiroir brûleur nu
12	39804730	tiroir brûleur complet
15	32113690	panneau avant ammovible de l'antirefouleur
16	32908050	grille de support des rampes de brûleur
20	33400850	raccord olive pour tube veilleuse (côté bloc gaz)
	33400851	raccord pour tube veilleuse (côté veilleuse)
	33400852	olive pour tube veilleuse (côté veilleuse)
26	33700570	injecteur veilleuse diam. 0,33 pour gaz G20 (voir kit G20)
26	33700660	injecteur veilleuse diam. 0,20 pour gaz G31 (voir kit G31)
40	34221310	tube alimentation gaz veilleuse (raccords repère 20 non inclus)
48	35001840	rallonge de bouton d'allumage
	39409750	bouton gris d'allumage
54	35100342	joint de raccordement vanne gaz
55	35100420	joint pour diaphragme (voir kit G20)
58	35314030	isolant arrière chambre de combustion
59	35315250	verre de visée de flamme
60	35315283	isolant latéral de chambre de combustion
61	35315300	isolant du panneau avant chambre de combustion
68	36401690	thermostat anti-débordement de fumée 70°C
81	39803010	thermocouple
82	36702180	veilleuse
83	36702190	électrode d'allumage
86	36802520	vanne gaz HONEYWELL VR 4600 N (sans modureg)
87	36802540	modureg
93	37400890	chambre de combustion
95	37400910	panneau avant chambre de combustion
96	37512670	antirefouleur
97	37607090	rampe de brûleur
99	39801140	inter-thermocouple
103	39801370	micro-interrupteur
106	38436621	collecteur gaz
110	38442920	tube amont vanne gaz
112	38437240	tube aval vanne gaz
114	39410150	couvercle modureg
118	34011120	diaphragme diam. 5,80 mm pour gaz G20 (voir kit G20)
		Pièces non représentées
	34005660	injecteur principal diam. 1,35 G31 (voir kit G31)
	34005850	injecteur principal diam. 2,10 G20 (voir kit G20)
	33700480	joint cuivre injecteur principale
	39807520	**Kit Gaz Nat. (G20)**
	39807560	**Kit GPL. (G31)**

N.D. : Non Disponible

NEF HP CE - NEF M/HP CE

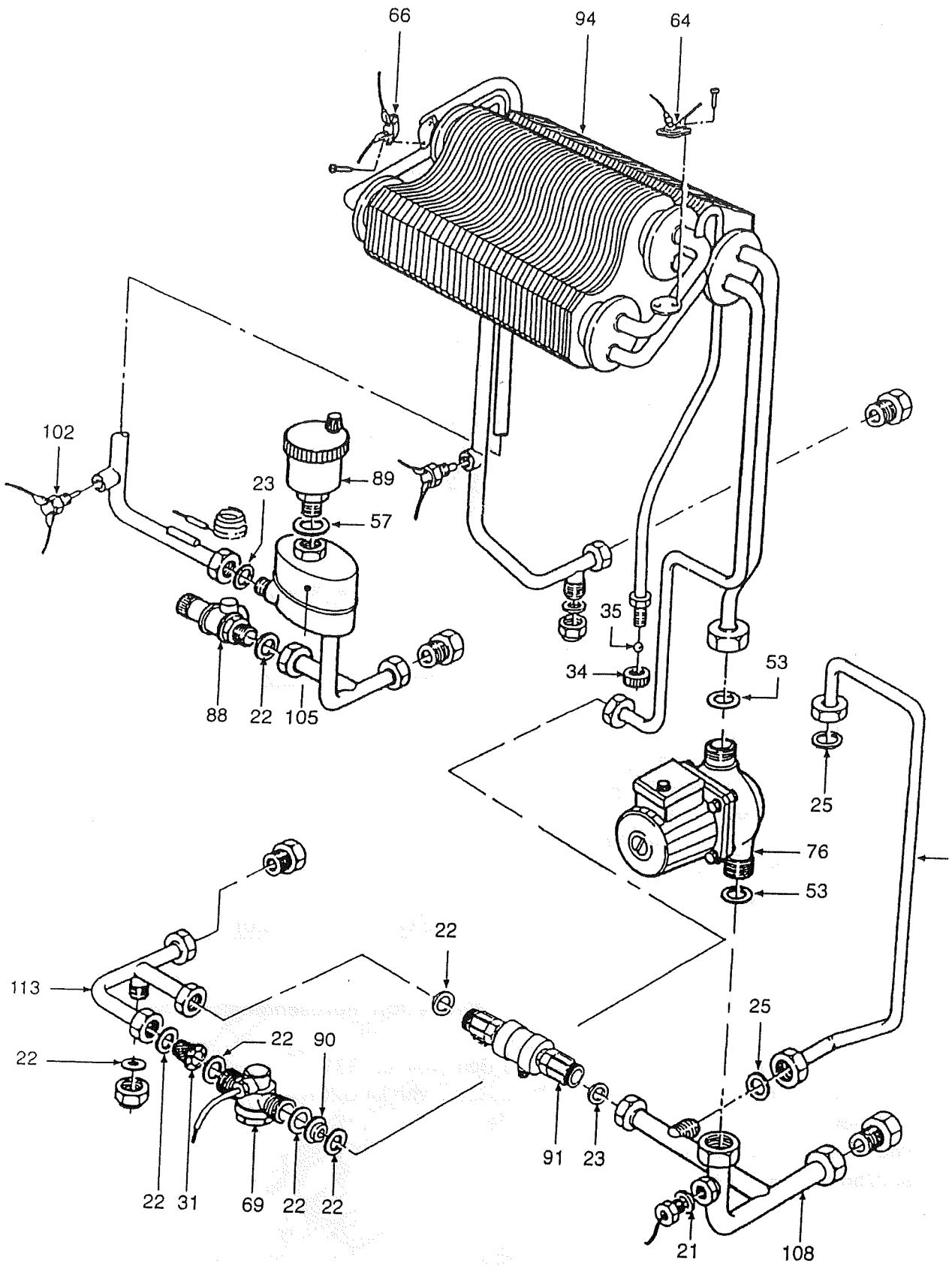

NEF HP CE - NEF M/HP CE

Rep.	CODE	DESIGNATION
21	33700381	joint 1/4 "
22	33700401	joint 1/2 "
23	33700411	joint 3/4"
25	33700530	joint 3/8"
31	39800240	filtre fluxomètre
34	34008550	bouchon tube purge
35	34008560	bille purge
53	35100160	joint 1" 1/2
57	35100500	joint OR 3087
64	39800160	thermostat limite 85°C
66	39800170	thermostat de surchauffe 100°C
69	39804220	fluxomètre
76	39800620	circulateur chauffage GRUNDFOS UPS 25/50
88	39800130	soupape de sécurité 3 bars
89	39801160	purgeur d'air automatique 1/2"
91	36901420	disconnecteur 39824530
94	39800450	corps de chauffe
102	39800310	sonde de température chauffage
	39800310	sonde de température sanitaire (représentée mais non repérée)
105	38436611	tube cuivre avec séparateur d'air
107	38448210	tube cuivre pour raccordement vase d'expansion
108	38448160	tube cuivre de liaison circulateur / retour chauffage
113	38448200	tube cuivre entrée eau froide sanitaire
90	39801220	régulateur de débit
		Pièces non représentées
	36401930	pressostat manque d'eau *
	39804150	Turbine Fluxomètre

* Chaudière produite à partir de 1997

N.D. : Non Disponible