Pieces-Rechanges-Chaudieres.fr

NE 420 EL CE

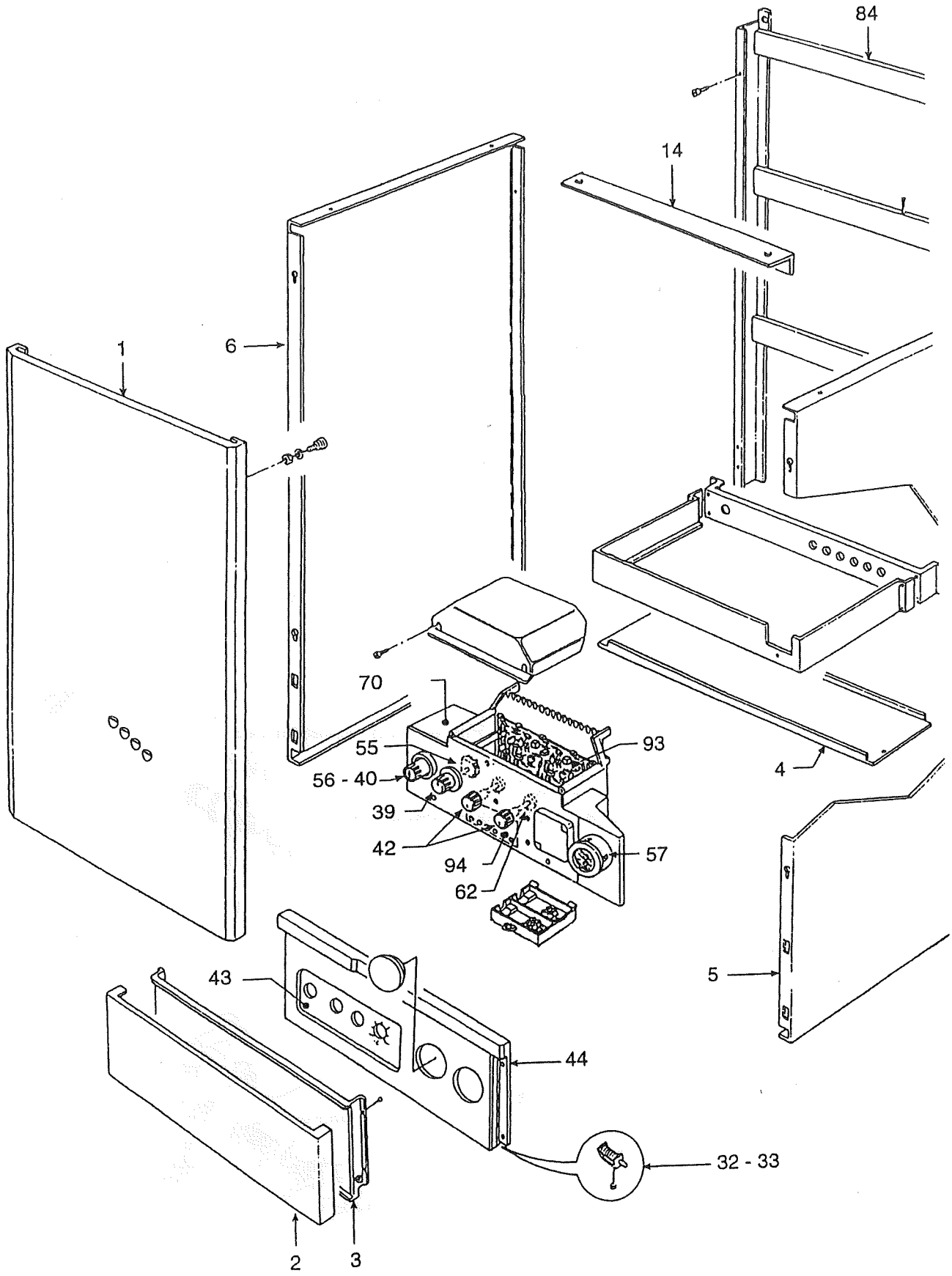

Pieces-Rechanges-Chaudieres.fr

NE 420 EL CE

Rep.	CODE	DESIGNATION
1	37032620	panneau avant supérieur complet
2	31142100	panneau avant inférieur nu
2	37033351	panneau avant inférieur complet (rep.2+3+43+44+32+33)
3	31140160	renfort panneau avant inférieur
4	31140200	grille inférieure
5	31141080	flanc droit
6	31141090	flanc gauche
14	31209330	équerre de maintient flancs
32	34100520	charnière droite
33	34100530	charnière gauche
39	35001800	bouton de sélecteur
40	35003010	support de bouton poussoir
42	35006140	bouton de potentiomètres
43+44	38500651	bandeau sérigraphié
55	39801550	sélecteur 4 positions
56	36100330	bouton poussoir de réarmement
57	39802620	manothermomètre 0 - 120°C , 0 - 6 bars (ancien code 36400740)
62	39801260	potentiomètre chauffage
62	39410210	potentiomètre sanitaire
70	39802760	platine d'allumage HONEYWELL S4561 B1013 (ancien code 36505910)
84	37104510	chassis
93	39803820	platine principale VPM2 (ancien code 38316720)
94	39803990	platine support de LEDS LD2
		Pièces non représentées
	38311640	cable d'allumage (raccordement à la terre)
	38311650	cable d'allumage (raccord. sur platine d'allumage)
	39803810	cable d'ionisation
	38318750	filtre anti-parasites (condensateur)
	34008472	vis de maintien panneau avant / flancs (représentée)
	36505170	Cavalier JP2, JP3, JP4 pour platine VPM2

N.D. : Non disponible

Pieces-Rechanges-Chaudieres.fr

NE 420 EL CE

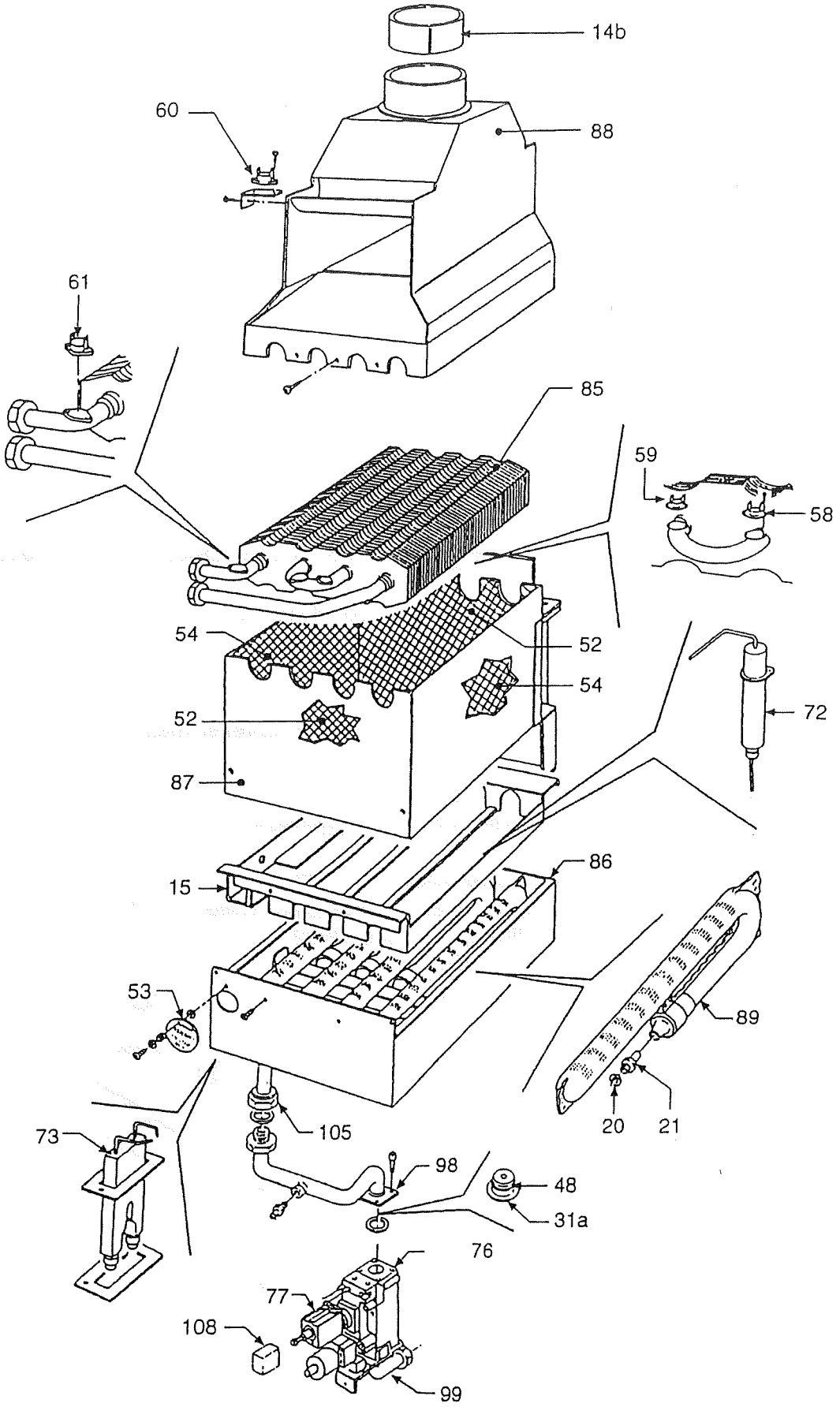

Pieces-Rechanges-Chaudieres.fr

NE 420 EL CE

Rep.	CODE	DESIGNATION
14b	32113360	réduction antirefouleur
15	32908050	grille de support de rampe brûleurs
20	33700480	joint cuivre d'injecteur
21	34005660	injecteur principale diam. 1,35 pour gaz G31 (voir kit G31)
21	34005850	injecteur principale diam. 2,10 pour gaz G20 (voir kit G20)
31a	34011120	diaphragme diam. 5,80 mm (voir kit G20)
48	35100420	joint OR 3043 (1/2")
52	35316770	isolant avant et arrière chambre de combustion
53	35316790	verre de visée diam. 44mm
54	35319840	isolant latéral chambre de combustion
58	39800160	thermostat limite 88°C
59	39800180	thermostat antigel
60	36401690	sonde anti-débordement de fumée
61	39800170	thermostat de sécurité 100°C
72	39801430	électrode d'ionisation
73	39801440	électrode d'allumage
76	36802530	vanne gaz HONEYWELL VR 4605 NA (sans modureg)
77	36802540	modureg
85	39805960	corps de chauffe (ancien code 37402180)
86	37402420	tiroir brûleur nu
86	39804720	tiroir brûleur complet
87	37402430	chambre de combustion
88	37511462	antirefouleur
89	37607090	rampe de brûleur
98	38404000	tube aval vanne gaz
99	38404010	tube amont vanne gaz
105	38436621	collecteur gaz
108	39410150	couvercle modureg
		Pièces non représentées
	36802590	adaptateur propane à monter sur vanne gaz
	31208360	étrier support électrodes
	39807520	**Kit Gaz Nat. (G20)**
	39807560	**Kit GPL. (G31)**

N.D. : Non disponible

Pieces-Rechanges-Chaudieres.fr

NE 420 EL CE

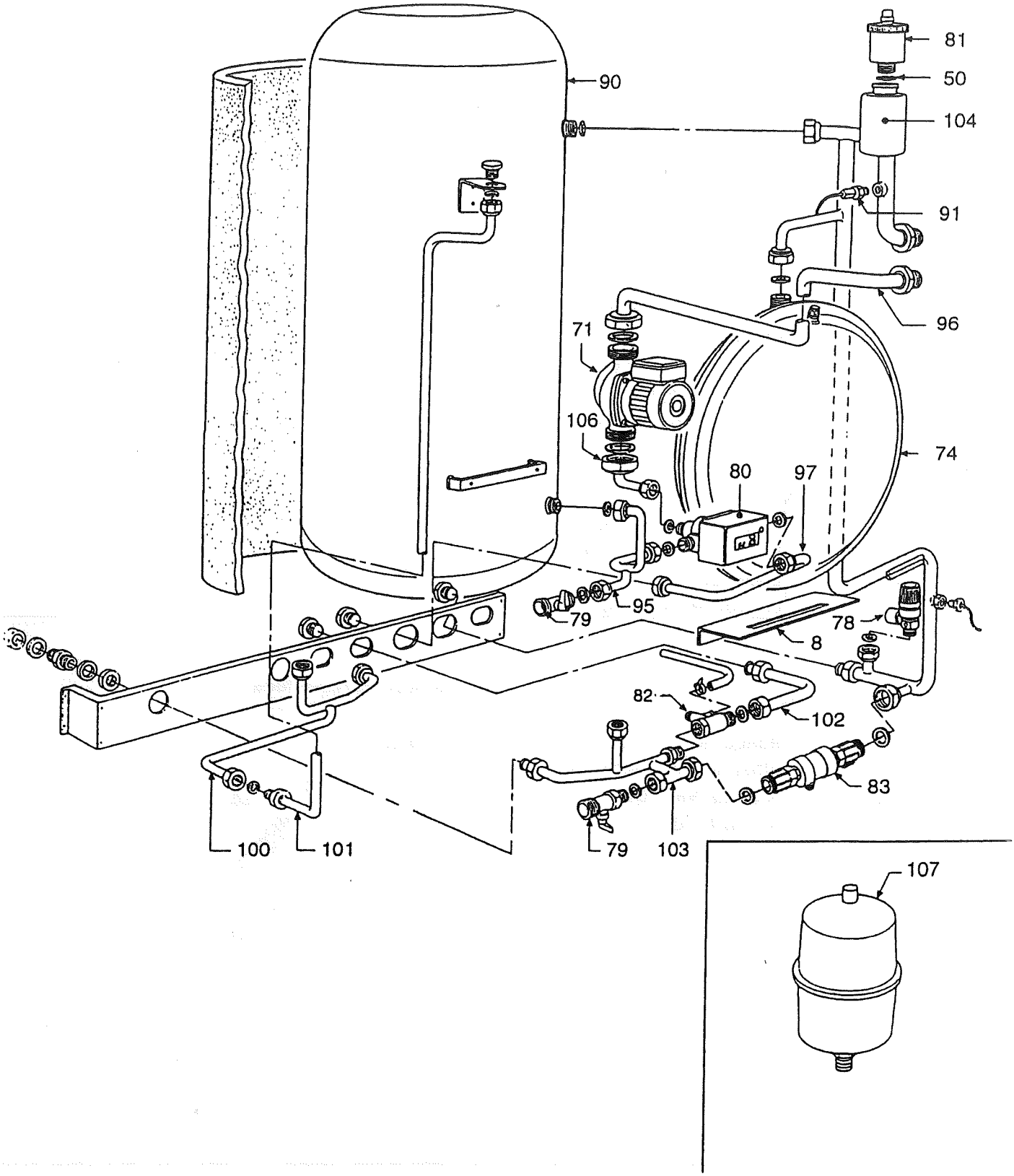

Pieces-Rechanges-Chaudieres.fr

NE 420 EL CE

Rep.	CODE	DESIGNATION
8	31206810	plaque support vase d'expansion
50	35100500	joint OR 3087
71	39800620	circulateur GRUNDFOS UPS 25-50
74	36801590	vase d'expansion 6 litres
78	39800130	soupape de sécurité chauffage 1/2"
79	36900700	vanne quart de tour 1/2"
80	36900791	vanne directionnelle 3/4"
81	39801160	purgeur automatique (ancien code 36900880)
82	36901350	clapet de sécurité sanitaire et de retenue
83	36901420	disconnecteur
90	37704580	ballon complet
91	39800310	sonde chauffage
95	38401661	tube de liaison ballon / vanne directionnelle
96	38401670	tube de liaison corps de chauffe / circulateur
97	38403950	tube de liaison vanne directionnelle / retour chauffage
100	38404020	tube de liaison ballon / vase expansion sanitaire (1ère partie)
101	38404030	tube de liaison ballon/vase expansion sanitaire (2ième partie)
102	38404640	tube entrée eau froide sanitaire
103	38404650	tube liaison ballon / clapet de sécurité sanitaire
104	38404060	tube de liaison corps de chauffe / ballon / départ chauffage
106	38446520	tube de liaison circulateur / vanne directionnelle
107	39409720	vase d'expansion sanitaire (OPTION)
		Pièces non représentées
	39400820	bride complète trappe de visite ballon
	39410990	joint de bride trappe visite
	32301840	anode magnésium diam. 33 x 350
	36401930	pressostat manque d'eau *
	38316280	**sonde de température ballon**

* Chaudière produite à partir de 1997
N.D. : Non disponible