Pieces-Rechanges-Chaudieres.fr

FERROLI

DOMINA F 24 E

- LISTA PEZZI DI RICAMBIO
- SPARE PART LIST
- ERSATZSTEILE
- LIJST ONDERDELEN
- LISTE PIECES DETACHES
- LISTA PIEZAS DE REPUESTO

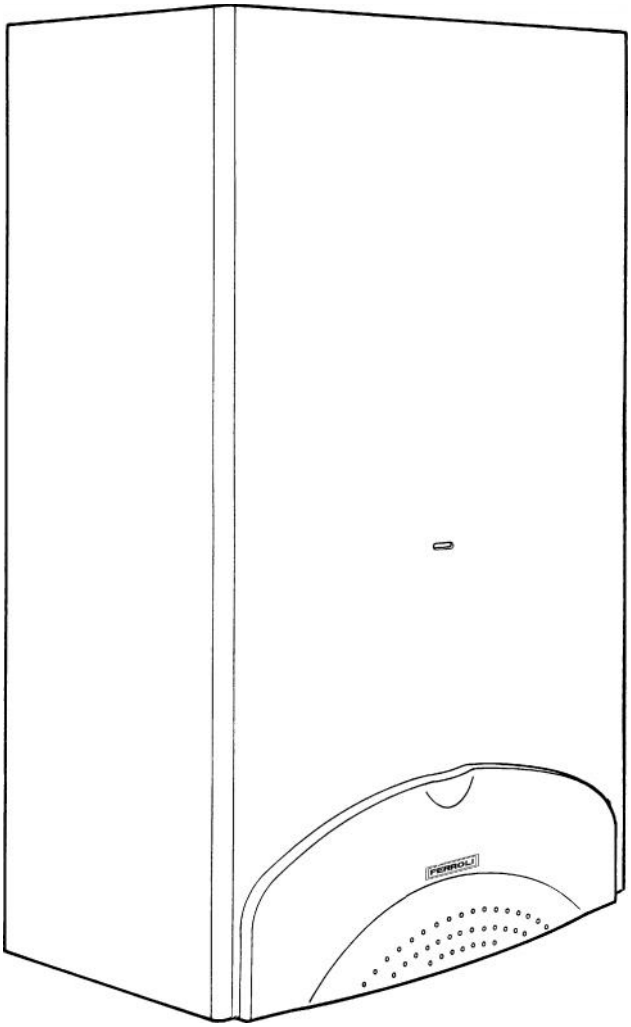

CODICE	EDIZIONE	MERCATO	VISTO
30R0220/0	05 - 01	FR	

Pieces-Rechanges-Chaudieres.fr

FERROLI	JAQUETTE	05.01

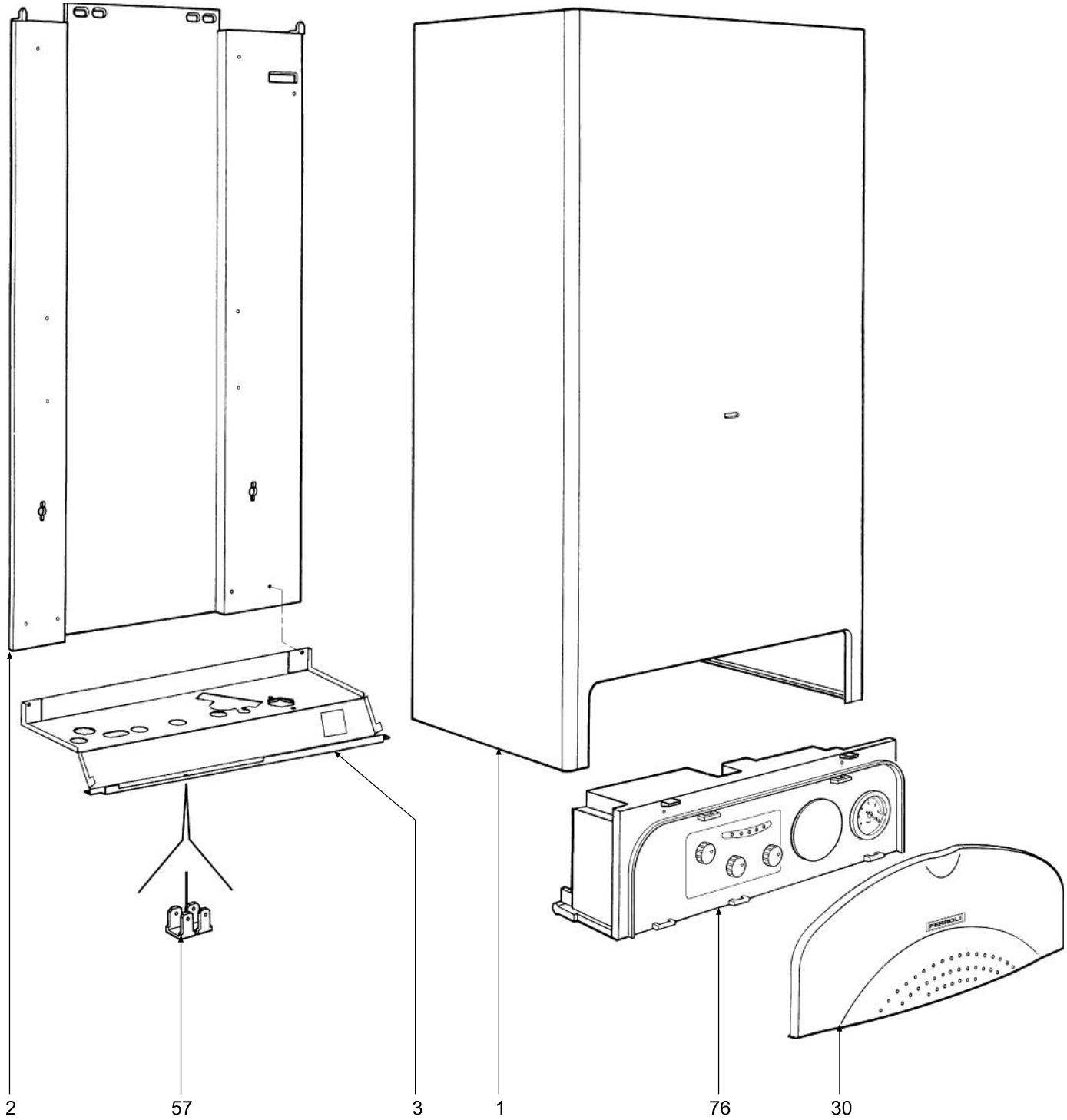

Pieces-Rechanges-Chaudieres.fr

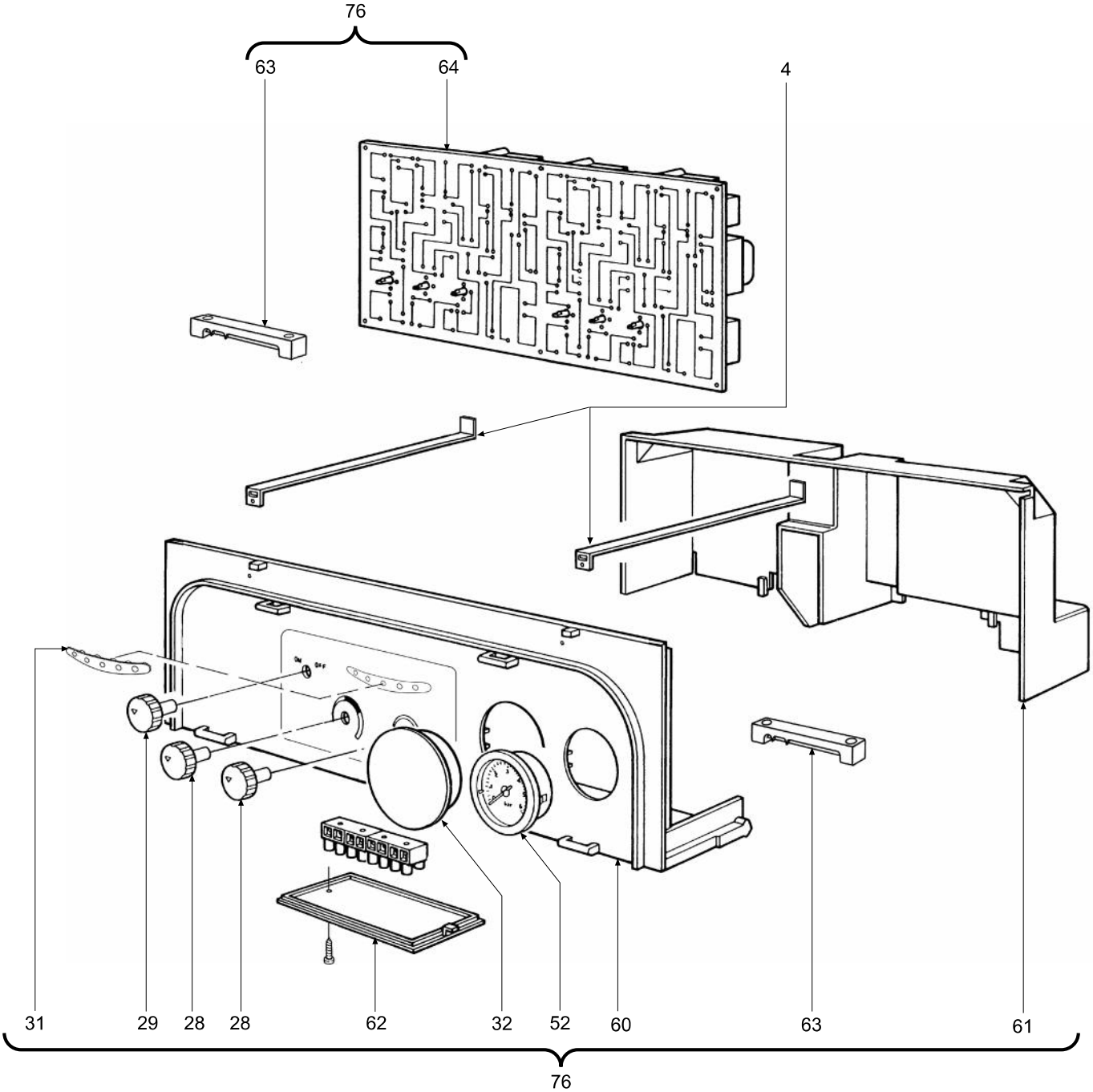

Pieces-Rechanges-Chaudieres.fr

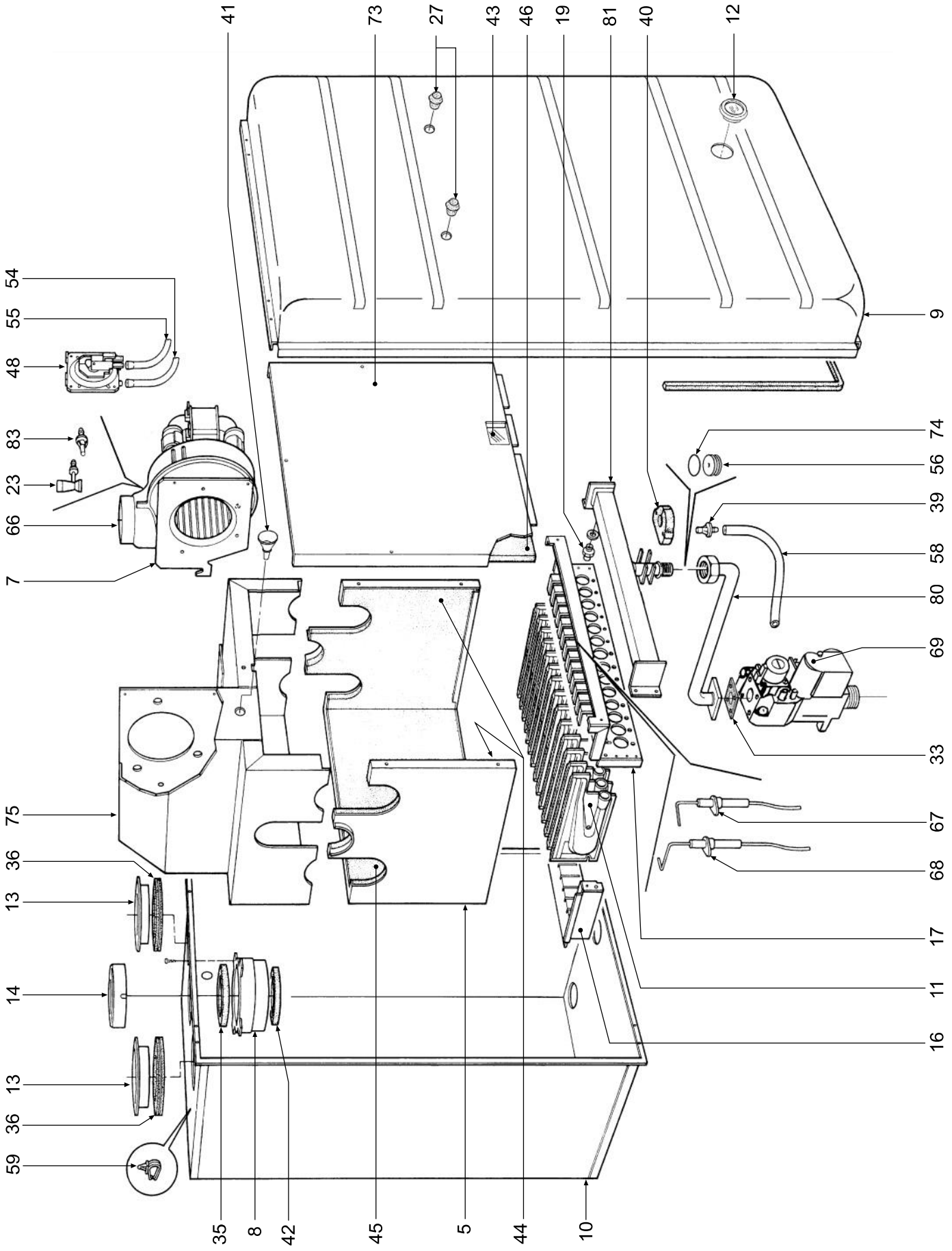

Pieces-Rechanges-Chaudieres.fr

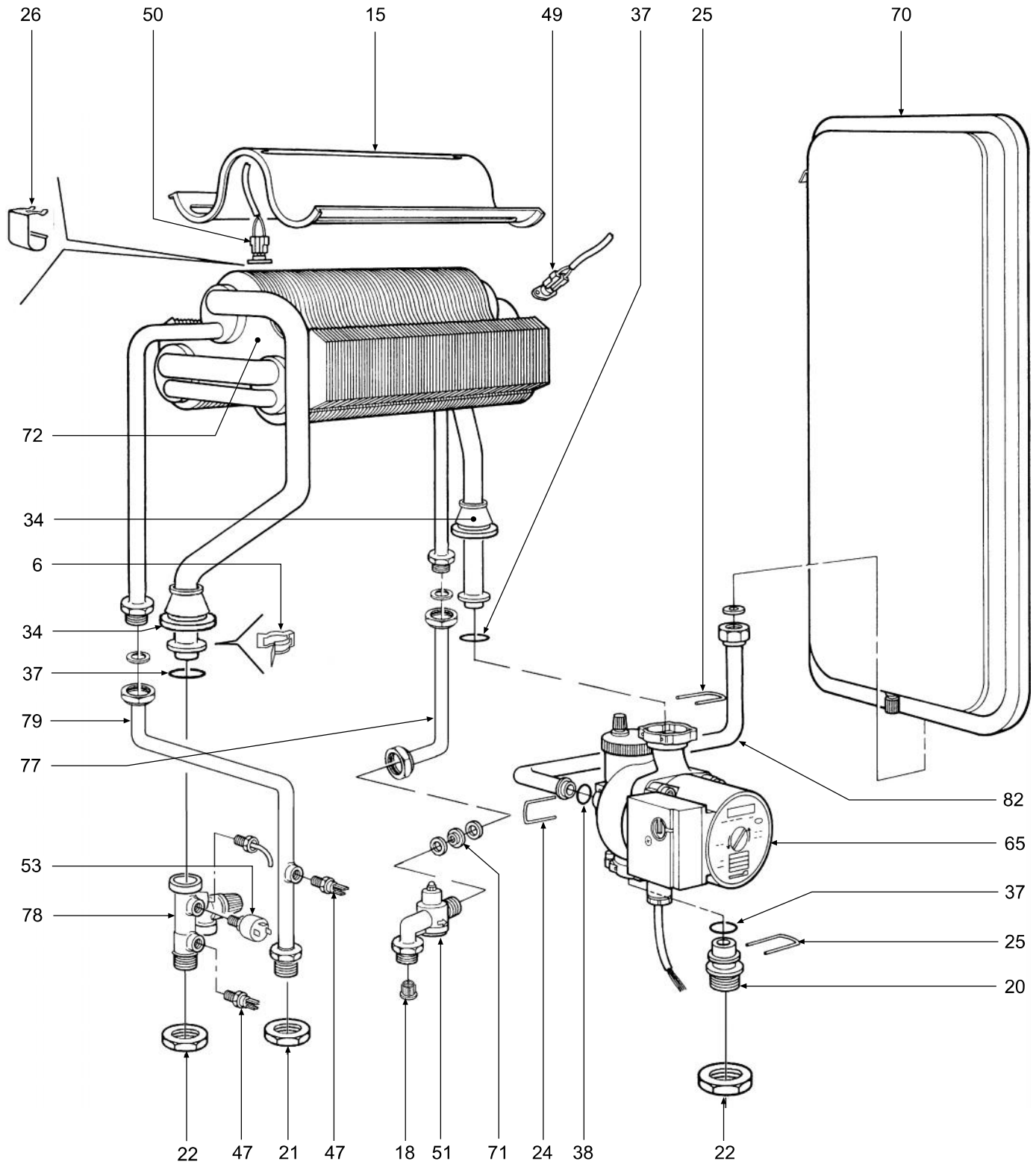

Pieces-Rechanges-Chaudieres.fr

POS.	CODE	DESCRIPTION	Met.	G.P.L.
1	31142050	Chemise laquée “blanc”	•	•
2	31210000	Paroi avant cadre	•	•
3	31212910	Fond cadre chaudière	•	•
4	31211690	Bride de support boîte électrique	•	•
5	32002240	Chambre de combustion	•	•
6	34300460	Ressort pour connexion	•	•
7	32117330	Plaque porte ventilateur	•	•
8	32117090	Raccord entre ventilateur et couvercle	•	•
9	32117100	Panneau fermeture chambre étanche	•	•
10	32118060	Chambre étanche	•	•
11	32202240	Rampe Furigas	•	•
12	32202750	Cadre pour regard	•	•
13	32700440	Bouchon aspiration air Ø 100 aluminium	•	•
14	32700620	Diaphragme “fumées” Ø 50	•	•
15	32913020	Déflecteur fumées	•	•
16	32913040	Demi-coque arrière tiroir	•	•
17	32913360	Demi-coque avant tiroir	•	•
18	35007480	Filtre pour raccord 1/2"	•	•
19	34009521	Injecteur trou Ø 1,10 (méthane)	•	
19	34009811	Injecteur trou Ø 0,70 (gaz liquéfié)		•
20	34011890	Raccord pompe	•	•
21	34012090	Bride 1/2"	•	•
22	34012100	Bride 3/4"	•	•
23	35101320	Prise de pression “Venturi”	•	•
24	34300370	Cheville pour tuyau Øe 14	•	•
25	34300380	Cheville pour tuyau Øe 18	•	•
26	34300510	Ressort de fixation thermostat à contact	•	•
27	35006150	Bouchon	•	•
28	35007210	Bouton pour potentiomètre	•	•
29	35007220	Bouton sélecteur	•	•
30	35007290	Bandeau de commande	•	•
31	35321300	Verre	•	•
32	35007420	Bouchon pour horloge de programmation	•	•
33	35101560	Garniture 32x32x2	•	•
34	35100970	Garniture en tronc de cône	•	•
35	35100980	Garniture pour tube Ø 80	•	•
36	35101000	Garniture pour tube Ø 80 (asp. air)	•	•
37	35101120	Bague d’étanchéité Øi 17x4,5	•	•
38	35101130	Bague d’étanchéité Øi 13x3	•	•
39	35101150	Prise de pression “air”	•	•
40	35101840	Garniture entre collecteur gaz et chambre étanche	•	•
41	35101430	Prise de pression “fumées”	•	•
42	35101450	Garniture pour tube Ø 56	•	•
43	35315250	Verre regard	•	•
44	35320590	Isolement côtés chambre de combustion	•	•
45	35320600	Isolant arrière chambre de combustion	•	•
46	35320610	Isolant panneau chambre de combustion	•	•
47	36200500	Sonde de température à immersion	•	•

Pieces-Rechanges-Chaudieres.fr

POS.	CODE	DESCRIPTION	Met.	G.P.L.
48	36400060	Pressostat différentiel air	•	•
49	36400090	Thermostat contacts argent 88° sans bride	•	•
50	36400100	Thermostat contacts or 100° sans bride	•	•
51	36400180	Mesureur de débit	•	•
52	36400190	Hydromètre	•	•
53	36401930	Pressostat eau 1/4"	•	•
54	36504950	Petit tuyau prise pression	•	•
55	36505210	Rouleau petit tuyau Ø 4 silicone rouge	•	•
56	34011731	Diaphragme Øi 5,9	•	
57	36505720	Rivet de masse à 4 languettes	•	•
58	36506220	Petit tuyau Øi 4 L. 230 transparent	•	•
59	36506310	Passe-câble à encastrement	•	•
60	36506640	Boîte électrique	•	•
61	36506650	Couvercle pour boîte électrique	•	•
62	36506340	Couvercle pour boîtier	•	•
63	36506510	Serre-câble	•	•
64	36507000	Unité électronique	•	•
65	36601200	Pompe UPS 15-50FX 9K Grundfos	•	•
66	36601320	Ventilateur	•	•
67	36702460	Électrode d'allumage	•	•
68	36702470	Électrode de détection	•	•
69	36802720	Soupape gaz Honeywell VK 4105 G	•	•
70	36802640	Vase d'expansion rectangulaire 7 l.	•	•
71	36901030	Régulateur de débit 10 l.	•	•
72	37403040	Paquet lamellaire complet	•	•
73	37402730	Panneau chambre de combustion complet	•	•
74	35101440	Bague d'étanchéité 2031	•	
75	37515140	Chambre fumée complète	•	•
76	38319150	Câblage complet	•	•
77	38410940	Conduite raccordement mesureur de débit	•	•
78	38410880	Groupe eau	•	•
79	38408080	Conduite refoulement eau sanitaire	•	•
80	38414260	Conduite entre vanne gaz et collecteur	•	•
81	38408710	Collecteur gaz 14 rampes	•	•
82	38407763	Conduite raccordement vase d'expansion	•	•
83	35101310	Prise de pression "air-ventilateur"	•	•