pieces-rechanges-chaudieres.fr

MIXA 20 BTS
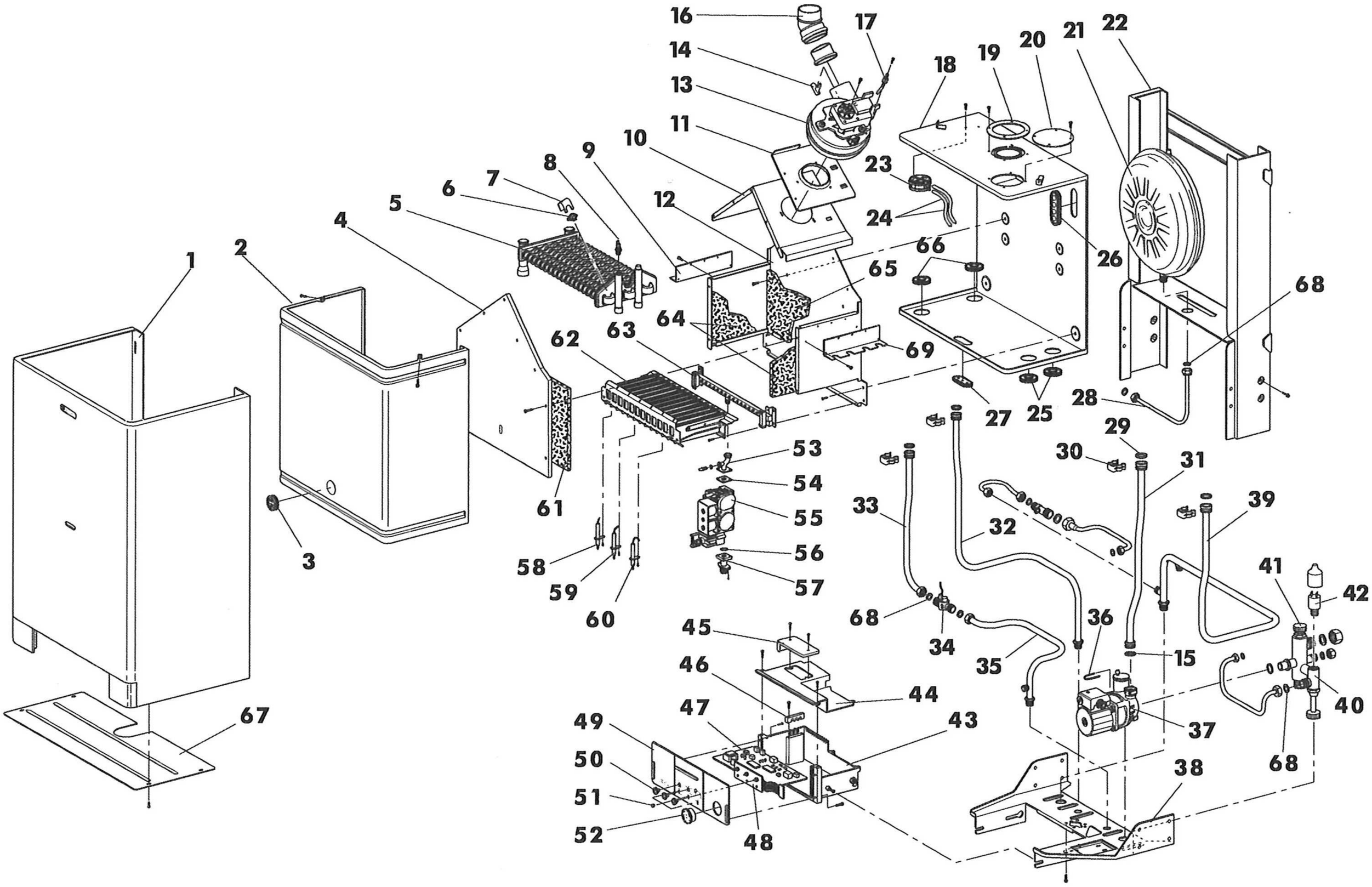
Giugno 01