pieces-rechanges-chaudieres.fr

Liste des pièces de rechange
Ersatzteilliste
Spare parts list

6720643396
(2012/09) Ri

SKE300RT elm / SKE300RTC elm

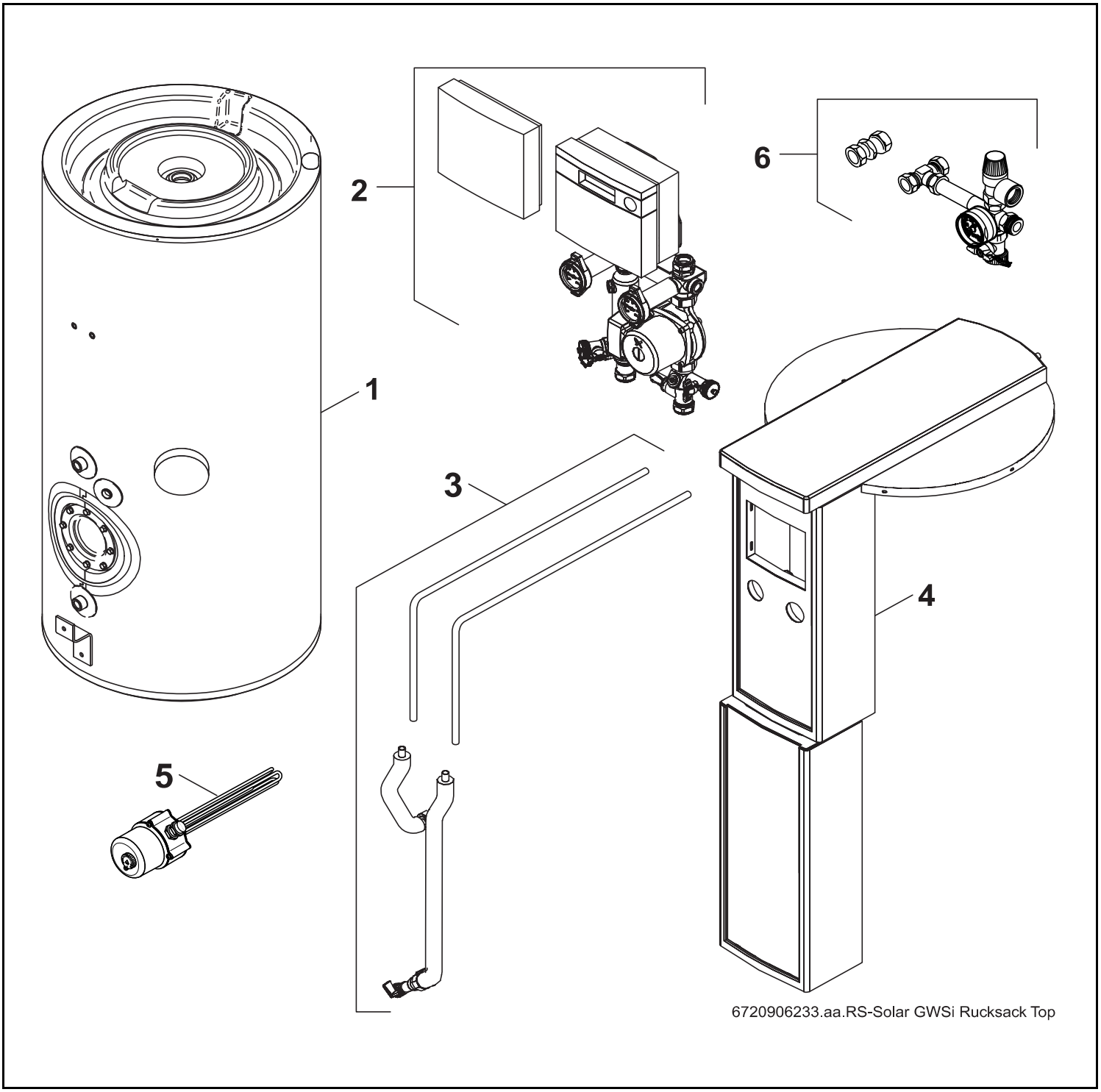

e.l.m. leblanc

pieces-rechanges-chaudieres.fr

pieces-rechanges-chaudieres.fr

[de] Wichtige Hinweise zur Installation/Montage

Die Installation/Montage muss durch eine für die Arbeiten zugelassene Fachkraft unter Beachtung der geltenden Vorschriften erfolgen.

[en] Important notes on installation/assembly

The installation/assembly must be carried out by a professional who is authorised to do the work, and with due regard to the relevant regulations.

[fr] Instructions importantes pour l'installation/le montage

L'installation/le montage doit être effectué(e) par un spécialiste qualifié pour les opérations concernées et dans le respect des prescriptions applicables.

[bg] Важни указания във връзка с инсталацията/монтажа

Инсталацията/монтажът трябва да се извършва от лицензиран за работите специалист в съответствие с приложимите разпоредби.

[cs] Důležité pokyny k instalaci/montáži

Instalaci/montáž musí při dodržení platných předpisů provést odborný pracovník s příslušným oprávněním pro tyto práce.

[da] Vigtige anvisninger til installationen/monteringen

Installationen/monteringen skal foretages af en godkendt installatør under overholdelse af de gældende forskrifter.

[el] Σημαντικές υποδείξεις για την εγκατάσταση/συναρμολόγηση

Η εγκατάσταση/συναρμολόγηση πρέπει να πραγματοποιείται από εξουσιοδοτημένο για τις εργασίες αυτές τεχνικό προσωπικό, το οποίο θα πρέπει να φροντίζει ώστε να τηρούνται οι ισχύουσες διατάξεις.

[es] Indicaciones importantes para instalación/montaje

La instalación/el montaje lo debe realizar personal especializado autorizado para los trabajos, respetando las prescripciones vigentes.

[et] Olulised juhised paigaldamiseks/montaažiks

Paigaldamist/montaaži tohib läbi viia selleks volitusi omav spetsialist, arvestades kehtivaid nõudeid.

[fl] Belangrijke aanwijzingen betreffende de installatie/montage

De installatie/montage moet worden uitgevoerd door een voor de werkzaamheden geautoriseerde installateur. Hij moet rekening houden met de geldende voorschriften.

[fi] Tärkeitä asennus- ja kokoonpano-ohjeita

Näihin töihin hyväksytyn ammattiasentajan pitää suorittaa asennus- ja kokoonpanotyöt voimassa olevien määräysten mukaisesti.

[hu] Fontos tudnivalók az installáláshoz/szereléshez

Az installálást/szerelést egy, a munkákra felhatalmazott szakembernek kell végeznie, az érvényes előírások figyelembevételével.

[it] Avvertenze importanti per l'installazione/il montaggio

L'installazione/il montaggio deve aver luogo ad opera di una ditta specializzata ed autorizzata in osservanza delle disposizioni vigenti.

[he] მნიშვნელოვანი მითითებები ინსტალაციისთვის/მონტაჟისათვის

ინსტალაცია/მონტაჟი უნდა განხორციელდეს სამუშაოებისთვის დაშვებული კვალიფიციური პერსონალის მიერ, მოქმედი განაწესის დაცვით.

[lt] Svarbios instaliavimo ir (arba) montavimo nuorodos

Instaliuoti ir montuoti, laikantis galiojančių taisyklių, leidžiama kvalifikuotiems specialistams, kurie buvo įgalioti šiems darbams atlikti.

[lv] Svarīgi norādījumi par iekārtas uzstādīšanu / montāžu

Iekārtas uzstādīšanu/montāžu ir jāveic specializētam sertificētam speciālistam, ievērojot spēkā esošos noteikumus.

[nl] Belangrijke aanwijzingen betreffende de installatie/montag

De installatie/montage moet worden uitgevoerd door een voor de werkzaamheden geautoriseerde installateur rekening houdend met de geldende voorschriften.

[no] Viktig informasjon om installasjon/montering

Installasjonen/monteringen skal gjennomføres av autoriserte installatører, og gjeldende forskrifter skal følges.

[pl] Ważne wskazówki dotyczące instalacji/montażu

Zainstalowanie/montaż muszą być wykonane przez uprawnionego do tego rodzaju prac specjalistę przy zachowaniu obowiązujących przepisów.

[pt] Indicações importantes relativas à instalação/montagem

A instalação/montagem deve ser efectuada por um técnico especializado com qualificações para estes trabalhos, tendo em atenção os regulamentos em vigor.

[ro] Indicații importante privind instalarea/montajul

Instalarea/montajul trebuie realizate de către un specialist autorizat pentru lucrările respective, respectându-se prescripțiile valabile.

[ru] Важные указания по подключению/монтажу

Подключение/монтаж должны выполнять специалисты, имеющие допуск к выполнению таких работ, при соблюдении действующих норм и правил.

[sk] Dôležité pokyny týkajúce sa inštalácie/montáže

Inštaláciu/montáž musí realizovať odborník s oprávnením na výkon týchto prác, pričom musí dodržovať platné predpisy.

[sl] Pomembni napotki za namestitev/montažo

Namestitev/montažo mora izvesti strokovnjak, pristojen za tovrstna dela, ob upošte vanju veljavnih predpisov.

[sr] Važna uputstva za ugradnju i montažu

Ugradnju i montažu moraju da obave samo stručna lica ovlašćena za izvođenje takvih radova koja će poštovati važeće propise.

[sv] Viktiga anvisningar för installation/montering

Installationen/monteringen måste utföras av en behörig och fackkunnig person enligt gällande föreskrifter.

[tr] Kurulum/Montaj ile ilgili önemli uyarılar

Kurulum/Montaj çalışmaları sadece yetkili bayiler tarafından aşağıda belirtilen talimatlar dikkate alınarak yapılmalıdır.

[uk] Важливі вказівки щодо установки/монтажу

Установку/монтаж мають здійснювати фахівці, що мають дозвіл на проведення цих робіт, із дотримання чинних приписів.

[zh] 安装方面的重要提示

必须由受到许可承担该项工作的专业人员遵照相关法规进行安装。

[ar] ملاحظات هامة للتركيب/التجميع

يجب أن يتم التركيب/التجميع من قبل متخصص مصرح له بالعمل، مع مراعاة اللوائح السارية.

[fa] تذکرات مهم درباره نصب/مونتاژ

نصب/مونتاژ باید توسط فردی حرفه ای که مجاز به انجام این کار است، و همچنین با توجه کامل به مقررات مربوطه انجام شود.

[he] הנחיות חשובות להתקנה / הרכבה

ההתקנה / ההרכבה חייבת להתבצע על ידי גורם מקצועי שהוסמך לכך, תוך הקפדה על מילוי כל התקנות הרלוונטיות.

pieces-rechanges-chaudieres.fr

Liste des pièces de rechange
Ersatzteilliste

Spare parts list

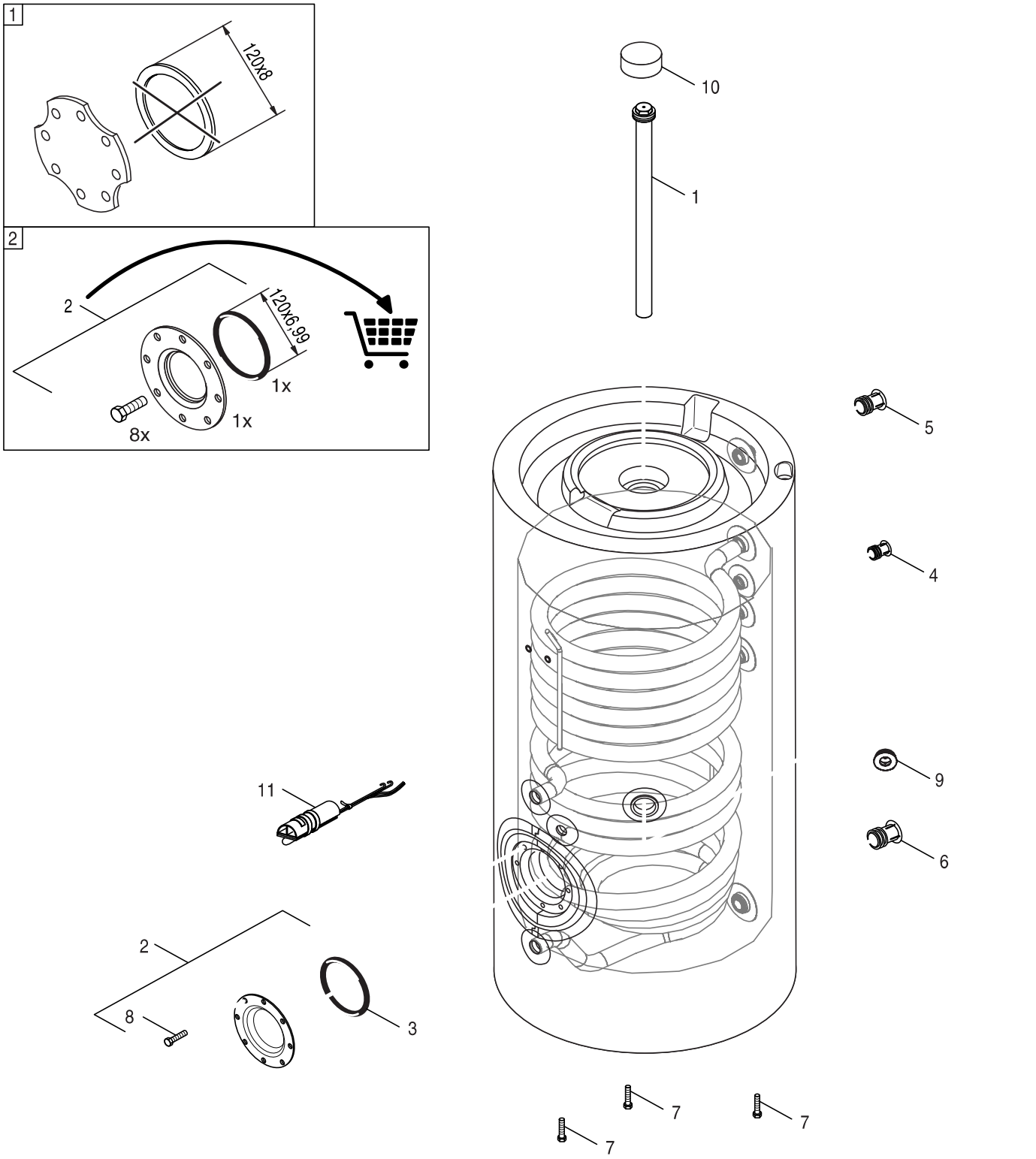

6720906260.aa.RS-Speicher RS300 Top

Ballon 300
Speicher 300
Cylinder 300

SKE300RT elm / SKE300RTC elm

1

pieces-rechanges-chaudieres.fr

Pos	Dénomination Bezeichnung Description	Numero de commande Bestell-Nr. Ordering no.	PG	SKE300RT elm	SKE300RTC elm															Remarques Bemerkungen Remarks
1	ANODE G1 1/2"x630 D=33	8 718 573 595	34	■	■															
2	Trappe de visite DN120	7 747 004 736	33	■	■															
3	JOINT 120 X 8 EPDM	7 747 005 743	15	■	■															
4	MANCHON SBS R3/4x35	63017919	12	■	■															
5	Manchon R1x35	63017920	12	■	■															
6	Manchon R1 1/4x35	63017921	12	■	■															
7	VIS ISO 4017 M10x30 A3K (10x)	7 747 022 050	24	■	■															
8	Vis à ressort M10x25 (8x)	7 747 005 744	19	■	■															
9	Bouchon G1 1/2"	63004276	22	■	■															
10	Couvercle	8 718 540 708 0	23	■	■															

SKE300RT elm / SKE300RTC elm

Ballon 300
Speicher 300
Cylinder 300

1

pieces-rechanges-chaudieres.fr

Liste des pièces de rechange
Ersatzteilliste

Spare parts list

18	10x	ISO7045 M5x60 4.8 H
	10x	DIN7985 M6x12 4.8 A3K
20	2x	ISO4017 M8x80 8.8
21	2x	DIN7985 M6x8 + O-Ring 4,5x2
22	2x	ISO4017 M8x16 8.8

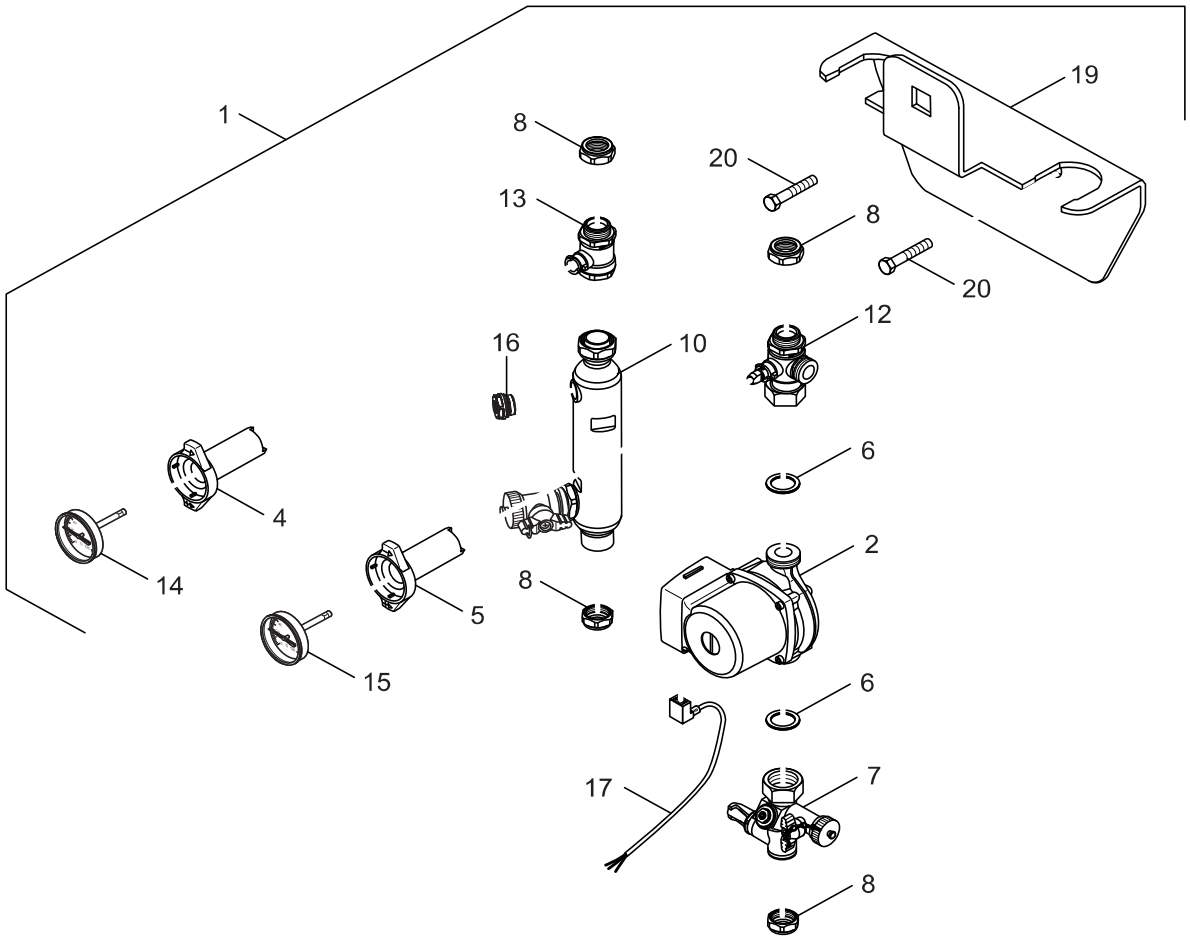

6720906664.aa.RS-Solarstation Rucksack Top

Station (paneau) solaire
Solarstation
Solar pump station

SKE300RT elm / SKE300RTC elm

2

pieces-rechanges-chaudieres.fr

Pos	Dénomination Bezeichnung Description	Numero de commande Bestell-Nr. Ordering no.	PG	SKE300RT elm	SKE300RTC elm														Remarques Bemerkungen Remarks
1	Régulation solaire TDS100	7 747 004 415			■														
2	CIRCULATEUR 4M UPS 15-40	8 718 221 460 0	52	■	■														
4	MANETTE ROUGE 92MM	8 718 224 980 0	28	■	■														
5	MANETTE BLEUE 92MM	8 718 224 981 0	28	■	■														
6	JOINT 30 x 22 x 2 mm (2x)	8 718 221 464 0	26	■	■														
7	LIMITEUR DE DEBIT DE STATION SOLAIRE	8 718 221 454 0	49	■	■														
8	RACCORD SONDE SANITAIRE 18MM(2X)	8 718 221 451 0	36	■	■														
9	Support	8 718 540 406 0	25		■														
10	Pot de l'air (solaire)	8 718 540 402 0	42	■	■														
13	ROBINET A BOULE DEPART	8 718 221 478 0	43	■	■														
14	THERMOMETRE ROUGE POUR STATION SOLAIRE	8 718 221 475 0	31	■	■														
15	THERMOMETRE BLEU POUR STATION SOLAIRE	8 718 221 474 0	30	■	■														
16	BOUCHON 3/8" 150°C	8 718 221 485 0	28	■	■														
17	Faisceau circulateur 2,2 m	8 718 221 505 0	40	■	■														
	Vis de pression pour régulateurs	8 718 540 410 0	22	■	■														

SKE300RT elm / SKE300RTC elm

Station (paneau) solaire
Solarstation
Solar pump station

2

pieces-rechanges-chaudieres.fr

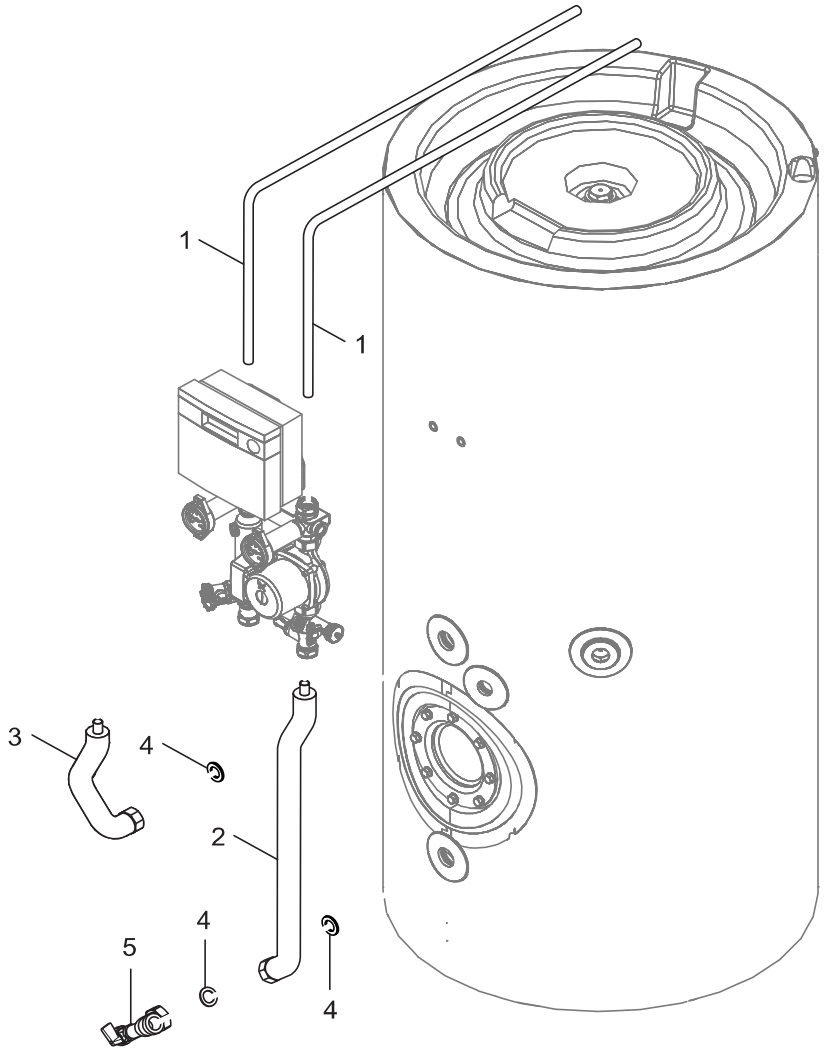

6720906261.aa.RS-Verrohrung RS300 Top

Conduites de groupe 300
Rohrgruppe 300
Pipe assembly 300

3

SKE300RT elm / SKE300RTC elm

pieces-rechanges-chaudieres.fr

Pos	Dénomination Bezeichnung Description	Numero de commande Bestell-Nr. Ordering no.	PG	SKE300RT elm	SKE300RTC elm															Remarques Bemerkungen Remarks
1	Tuyauterie Départ/Retour	8 718 574 087 0	36	■	■															
2	Tuyauterie Retour	8 718 574 089 0	40	■	■															
3	Tuyauterie Départ	8 718 574 088 0	36	■	■															
4	Joint 24x30,5x2mm AFM34,blanc	63012032	07	■	■															
5	ROBINET KFE 3/8"	7 747 028 177	35	■	■															

SKE300RT elm / SKE300RTC elm

Conduites de groupe 300
Rohrgruppe 300
Pipe assembly 300

3

pieces-rechanges-chaudieres.fr

Liste des pièces de rechange
Ersatzteilliste

Spare parts list

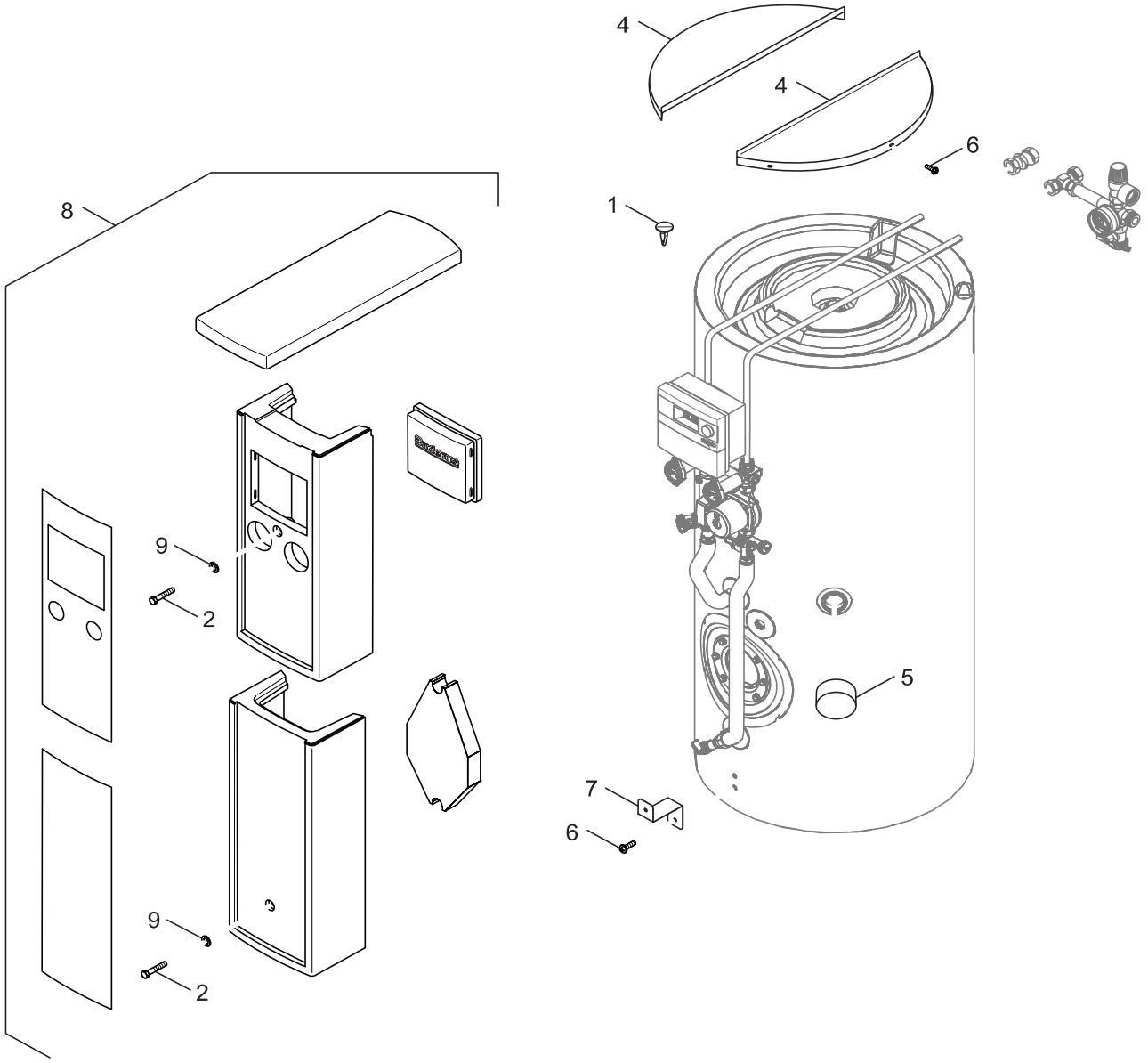

6720906252.aa.RS-Verkleidungskanal

Carénage
Verkleidung
Housing

4

SKE300RT elm / SKE300RTC elm

pieces-rechanges-chaudieres.fr

Pos	Dénomination Bezeichnung Description	Numero de commande Bestell-Nr. Ordering no.	PG	SKE300RT elm	SKE300RTC elm															Remarques Bemerkungen Remarks
1	Kit de montage 3.32-3.58	8 718 540 826 0	24	■	■															
2	VIS-6-PANS ISO4017 M8x100 8.8	63023800	04	■	■															
4	Couvercle de habillage blanc	8 718 574 140 0	41	■	■															
5	Couvercle EPP	8 718 573 973 0	37	■	■															
6	Vis SO15481 ST 3,5 x 13 H	8 718 540 389 0	16	■	■															
7	Support EPP caisson inférieur	8 718 540 003 0	27	■	■															
	Isolation canal mis en orme	8 718 540 152		■																Accessoires
	Station solaire Groupe de sécurité	8 718 540 383 0		■	■															Accessoires
	Isolation canal mis en blanc gris	8 718 540 807			■															Accessoires

SKE300RT elm / SKE300RTC elm

Carénage
Verkleidung
Housing

4

pieces-rechanges-chaudieres.fr

Liste des pièces de rechange
Ersatzteilliste

Spare parts list

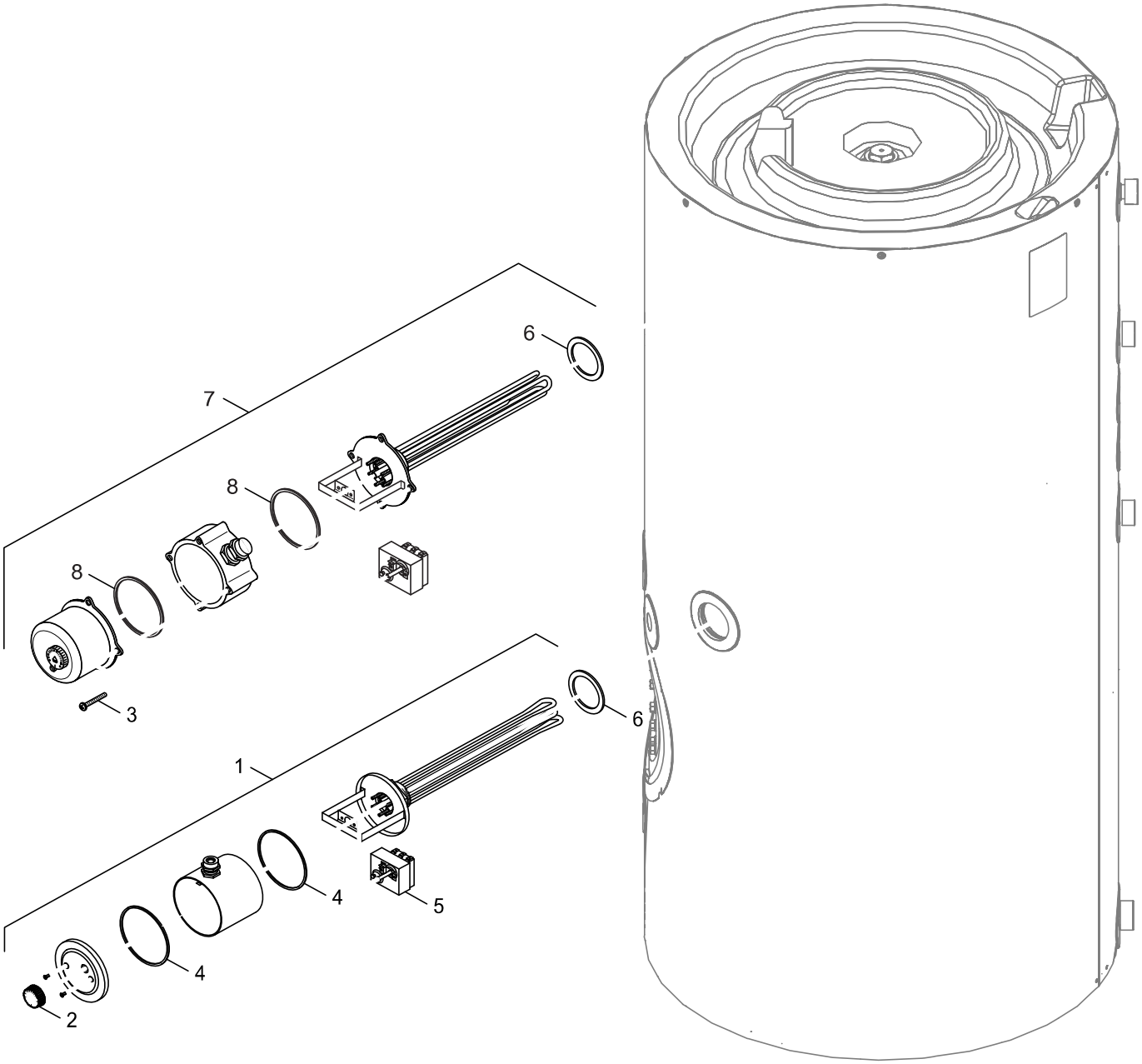

6720906262.aa.RS-Elektro-Heizeinsatz

5 Corps de chauffe
Heizeinsatz
immersion heater

SKE300RT elm / SKE300RTC elm

pieces-rechanges-chaudieres.fr

Pos	Dénomination Bezeichnung Description	Numero de commande Bestell-Nr. Ordering no.	PG	SKE300RT elm	SKE300RTC elm															Remarques Bemerkungen Remarks
1	RESISTANCE ELECTRIQUE 3kW	7 747 023 767	60	■	■															
2	BOUTON DE REGLAGE RESISTANCE	5238600	16	■	■															
3	VIS EGO ELEMENT CHAUFFANT ELECTRIQUE	7 747 024 470	13	■	■															
4	JOINT 106x114x2mm	5238620	15	■	■															
5	THERMOSTAT BALLON	5238610	45	■	■															
6	Joint D60x48x3mm (5x)	8 738 720 266 0	24	■	■															

SKE300RT elm / SKE300RTC elm

Corps de chauffe
Heizeinsatz
immersion heater

5

pieces-rechanges-chaudieres.fr

Liste des traductions
Übersetzungsliste

List of translations

Pos	Beschreibung	Description
1	**Baugruppe**	**Element of construction**
1	Anode G1 1/2"x630 unisoliert D=33	Anode G1 1/2x630 D=33
2	Handlochdeckel DN120	Hand hole cover DN120 enameled
3	Dichtung 120x8 EPDM	Gasket 120x8 EPDM
4	Hülse R3/4x35	Sleeve R3/4x35
5	Hülse R1x35	Sleeve R1x35
6	Hülse R1 1/4x35	Sleeve R1 1/4x35
7	Schraube ISO4017 M10x30 A3K (10x)	Screw ISO4017 M10x30 A3K (10X)
8	6kt-Schraube Selbstfurchend M10x25 (8x)	Thread-forming screws M10x25 set (8x)
9	Stopfen G1 1/2 mit PTFE-Ring	Plug G 1 1/2 with PTFE-Ring
10	Abdeckung für Anode	Insulation pad anode
2	**Baugruppe**	**Element of construction**
1	Regler Solar TDS100 ELM komplett	control solar TDS100 ELM complete
2	Pumpe 4M UPS 15-40	Pump 4M UPS 15-40
4	Griff rot 92mm	Handle red 92mm
5	Griff blau 92mm	Handle blue 92mm
6	Dichtung 30 x 22 x 2 mm (2x)	Seal 30 x 22 x 2mm (2x)
7	Durchflussbegrenzer 1"x3/4"AG	Flow limiter 1"x3/4"AG
8	Verschraubung 18mm (2x)	Connection union 18mm (2x)
9	Abstandshalter Solarstation RS TOP	Spacer solar station RS TOP
10	Lüfterflasche mit FE-Hahn	Air_vent with drain valve
13	Kugelhahn Vorlauf	Flow Supply-ball valve
14	Thermometer rot NG50, 0-120 Grad C	Thermometer red NG50, 0-120 Grad C
15	Thermometer blau NG50, 0-120 Grad C	Thermometer blue NG50, 0-120 Grad C
16	Stopfen 3/8" 150°C	Grommet 3/8" 150?
17	Pumpenkabel 2,2 m	Pump cable 2,2 m
	Schraubenset Reglerbefestigung	Screw set for controller
3	**Baugruppe**	**Element of construction**
1	Anschlussrohr Solarstation VL/RL	Pipe Solar station flow/return
2	Anschlussrohr Solarstation RL	Pipe tank solar station return
3	Anschlussrohr Solarstation VL	Pipe solar station tank flow
4	Dichtung D24x30,5x2 AFM34	Gasket D24x30.5x2mm AFM34, white
5	Winkel G1 mit KFE-Hahn 3/8"	Elbow G1
4	**Baugruppe**	**Element of construction**
1	Clip Set 3.32-3.58	Clip set 3.32-3.58
2	6kt-Schraube ISO4017 M8x100 8.8	Hexagon-screw ISO4017 M8x100 8.8
4	Verkleidungsteil Deckel RS TOP W	Cover top RS TOP white
5	EPP-Abdeckung Muffe	Cover muffle EPP
6	Bohrschraube ISO15481 ST 3,5 x 13	Screw ISO15481 ST 3,5 x 13 H verz
7	Haltebügel EPP-Unterteil	Clamp EPP bottom part
	Isolationskanal Set elm	Insulation channel set elm
	Solarstation Sicherheitsgruppe	Appliance solar station group packed
	Isolationskanal Set grau weiß	Insulation channel set grey white
5	**Baugruppe**	**Element of construction**
1	E-Heizeinsatz 3kW	Electrical heating inset 3kW
2	Drehknopf Regler E-Heizeinsatz	Rotary selector
3	Schraube EGO Heizeinsatz (4x)	Screw EGO heating inset (4x)
4	Dichtung 106x114x2	Gasket 106x114x2
5	Temperaturregler E-Heizeinsatz	Control thermostat
6	Dichtring D60x48x3mm (5x)	Joint washer D60x48x3mm (5x)

pieces-rechanges-chaudieres.fr

Types de chaudieres Gerätetypen		Types of appliances	
Chaudiere Gerät Appliance	Numero de commande Bestell-Nr. Ordering no.	Pay Land Country	Remarques Bemerkungen Remarks
SKE300RT elm	8 718 574 449	France	
SKE300RTC	8 718 574 450	France	

pieces-rechanges-chaudieres.fr

e.l.m. leblanc
124, 126 rue de Stalingrad
F-93711 Drancy Cedex
www.elmleblanc.fr