pieces-rechanges-chaudieres.fr

Ersatzteilliste
Liste des pièces de rechange
Lista parti di ricambio

Spare parts list

6720804675
(2012/12) Ri

# SKE 200-5 elm

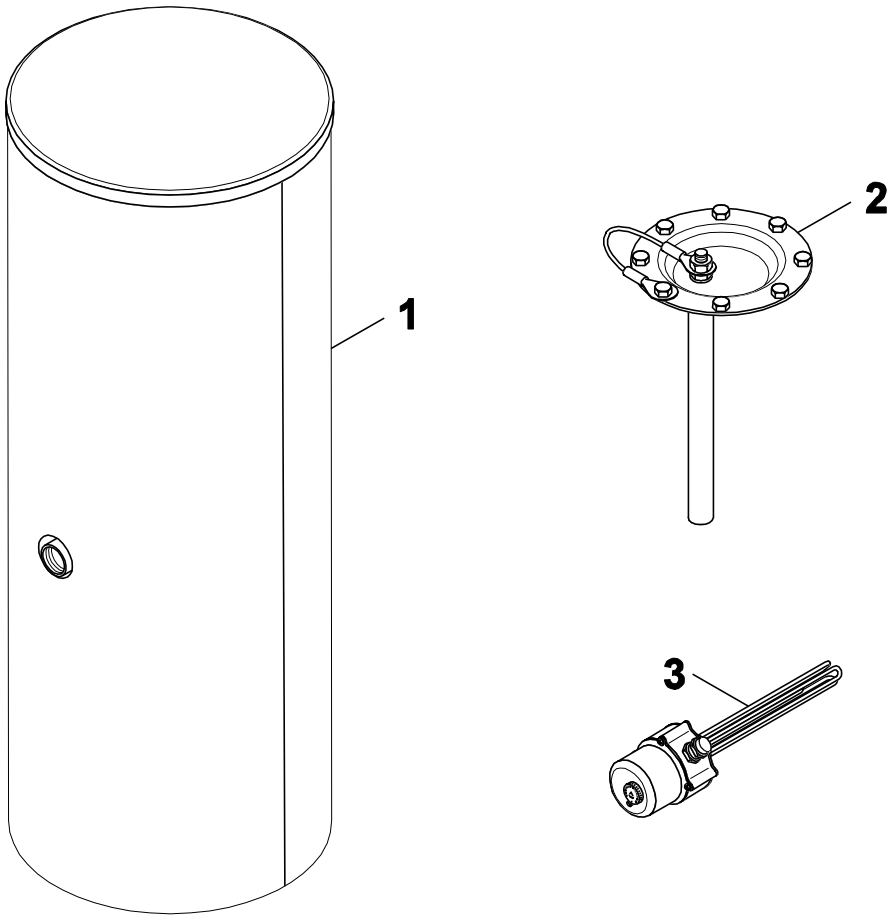


8738892317.aa.R

e.l.m. leblanc

pieces-rechanges-chaudieres.fr

pieces-rechanges-chaudieres.fr

**[de] Wichtige Hinweise zur Installation/Montage**

Die Installation/Montage muss durch eine für die Arbeiten zugelassene Fachkraft unter Beachtung der geltenden Vorschriften erfolgen.

**[en] Important notes on installation/assembly**

The installation/assembly must be carried out by a professional who is authorised to do the work, and with due regard to the relevant regulations.

**[fr] Instructions importantes pour l'installation/le montage**

L'installation/le montage doit être effectué(e) par un spécialiste qualifié pour les opérations concernées et dans le respect des prescriptions applicables.

**[bg]** Важни указания във връзка с инсталацията/монтажа

Инсталацията/монтажът трябва да се извършва от лицензиран за работите специалист в съответствие с приложимите разпоредби.

**[cs] Důležité pokyny k instalaci/montáži**

Instalaci/montáž musí při dodržení platných předpisů provést odborný pracovník s příslušným oprávněním pro tyto práce.

**[da] Vigtige anvisninger til installationen/monteringen**

Installationen/monteringen skal foretages af en godkendt installatør under overholdelse af de gældende forskrifter.

**[el]** Σημαντικές υποδείξεις για την εγκατάσταση/συναρμολόγηση

Η εγκατάσταση/συναρμολόγηση πρέπει να πραγματοποιείται από εξουσιοδοτημένο για τις εργασίες αυτές τεχνικό προσωπικό, το οποίο θα πρέπει να φροντίζει ώστε να τηρούνται οι ισχύουσες διατάξεις.

**[es] Indicaciones importantes para instalación/montaje**

La instalación/el montaje lo debe realizar personal especializado autorizado para los trabajos, respetando las prescripciones vigentes.

**[et] Olulised juhised paigaldamiseks/montaažiks**

Paigaldamist/montaaži tohib läbi viia selleks volitusi omav spetsialist, arvestades kehtivaid nõudeid.

**[fl] Belangrijke aanwijzingen betreffende de installatie/montage**

De installatie/montage moet worden uitgevoerd door een voor de werkzaamheden geautoriseerde installateur. Hij moet rekening houden met de geldende voorschriften.

**[fi] Tärkeitä asennus- ja kokoonpano-ohjeita**

Näihin töihin hyväksytyn ammattiasentajan pitää suorittaa asennus- ja kokoonpanotyöt voimassa olevien määräysten mukaisesti.

**[hu] Fontos tudnivalók az installáláshoz/szereléshez**

Az installálást/szerelést egy, a munkákra felhatalmazott szakembernek kell végeznie, az érvényes előírások figyelembevételével.

**[it] Avvertenze importanti per l'installazione/il montaggio**

L'installazione/il montaggio deve aver luogo ad opera di una ditta specializzata ed autorizzata in osservanza delle disposizioni vigenti.

**[he]** მნიშვნელოვანი მითითებები ინსტალაციისთვის/მონტაჟისათვის

ინსტალაცია/მონტაჟი უნდა განხორციელდეს სამუშაოებისთვის დაშვებული კვალიფიციური პერსონალის მიერ, მოქმედი განაწესის დაცვით.

**[lt] Svarbios instaliavimo ir (arba) montavimo nuorodos**

Instaliuoti ir montuoti, laikantis galiojančių taisyklių, leidžiama kvalifikuotiems specialistams, kurie buvo įgalioti šiems darbams atlikti.

**[lv] Svarīgi norādījumi par iekārtas uzstādīšanu / montāžu**

Iekārtas uzstādīšanu/montāžu ir jāveic specializētam sertificētam speciālistam, ievērojot spēkā esošos noteikumus.

**[nl] Belangrijke aanwijzingen betreffende de installatie/montag**

De installatie/montage moet worden uitgevoerd door een voor de werkzaamheden geautoriseerde installateur rekening houdend met de geldende voorschriften.

**[no] Viktig informasjon om installasjon/montering**

Installasjonen/monteringen skal gjennomføres av autoriserte installatører, og gjeldende forskrifter skal følges.

**[pl] Ważne wskazówki dotyczące instalacji/montażu**

Zainstalowanie/montaż muszą być wykonane przez uprawnionego do tego rodzaju prac specjalistę przy zachowaniu obowiązujących przepisów.

**[pt] Indicações importantes relativas à instalação/montagem**

A instalação/montagem deve ser efectuada por um técnico especializado com qualificações para estes trabalhos, tendo em atenção os regulamentos em vigor.

**[ro] Indicaţii importante privind instalarea/montajul**

Instalarea/montajul trebuie realizate de către un specialist autorizat pentru lucrările respective, respectându-se prescripţiile valabile.

**[ru]** Важные указания по подключению/монтажу

Подключение/монтаж должны выполнять специалисты, имеющие допуск к выполнению таких работ, при соблюдении действующих норм и правил.

**[sk] Dôležité pokyny týkajúce sa inštalácie/montáže**

Inštaláciu/montáž musí realizovať odborník s oprávnením na výkon týchto prác, pričom musí dodržovať platné predpisy.

**[sl] Pomembni napotki za namestitev/montažo**

Namestitev/montažo mora izvesti strokovnjak, pristojen za tovrstna dela, ob upošte vanju veljavnih predpisov.

**[sr] Važna uputstva za ugradnju i montažu**

Ugradnju i montažu moraju da obave samo stručna lica ovlašćena za izvođenje takvih radova koja će poštovati važeće propise.

**[sv] Viktiga anvisningar för installation/montering**

Installationen/monteringen måste utföras av en behörig och fackkunnig person enligt gällande föreskrifter.

**[tr] Kurulum/Montaj ile ilgili önemli uyarılar**

Kurulum/Montaj çalışmaları sadece yetkili bayiler tarafından aşağıda belirtilen talimatlar dikkate alınarak yapılmalıdır.

**[uk]** Важливі вказівки щодо установки/монтажу

Установку/монтаж мають здійснювати фахівці, що мають дозвіл на проведення цих робіт, із дотримання чинних приписів.

**[zh] 安装方面的重要提示**

必须由受到许可承担该项工作的专业人员遵照相关法规进行安装。

**[ar] ملاحظات هامة للتركيب/التجميع**

يجب أن يتم التركيب/التجميع من قبل متخصص مصرح له بالعمل، مع مراعاة اللوائح السارية.

**[fa] تذکرات مهم درباره نصب/مونتاژ**

نصب/مونتاژ باید توسط فردی حرفه ای که مجاز به انجام این کار است، و همچنین با توجه کامل به مقررات مربوطه انجام شود.

**[he] הנחיות חשובות להתקנה / הרכבה**

ההתקנה / ההרכבה חייבת להתבצע על ידי גורם מקצועי שהוסמך לכך, תוך הקפדה על מילוי כל התקנות הרלוונטיות.

pieces-rechanges-chaudieres.fr

**Ersatzteilliste**
**Liste des pièces de rechange**

**Lista parti di ricambio**
**Spare parts list**

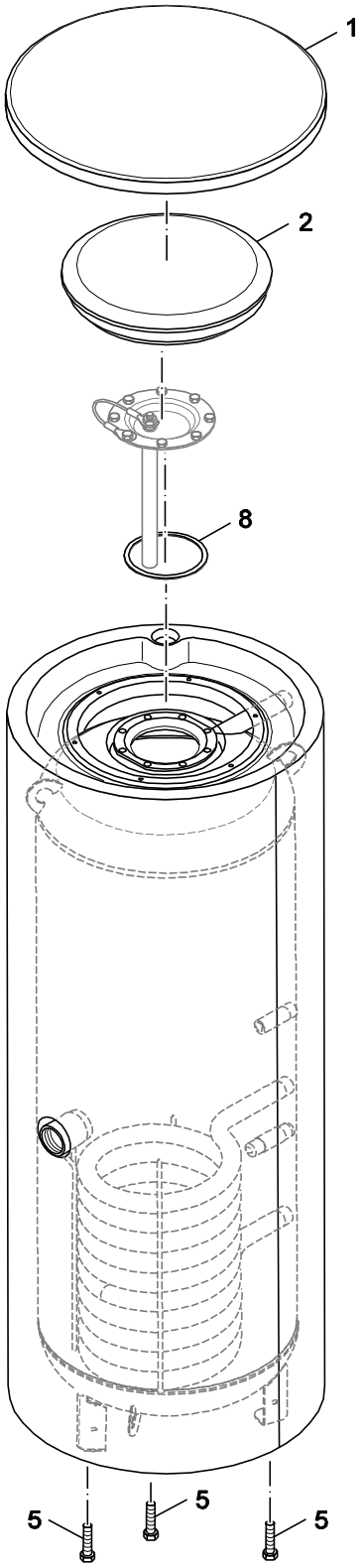


8738892318.aa.R

**1** Speicher 200 E
Ballon 200 E
Bollitore 200 E
Cylinder 200 E

**SKE 200-5 elm**

pieces-rechanges-chaudieres.fr

| Pos | Bezeichnung<br>Dénomination<br>Descrizioni<br>Description | Bestell-Nr.<br>Numero de commande<br>N° d'ordine<br>Ordering no. | PG | SKE 200-5 ZB elm | | | | | | | | | | | | | | | | Bemerkungen<br>Remarques<br>Osservazioni<br>Remarks |
|---|---|---|---|---|---|---|---|---|---|---|---|---|---|---|---|---|---|---|---|---|
| 1 | Abdeckung D550 Deckel weiß | 8 718 542 287 0 | 39 | ■ | | | | | | | | | | | | | | | | |
| 2 | Stopfen EPS Oberteil D370 | 8 718 541 763 0 | 35 | ■ | | | | | | | | | | | | | | | | |
| 5 | 6kt-Schraube selbstfurchend M10x25 (8x) | 7 747 005 744 | 19 | ■ | | | | | | | | | | | | | | | | |
| 8 | O-Ring 120,02x6,99-N | 8 718 572 538 0 | 14 | ■ | | | | | | | | | | | | | | | | |
| | Logo elm Leblanc | 8 718 541 952 0 | 15 | ■ | | | | | | | | | | | | | | | | |

**SKE 200-5 elm**

Speicher 200 E
Ballon 200 E
Bollitore 200 E
Cylinder 200 E

**1**

pieces-rechanges-chaudieres.fr

**Ersatzteilliste**
**Liste des pièces de rechange**

**Lista parti di ricambio**
**Spare parts list**

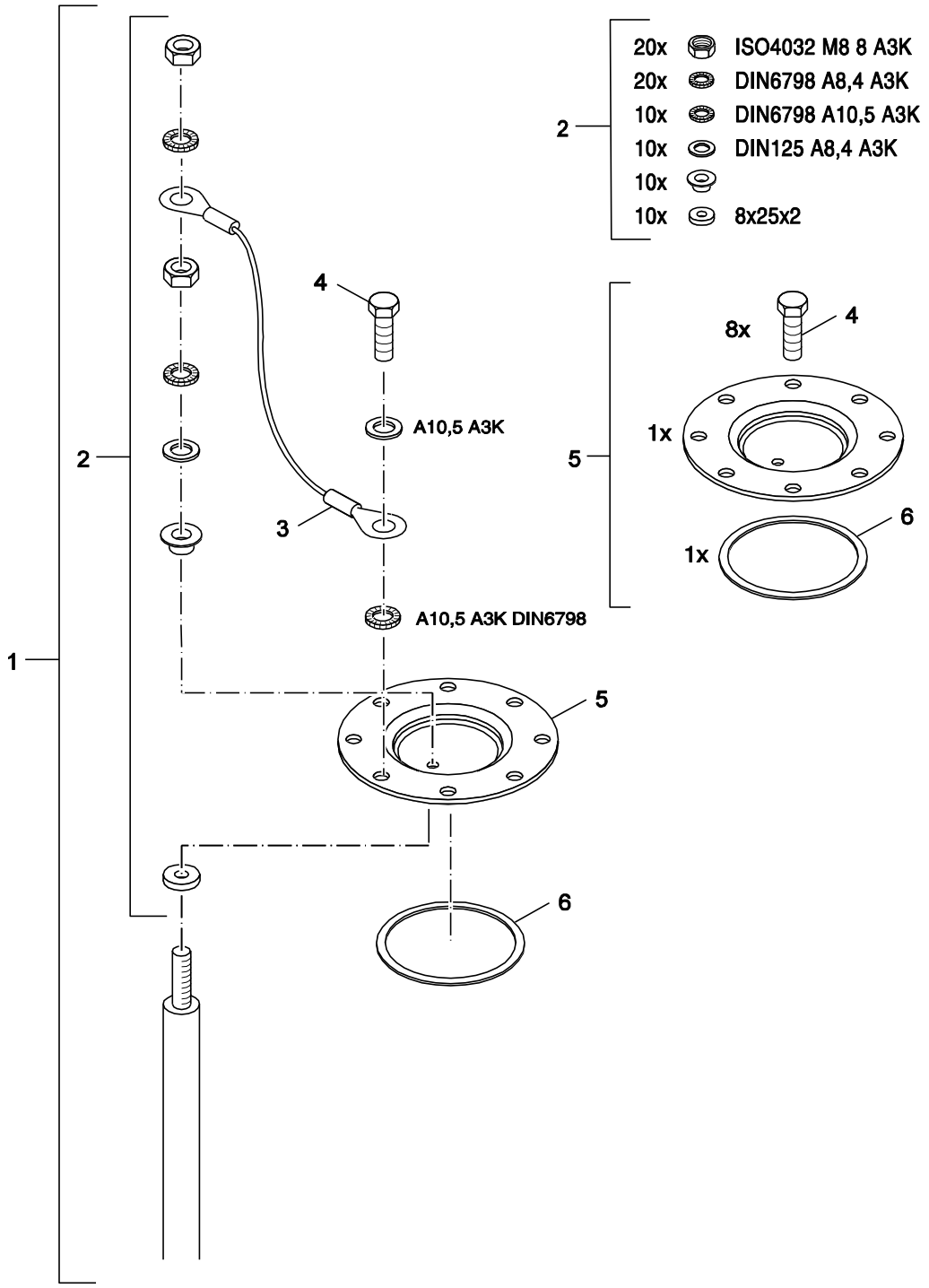


8738892096.aa.R

**2** Anode + Handlochdeckel
Anode + Trappe de visite
Anode + Coperchio d'ispezione
Anode + Handhole cover

**SKE 200-5 elm**

pieces-rechanges-chaudieres.fr

| Pos | Bezeichnung<br>Dénomination<br>Descrizioni<br>Description | Bestell-Nr.<br>Numero de commande<br>N° d'ordine<br>Ordering no. | PG | SKE 200-5 ZB elm | | | | | | | | | | | | | | | | Bemerkungen<br>Remarques<br>Osservazioni<br>Remarks |
|---|---|---|---|---|---|---|---|---|---|---|---|---|---|---|---|---|---|---|---|---|
| 1 | Anode D33x400mm | 8 718 571 568 0 | 33 | ■ | | | | | | | | | | | | | | | | |
| 2 | Anodenbefestigungs-Set (10x) Einschraub | 5264278 | 30 | ■ | | | | | | | | | | | | | | | | |
| 3 | Massekabel isoliert für Anode | 63037168 | 11 | ■ | | | | | | | | | | | | | | | | |
| 4 | 6kt-Schraube selbstfurchend M10x25 (8x) | 7 747 005 744 | 19 | ■ | | | | | | | | | | | | | | | | |
| 5 | Handlochdeckel DN120 für Anode | 7 747 004 739 | 33 | ■ | | | | | | | | | | | | | | | | |
| 6 | O-Ring 120,02x6,99-N | 8 718 572 538 0 | 14 | ■ | | | | | | | | | | | | | | | | |

**SKE 200-5 elm**

Anode + Handlochdeckel
Anode + Trappe de visite
Anode + Coperchio d'ispezione
Anode + Handhole cover

**2**

pieces-rechanges-chaudieres.fr

**Ersatzteilliste**
**Liste des pièces de rechange**

**Lista parti di ricambio**
**Spare parts list**

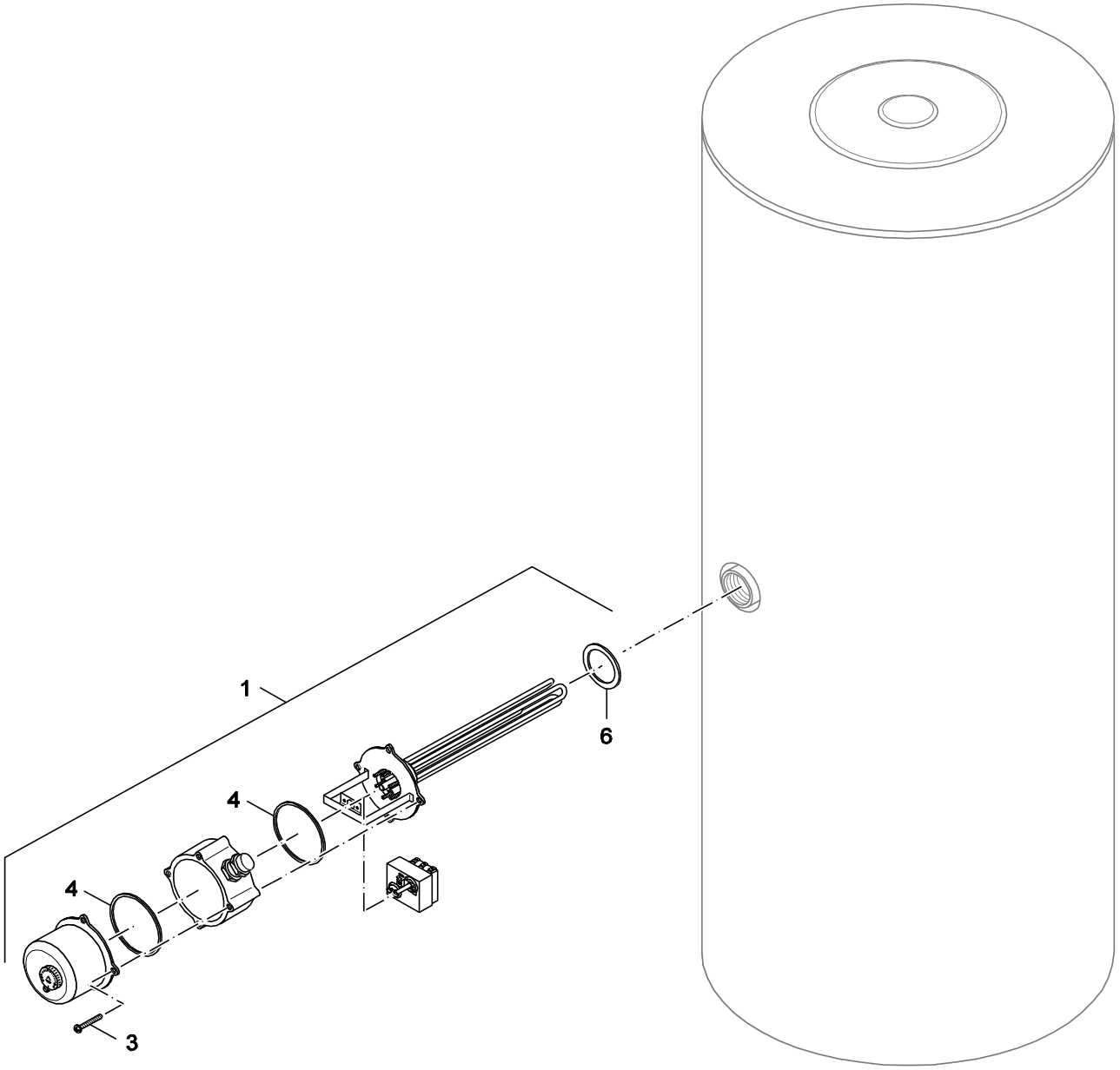


8738892319.aa.R

**3** Heinzeinsatz EGO
Corps de chauffe EGO
Inserto riscaldamento EGO
Heating element EGO

**SKE 200-5 elm**

pieces-rechanges-chaudieres.fr

| Pos | Bezeichnung<br>Dénomination<br>Descrizioni<br>Description | Bestell-Nr.<br>Numero de commande<br>N° d'ordine<br>Ordering no. | PG | SKE 200-5 ZB elm | | | | | | | | | | | | | | | | Bemerkungen<br>Remarques<br>Osservazioni<br>Remarks |
|---|---|---|---|---|---|---|---|---|---|---|---|---|---|---|---|---|---|---|---|---|
| 1 | E-Heizeinsatz 1,5kW | 7 747 023 765 | 58 | ■ | | | | | | | | | | | | | | | | |
| 3 | Schraube EGO Heizeinsatz (4x) | 7 747 024 470 | 13 | ■ | | | | | | | | | | | | | | | | |
| 4 | O-Ring 104x3 (4x) | 7 747 026 430 | 33 | ■ | | | | | | | | | | | | | | | | |
| 6 | Dichtring D60x48x3mm (5x) | 8 738 720 266 0 | 24 | ■ | | | | | | | | | | | | | | | | |

**SKE 200-5 elm**

Heinzeinsatz EGO
Corps de chauffe EGO
Inserto riscaldamento EGO
Heating element EGO

**3**

pieces-rechanges-chaudieres.fr

**Übersetzungsliste**
**Liste des traductions**

**Traduzione delle descrizioni**
**List of translations**

| Pos | Denomination | Descrizione | Description |
|---|---|---|---|
| **1** | **Groupe de construction** | **Gruppo di construzione** | **Element of construction** |
| 1 | Couvercle Couvercle D550 blanc | Copertura Coperchio D550 bianco | Cover Outer Case D550 White |
| 2 | Bouchon EPS partie supérieure D370 | Tappo EPS Parte superiore D370 | Plug EPS upper section D370 |
| 5 | Vis à ressort M10x25 (8x) | 6kt vite autofilettante M10x25 (8x) | Thread-forming screws M10x25 set (8x) |
| 8 | Joint torique 120,02x6,99-N | O-ring 120,02x6,99-N | O-ring 120,02x6,99-N |
| | Logo elm Leblanc | Logo elm Leblanc | Badge elm Leblanc |
| **2** | **Groupe de construction** | **Gruppo di construzione** | **Element of construction** |
| 1 | ANODE MAGNES 33X400 MM V2 | Anodo D33x400mm | Anode D33x400mm |
| 2 | Fixation pour anode (10 pces) | Set di fissaggio anodi di magnesio (10x) | Mounting kit magn.anodes insulated 10 pc |
| 3 | Câble de masse pour anode | Cavo di massa anodo (isolato) | Earth cable isolated for anode |
| 4 | Vis à ressort M10x25 (8x) | 6kt vite autofilettante M10x25 (8x) | Thread-forming screws M10x25 set (8x) |
| 5 | TRAPPE DE VISITE DN 120 L160 | Coperchio d'ispezione DN120 | Access cover DN120 f anode enameled |
| 6 | Joint torique 120,02x6,99-N | O-ring 120,02x6,99-N | O-ring 120,02x6,99-N |
| **3** | **Groupe de construction** | **Gruppo di construzione** | **Element of construction** |
| 1 | RESISTANCE ELECTRIQUE 1,5 kW | Resistenza el. 1,5 kW | Electrical heating inset 1,5kW |
| 3 | VIS EGO ELEMENT CHAUFFANT ELECTRIQUE | Vite EGO resistenza (4x) | Screw EGO heating inset (4x) |
| 4 | Joint torique 104x3 (4x) | Anello di tenu 104x3 (4x) | O-Ring 104x3 (4x) |
| 6 | Joint D60x48x3mm (5x) | Guarnizione D60x48x3mm (5x) | Joint washer D60x48x3mm (5x) |

pieces-rechanges-chaudieres.fr

| Gerätetypen<br>Types de chaudieres | | Tipo apparecchi<br>Types of appliances | |
|---|---|---|---|
| Gerät<br>Chaudiere<br>Apparecchio<br>Appliance | Bestell-Nr.<br>Numero de commande<br>N° d'ordine<br>Ordering no. | Land<br>Pay<br>Paese<br>Country | Bemerkungen<br>Remarques<br>Osservazioni<br>Remarks |
| | | | |
| **SKE 200-5 ZB elm "SA1"** | 8 718 542 658 | Frankreich,Italien | |

pieces-rechanges-chaudieres.fr

e.l.m. leblanc
124, 126 rue de Stalingrad
F-93711 Drancy Cedex
www.elmleblanc.fr