Liste des pièces de rechange
Spare parts list
Ersatzteilliste

Lista de repuestos
Lista parti di ricambio
Yedek Parça Listesi

6720640578
(2011/10) asc

SVBC 22,30; 75,100,150,210-3HN

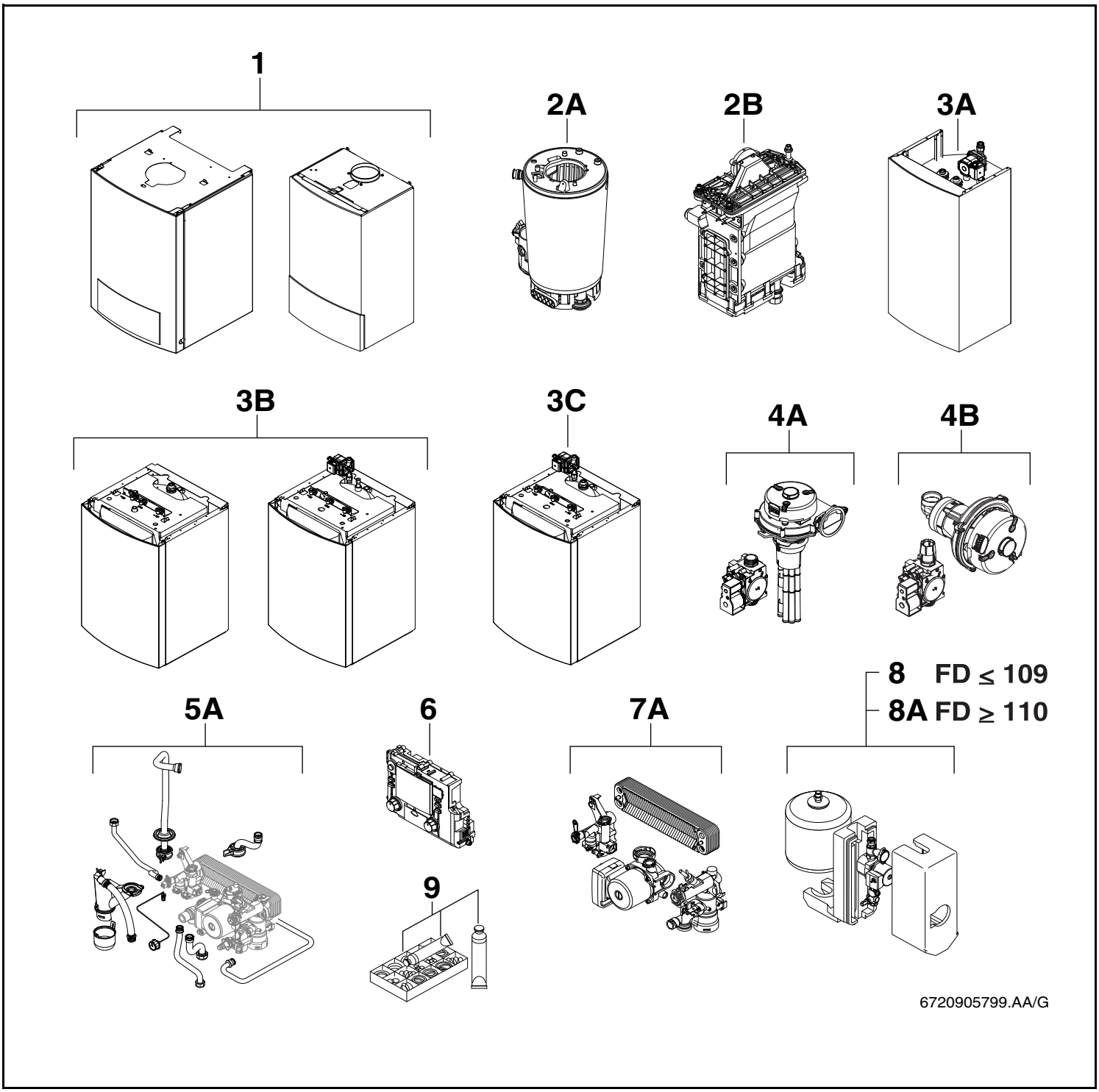

e.l.m. leblanc
Groupe Bosch

Deutsch

Wichtige Hinweise

- Ersatzteile dürfen nur von einem zugelassenen Installateur eingebaut werden!
- Im Anhang finden Sie:
  - die Übersetzungen aller verwendeten Teilebezeichnungen
  - eine Übersicht der Gerätetypen und Länder, für die diese Ersatzteilliste gilt.

English

Important notes

- The spare parts may only be installed by an approved installer!
- In the appendix you will find:
  - a list of translations of the names of all parts used
  - a list of the models and countries to which this spare parts list applies.

Français

Indications importantes

- L'installation des pièces de rechange doit être effectuée par un professionnel qualifié!
- Veuillez trouver en annexe:
  - les traductions de toutes les désignations des pièces utilisées
  - une vue globale des types de chaudières et des pays pour lesquels la présente liste des pièces de rechange est valable.

Português

Informações importantes

- Peças de substituição só podem ser montadas por um técnico credenciado!
- Em anexo encontra:
  - as traduções das designações de todas as peças utilizadas.
  - lista dos aparelhos e países para os quais esta lista de peças de substituição é válida.

Italiano

Avvertenze importanti

- Le parti di ricambio possono essere montate esclusivamente da personale qualificato ed in possesso dei requisiti tecnico-professionali!
- In appendice sono reperibili:
  - traduzione di ogni descrizione relativa alle varie parti di ricambio
  - elenco di sigle e codici, corrispondente ai vari paesi di destinazione.

Español

Indicaciones importantes

- Los repuestos solamente deben ser montados por los servicios técnicos oficiales de la marca!
- En el anexo podrá encontrar:
  - la traducción de todas las denominaciones de piezas empleadas
  - una relación de los tipos de aparato y países en los que se aplica esta lista de repuestos.

Nederlands

Belangrijke aanwijzing

- Onderdelen mogen alleen door een erkend installateur worden vervangen!
- In de bijlage vindt u:
  - de vertalingen van de gebruikte onderdelentekeningen
  - een overzicht van toesteltypen en de landen waarvoor deze onderdelenlijst bedoeld is.

Türkçe

Önemli Bilgiler

- Yedek parçalar sadece yetkili tesisatçılar tarafından monte edilebilir!
- Aşağıdaki bilgileri ekli olarak bulabilirsiniz:
  - Tüm kullanılan parça tanımlarının tercümeleri
  - Bu yedek parça listesinin geçerli olduğu tüm cihaz çeşitleri ve ülkelerin özeti.

Liste des pièces de rechange
Spare parts list

Ersatzteilliste
Lista de repuestos

Lista parti di ricambio
Yedek Parça Listesi

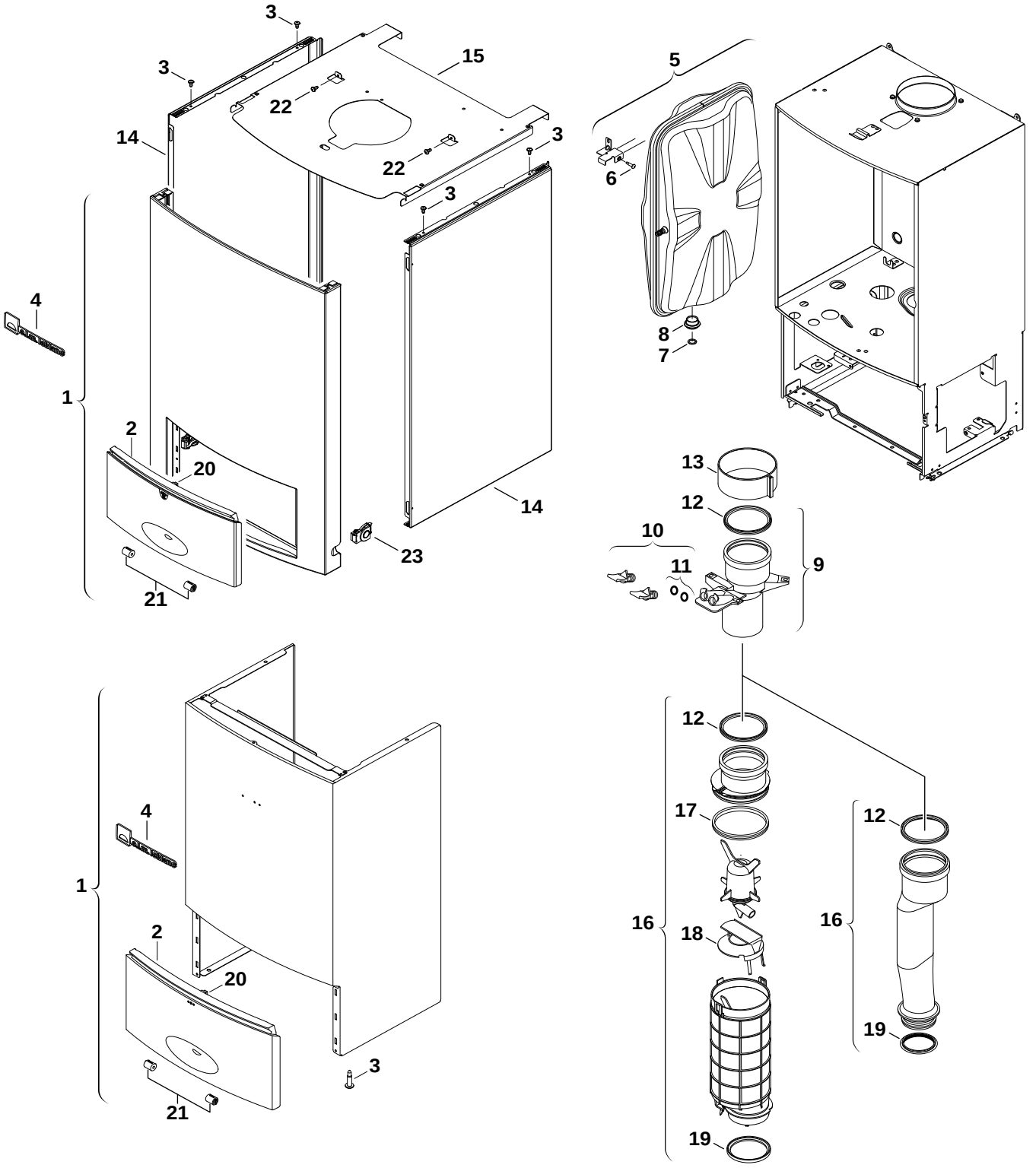

1 Pièces de tôle
Sheet metal
Blechteile
Piezas de chapa
Parti di lamiera
Sac Parcalari

SVBC 22,30
75,100,150,210-3HN

Pos	Dénomination Description Bezeichnung Descripción Descrizioni Aciklamalar	Numero de commande Ordering no. Bestell-Nr. Número el ordenar N° d'ordine Ordering no.	PG	SVBC22/75-3HN	SVBC22/100-3HN	SVBC30/150-3HN	SVBCS22/210-3HN													Remarques Remarks Bemerkungen Observaciones Osservazioni Notlar
1	Couvercle	8 718 220 961 0	46		■	■	■													
1	Habillage	8 718 224 753 0	51	■																
2	Porte	8 715 506 694 0	38	■	■	■	■													
3	Vis 4,8x13 (10x)	2 910 611 432 0	08		■	■	■													
3	Vis M5X22 (10x)	8 713 403 026 0	11	■																
4	signe de marque ELM	8 711 155 095 0	16		■	■	■													
4	signe de marque ELM	8 718 222 828 0	16	■																
5	VASE D'EXPANSION GB072 14-24(K)	8 715 407 328 0	42	■	■	■	■													
6	Vis M5X12 (10x)	2 912 301 154 0	11	■	■	■	■													
7	Joint 1/2" (10x)	8 710 103 045 0	11	■	■	■	■													
8	Joint	8 710 103 209 0	11	■	■	■	■													
9	Raccordement de gaz brûlés	8 710 735 383 0	25	■	■	■	■													
10	Bouchon	8 710 506 199 0	15	■	■	■	■													
11	Joint torique (10x)	8 710 205 066 0	16	■	■	■	■													
12	Joint Ø80mm	8 711 004 232 0	15	■	■	■	■													
13	Collier d.125	8 711 301 130 0	18	■	■	■	■													
14	Couvercle	8 718 222 184 0	35		■	■	■													
15	Couvercle	8 718 222 183 0	36		■	■	■													
16	Silencieux	8 710 725 353 0	30			■														
16	Tuyau d`évacuation gaz	8 710 735 081 0	40	■	■		■													
17	Joint	8 711 004 278 0	14			■														
18	Restriction de débit	8 710 100 209 0	14			■														
19	Joint Ø59 (10X)	8 711 004 321 0	20	■	■		■													
19	Joint	8 722 933 330 0	10			■														
20	Serrure (1x)	8 718 224 302 0	08	■	■	■	■													
21	Axe de porte (2x)	8 718 224 267 0	14	■	■	■	■													
22	VIS (10X)	2 910 619 454 0	16		■	■	■													
23	Sachet de serrure	8 712 000 131 0	12		■	■	■													

SVBC 22,30
75,100,150,210-3HN

Pièces de tôle
Sheet metal
Blechteile
Piezas de chapa
Parti di lamiera
Sac Parcalari

1

Liste des pièces de rechange Spare parts list	Ersatzteilliste Lista de repuestos	Lista parti di ricambio Yedek Parça Listesi

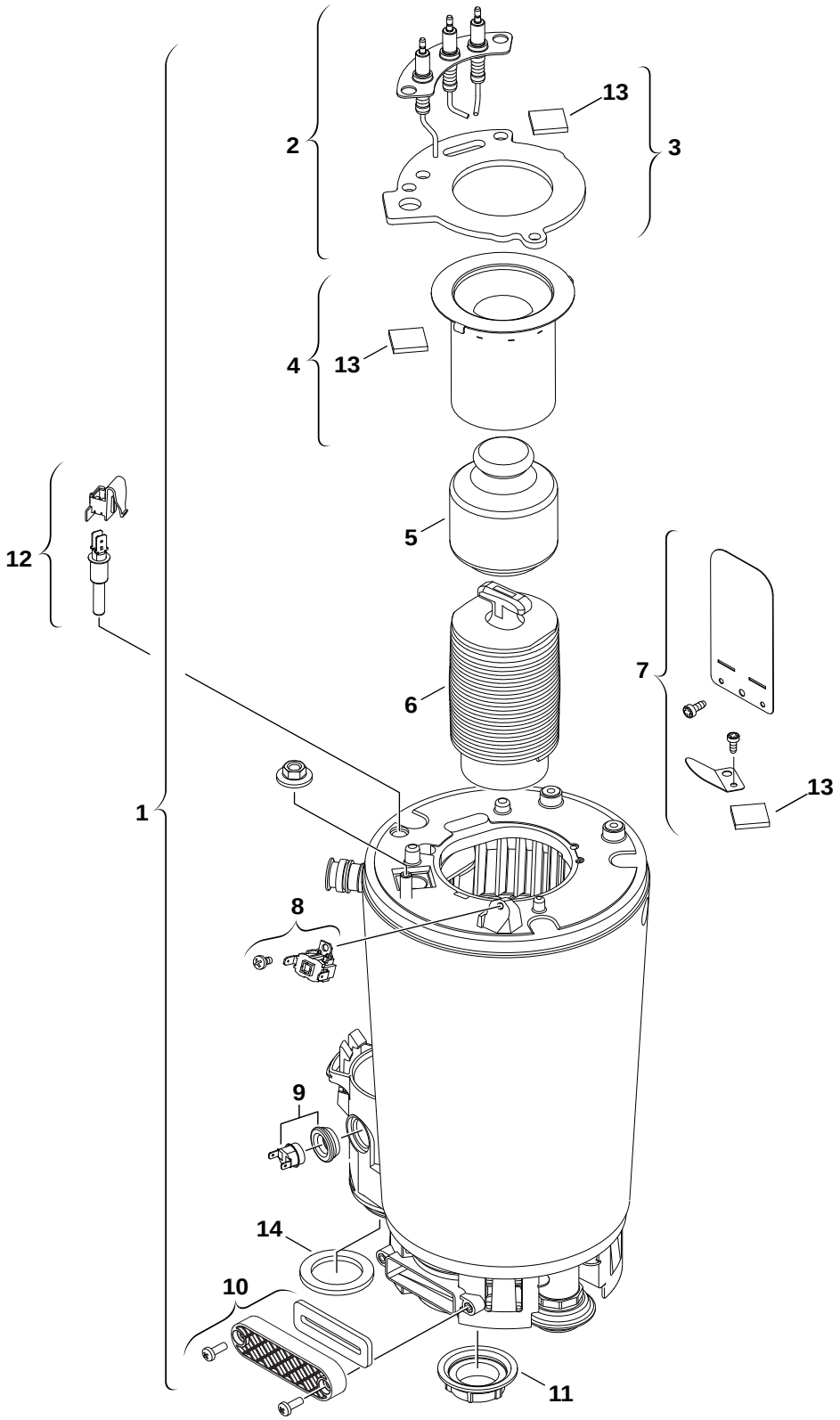

6720904622.AB/G

2 **A**

Brûleur/Caloporteur
Burner/Heat exchanger
Brenner/Wärmeübertrager
Quemador/Cambiador de calor
Bruciatore/Blocco lamellare
Brülör/Esanjör

SVBC 22,30
75,100,150,210-3HN

Pos	Dénomination Description Bezeichnung Descripción Descrizioni Aciklamalar	Numero de commande Ordering no. Bestell-Nr. Número el ordenar N° d'ordine Ordering no.	PG	SVBC22/75-3HN	SVBC22/100-3HN	SVBCS22/210-3HN													Remarques Remarks Bemerkungen Observaciones Osservazioni Notlar
1	Echangeur thermique	8 715 416 018 0	57	■	■	■													
2	Jeu d'électrodes	8 718 107 087 0	31	■	■	■													
3	Joint	8 711 004 325 0	19	■	■	■													
4	Bruleur	8 718 120 609 0	41	■	■	■													
5	Corps de déplacement	8 715 405 179 0	38	■	■	■													
6	Corps de déplacement	8 715 405 205 0	35	■	■	■													
7	Sachet de miroirs	8 715 600 024 0	16	■	■	■													
8	Thermostat	8 707 206 196 0	17	■	■	■													
9	Limiteur de température	8 710 506 267 0	34	■	■	■													
10	Couvercle	8 715 503 528 0	14	■	■	■													
11	Ecrou TR32 X 3	8 713 301 114 0	09	■	■	■													
12	Sonde de température	8 714 500 087 0	22	■	■	■													
13	Hublot	8 715 600 018 0	11	■	■	■													
14	Sachet de joints	8 710 103 206 0	10	■	■	■													

SVBC 22,30
75,100,150,210-3HN

Brûleur/Caloporteur
Burner/Heat exchanger
Brenner/Wärmeübertrager
Quemador/Cambiador de calor
Bruciatore/Blocco lamellare
Brülör/Esanjör

2A

Liste des pièces de rechange Spare parts list	Ersatzteilliste Lista de repuestos	Lista parti di ricambio Yedek Parça Listesi

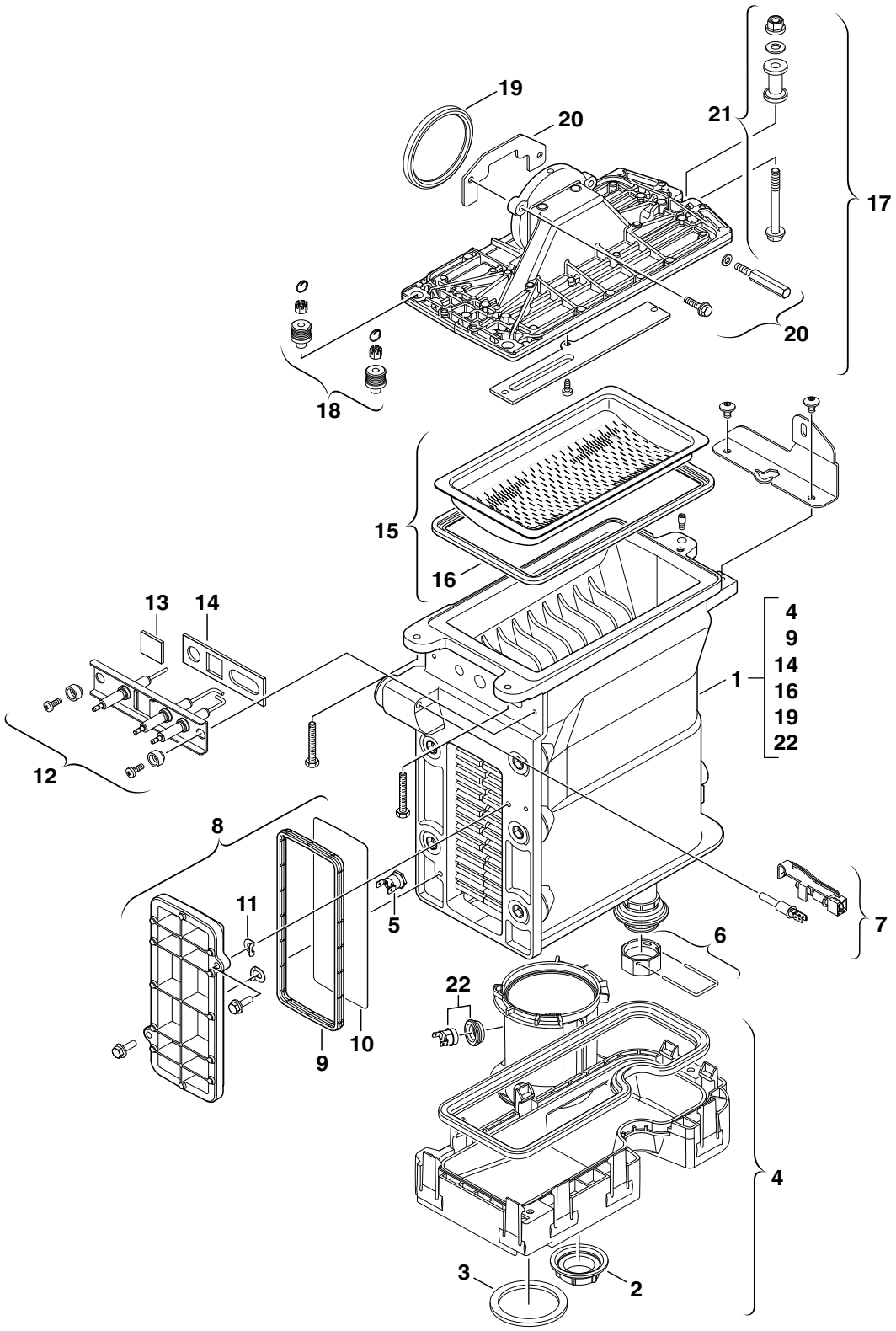

2 **B**

Brûleur/Caloporteur
Burner/Heat exchanger
Brenner/Wärmeübertrager
Quemador/Cambiador de calor
Bruciatore/Blocco lamellare
Brülör/Esanjör

SVBC 22,30
75,100,150,210-3HN

Pos	Dénomination Description Bezeichnung Descripción Descrizioni Aciklamalar	Numero de commande Ordering no. Bestell-Nr. Número el ordenar N° d'ordine Ordering no.	PG	SVBC30/150-3HN																Remarques Remarks Bemerkungen Observaciones Osservazioni Notlar
1	Echangeur de chaleur	8 737 701 794 0	58	■																
2	Ecrou	8 713 301 196 0	08	■																
3	Sachet de joints	8 710 103 206 0	10	■																
4	Coupe tirage antirefouleur	8 718 006 944 0	33	■																
5	Limiteur de température	8 722 963 858 0	23	■																
6	Jeu de piéces de fixation	8 719 928 487 0	18	■																
7	Sonde de température	8 714 500 087 0	22	■																
8	Couvercle	8 711 000 262 0	31	■																
9	Joint	8 710 103 153 0	14	■																
10	Tôle de protection	8 718 003 836 0	11	■																
11	Rondelle (10x)	8 710 100 190 0	22	■																
12	Jeu d´électrodes	8 718 107 089 0	31	■																
13	Hublot	8 715 600 018 0	11	■																
14	Joint (10x)	8 711 004 264 0	25	■																
15	Brûleur	8 718 006 658 0	51	■																
16	Joint de brûleur	8 711 004 168 0	23	■																
17	Couvercle	8 715 416 029 0	40	■																
18	Joint de fixation	8 710 305 296 0	29	■																
19	Joint	8 729 000 183 0	13	■																
20	Tôle de protection	8 718 005 603 0	14	■																
21	Joint de fixation	8 710 305 297 0	15	■																
22	Limiteur de température	8 710 506 267 0	34	■																

SVBC 22,30
75,100,150,210-3HN

Brûleur/Caloporteur
Burner/Heat exchanger
Brenner/Wärmeübertrager
Quemador/Cambiador de calor
Bruciatore/Blocco lamellare
Brülör/Esanjör

2B

Liste des pièces de rechange
Spare parts list

Ersatzteilliste
Lista de repuestos

Lista parti di ricambio
Yedek Parça Listesi

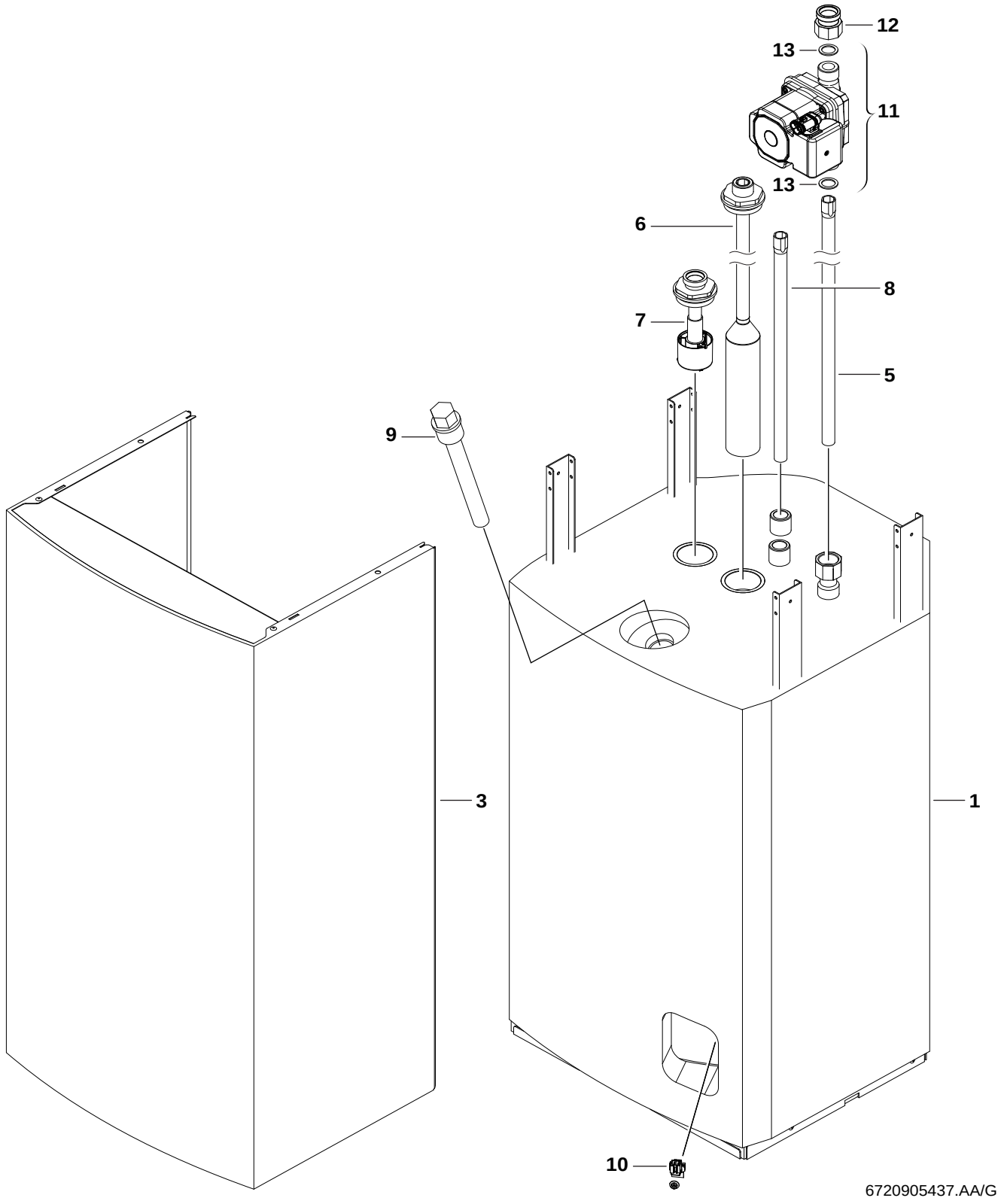

3 Ballon
Storage tank
Speicher
A Déposito
Bollitore
Boyler Kab#

SVBC 22,30
75,100,150,210-3HN

Pos	Dénomination Description Bezeichnung Descripción Descrizioni Aciklamalar	Numero de commande Ordering no. Bestell-Nr. Número el ordenar N° d'ordine Ordering no.	PG	SVBC22/75-3HN																Remarques Remarks Bemerkungen Observaciones Osservazioni Notlar
1	Ballon de stockage	8 718 222 513 0	69	■																
3	Habillage	8 718 221 089 0	45	■																
5	Tube immergé	8 718 223 842 0	37	■																
6	Tube immergé	8 718 223 843 0	37	■																
7	Distributeur 75L	8 718 223 880 0	39	■																
8	Tube immergé 75L 360mm	8 718 223 844 0	27	■																
9	Anode	8 718 505 037 0	34	■																
10	Sonde de temperature	8 714 500 123 0	25	■																
11	Circulateur	8 718 225 109 0	49	■																
12	Raccord	8 718 223 361 0	21	■																
13	Joint en caoutchouc (10x)	8 718 225 046 0	16	■																

SVBC 22,30
75,100,150,210-3HN

Ballon
Storage tank
Speicher
Déposito
Bollitore
Boyler Kab#

3A

Liste des pièces de rechange
Spare parts list

Ersatzteilliste
Lista de repuestos

Lista parti di ricambio
Yedek Parça Listesi

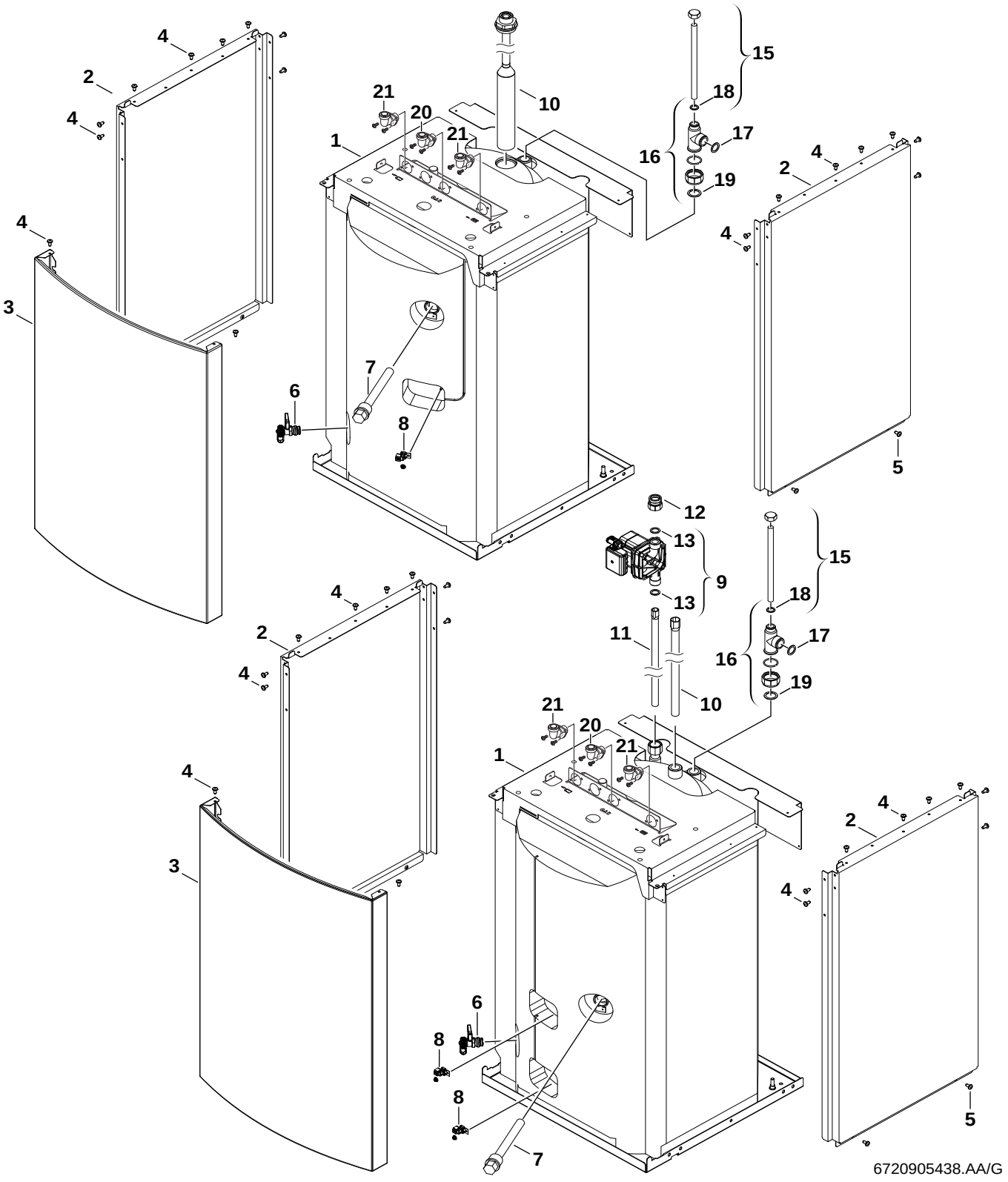

3 Ballon
Storage tank
Speicher
B Déposito
Bollitore
Boyler Kab#

SVBC 22,30
75,100,150,210-3HN

Pos	Dénomination Description Bezeichnung Descripción Descrizioni Aciklamalar	Numero de commande Ordering no. Bestell-Nr. Número el ordenar N° d'ordine Ordering no.	PG	SVBC22/100-3HN	SVBC30/150-3HN														Remarques Remarks Bemerkungen Observaciones Osservazioni Notlar
1	Ballon de stockage	8 718 220 536 0	84		■														
1	Ballon de stockage	8 718 221 733 0	71	■															
2	Couvercle	8 718 221 740 0	40	■															
2	Couvercle	8 718 222 288 0	41		■														
3	PANNEAU AVANT BALLON DE GB152T 150	8 718 005 916 0	44		■														
3	Couvercle	8 718 221 736 0	38	■															
4	Vis 4,8x13 (10x)	2 910 611 432 0	08	■	■														
5	VIS (10X)	2 910 619 454 0	16	■	■														
6	Robinet de vidange/remplissage ECS	7 719 002 007		■	■														
7	Anode 480mm	8 718 505 052 0	41	■	■														
8	Sonde de temperature	8 714 500 123 0	25	2	2														
9	Circulateur	8 718 225 109 0	49	■	■														
10	Tube d'arrivée/évacuation	8 718 225 034 0	31	■	■														
11	tube d'immersion circulateur 100S	8 718 225 026 0	28	■															
11	tube d'immersion circulateur 150S	8 718 225 028 0	28		■														
12	Raccord	8 718 223 361 0	21	■	■														
13	Joint en caoutchouc (10x)	8 718 225 046 0	16	■	■														
15	Tuyauterie	8 718 220 135 0	17	■	■														
16	TUYAUTERIE TUBE PLONGEUR GB152T150	8 713 305 757 0	35	■	■														
17	Joint 3/4" (10x)	8 710 103 043 0	12	■	■														
18	Joint 1/2" (10x)	8 710 103 045 0	11	■	■														
19	Joint 1" (10x)	8 710 103 046 0	12	■	■														
20	Raccordement gaz	8 718 226 346 0	24	■	■														
21	Raccord Chauffage	8 718 225 164 0	24	■	■														

SVBC 22,30
75,100,150,210-3HN

Ballon
Storage tank
Speicher
Déposito
Bollitore
Boyler Kab#

3B

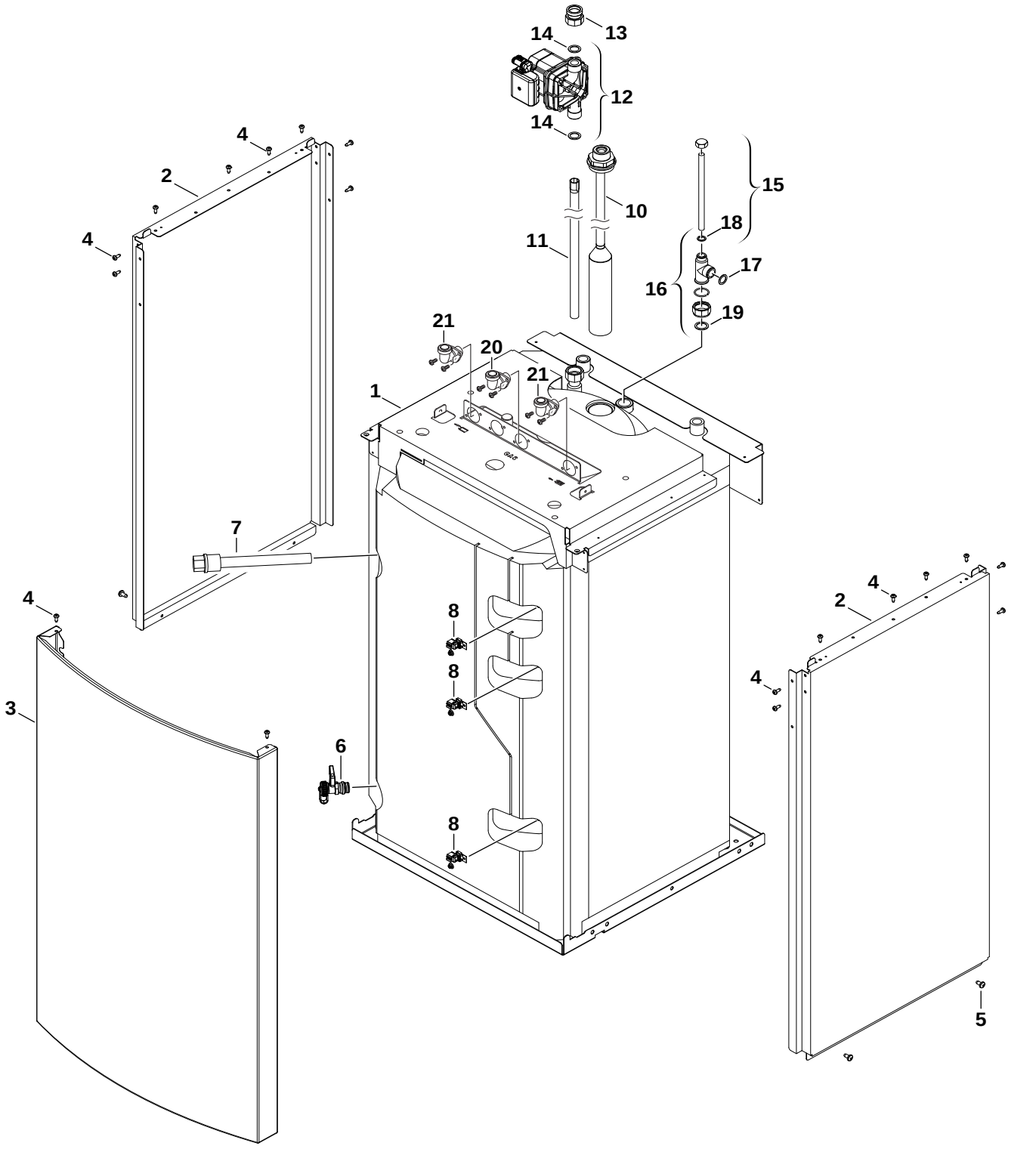

3 Ballon
Storage tank
Speicher
C Déposito
Bollitore
Boyler Kab#

SVBC 22,30
75,100,150,210-3HN

Pos	Dénomination Description Bezeichnung Descripción Descrizioni Aciklamalar	Numero de commande Ordering no. Bestell-Nr. Número el ordenar N° d'ordine Ordering no.	PG	SVBCS22/210-3HN																Remarques Remarks Bemerkungen Observaciones Osservazioni Notlar
1	Ballon de stockage 210 solar	8 718 224 342 0	80	■																
2	Couvercle	8 718 222 289 0	42	■																
3	FACADE AVANT BALLON 170SR	8 718 005 917 0	44	■																
4	Vis 4,8x13 (10x)	2 910 611 432 0	08	■																
5	VIS (10X)	2 910 619 454 0	16	■																
6	Robinet de vidange/remplissage ECS	7 719 002 007		■																
7	Anode 150	8 718 220 012 0	41	■																
8	Sonde de temperature	8 714 500 123 0	25	3																
10	Tube d´arrivée 210	8 718 224 663 0	41	■																
11	Tube d´arrivée/évacuation	8 718 224 465 0	32	■																
12	Circulateur	8 718 225 109 0	49	■																
13	Raccord	8 718 223 361 0	21	■																
14	Joint en caoutchouc (10x)	8 718 225 046 0	16	■																
15	Tuyauterie	8 718 220 135 0	17	■																
16	TUYAUTERIE TUBE PLONGEUR GB152T150	8 713 305 757 0	35	■																
17	Joint 3/4" (10x)	8 710 103 043 0	12	■																
18	Joint 1/2" (10x)	8 710 103 045 0	11	■																
19	Joint 1" (10x)	8 710 103 046 0	12	■																
20	Raccordement gaz	8 718 226 346 0	24	■																
21	Raccord Chauffage	8 718 225 164 0	24	■																

SVBC 22,30
75,100,150,210-3HN

Ballon
Storage tank
Speicher
Déposito
Bollitore
Boyler Kab#

3C

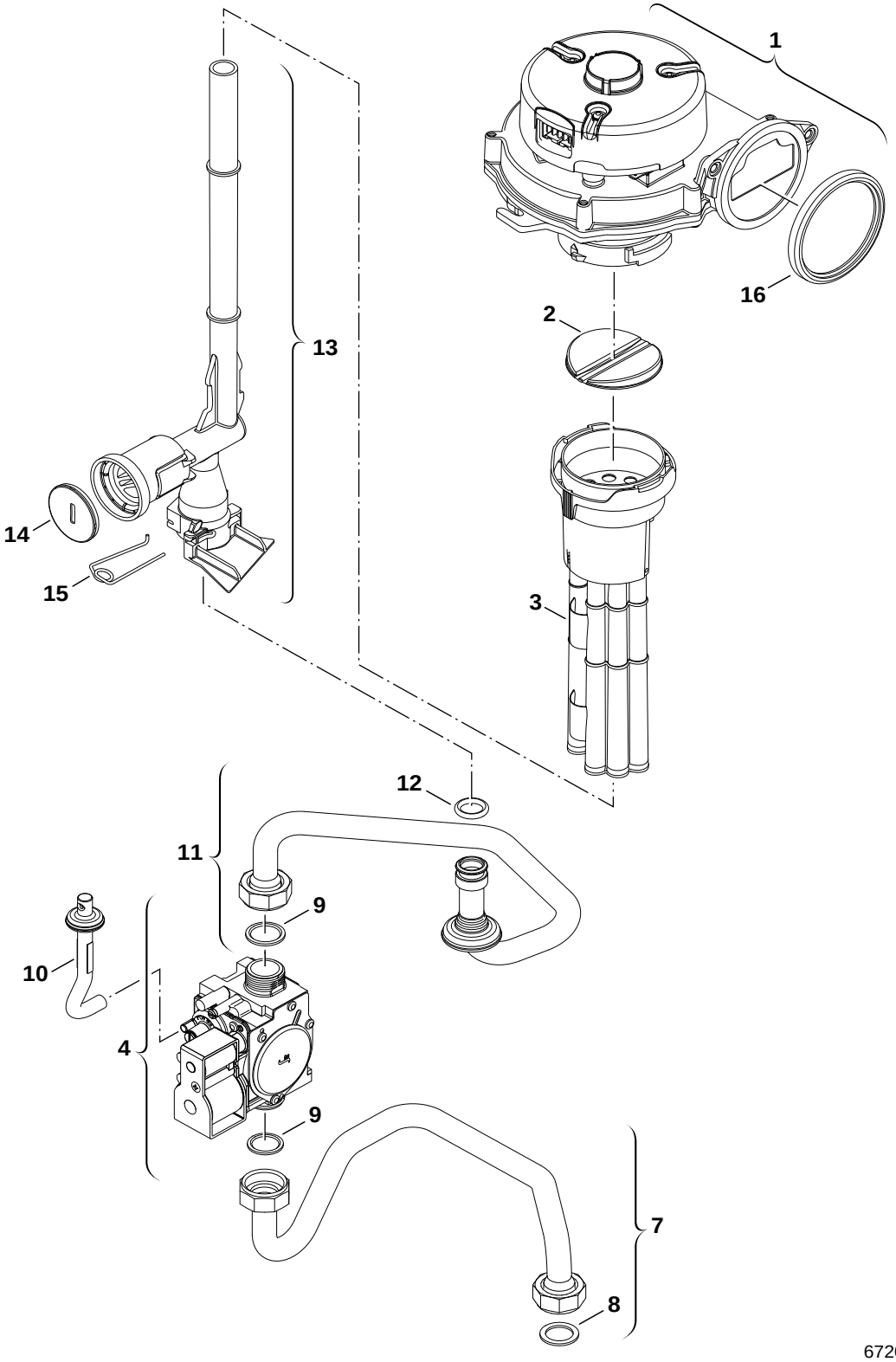

4 Bloc gaz
Gas valve
Gasarmatur
A Cuerpo de gas
Gruppo gas
Gaz Armatürü

SVBC 22,30
75,100,150,210-3HN

Pos	Dénomination Description Bezeichnung Descripción Descrizioni Aciklamalar	Numero de commande Ordering no. Bestell-Nr. Número el ordenar N° d'ordine Ordering no.	PG	SVBC30/150-3HN																Remarques Remarks Bemerkungen Observaciones Osservazioni Notlar
1	Ventilateur	8 717 204 411 0	51	■																
2	Vanne à menbrane	8 715 505 928 0	25	■																
3	Limiteur d'air	8 710 505 212 0	26	■																
4	Bloc gaz SIT 848	8 718 221 347 0	44	■																
7	Tube arrivée gaz	8 718 221 059 0	32	■																
8	Joint 3/4" (10x)	8 710 103 043 0	12	■																
9	JOINTS 18,3x24,3 (10X)	8 710 103 161 0	22	■																
10	Tube	8 718 221 063 0	12	■																
11	Tube gaz	8 718 221 060 0	30	■																
12	Joint torique (10x)	8 710 205 103 0	13	■																
13	Tube gaz	8 710 735 387 0	18	■																
14	Plomb (10x)	8 712 305 092 0	15	■																
15	Ressorts de retenue 18mm (10x)	8 716 771 169 0	12	■																
16	Joint	8 729 000 183 0	13	■																

SVBC 22,30
75,100,150,210-3HN

Bloc gaz
Gas valve
Gasarmatur
Cuerpo de gas
Gruppo gas
Gaz Armatürü

4A

Liste des pièces de rechange
Spare parts list

Ersatzteilliste
Lista de repuestos

Lista parti di ricambio
Yedek Parça Listesi

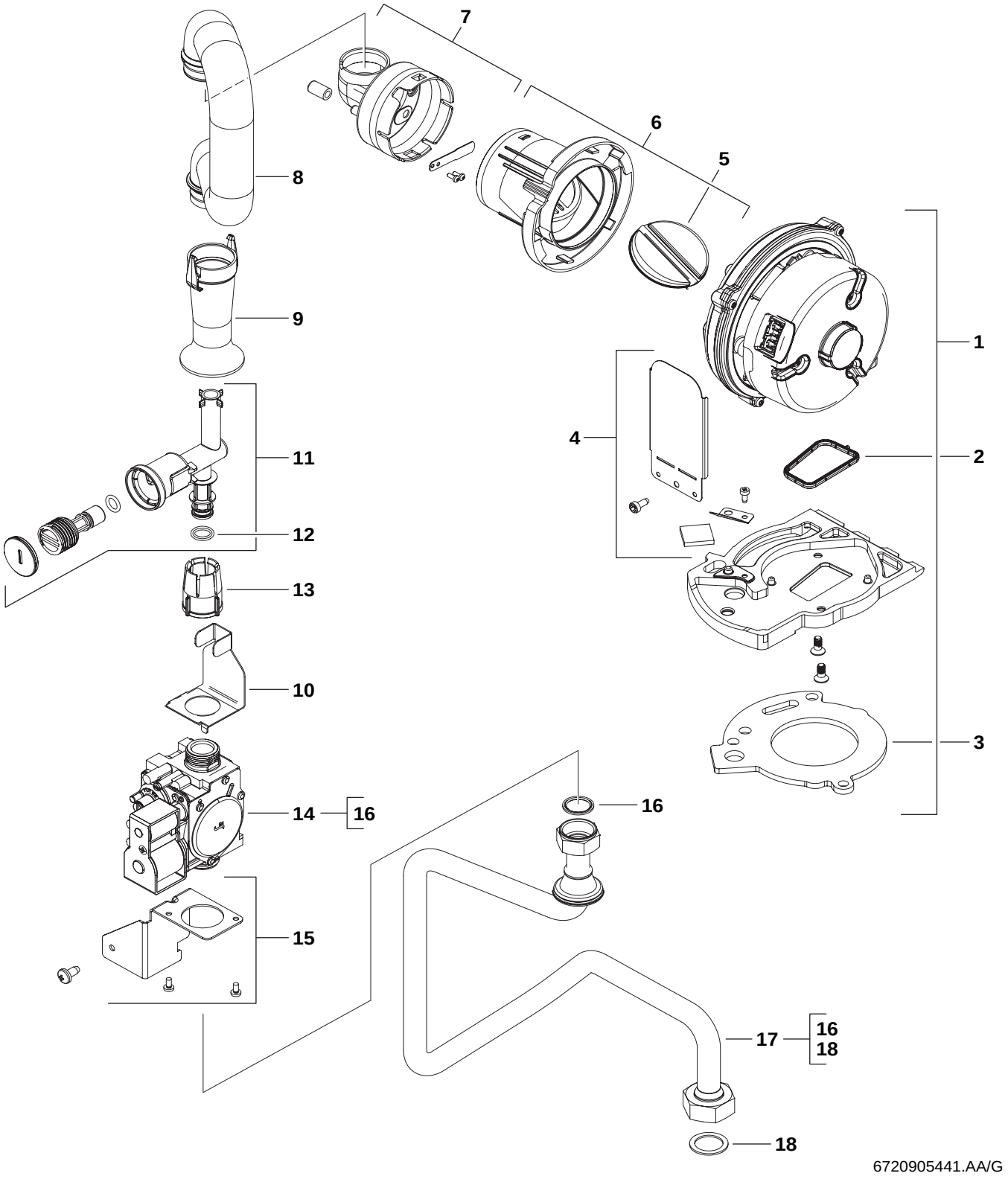

4 Bloc gaz
Gas valve
Gasarmatur
B Cuerpo de gas
Gruppo gas
Gaz Armatürü

SVBC 22,30
75,100,150,210-3HN

Pos	Dénomination Description Bezeichnung Descripción Descrizioni Aciklamalar	Numero de commande Ordering no. Bestell-Nr. Número el ordenar N° d'ordine Ordering no.	PG	SVBC22/75-3HN	SVBC22/100-3HN	SVBCS22/210-3HN													Remarques Remarks Bemerkungen Observaciones Osservazioni Notlar
1	VENTILATEUR	8 718 224 207 0	48	■	■	■													
2	JOINT	8 718 660 208 0	12	■	■	■													
3	Joint	8 711 004 325 0	19	■	■	■													
4	Sachet de miroirs	8 715 600 024 0	16	■	■	■													
5	Membrane	8 718 222 845 0	17	■	■	■													
6	Carter	8 718 222 844 0	19	■	■	■													
7	Limiteur d`air	8 718 660 117 0	19	■	■	■													
8	Tuyauterie	8 718 660 226 0	20	■	■	■													
9	Coussinet limiteur	8 718 660 227 0	17	■	■	■													
10	Equerre	8 718 225 084 0	23	■	■	■													
11	Tube gaz	8 718 660 203 0	16	■	■	■													
12	JOINT TORIQUE 12X3 (10X)	8 710 205 089 0	11	■	■	■													
13	Ecrou	8 713 301 117 0	09	■	■	■													
14	Bloc gaz SIT 848	8 718 221 347 0	44	■	■	■													
15	Equerre	8 718 660 301 0	15	■	■	■													
16	JOINTS 18,3x24,3 (10X)	8 710 103 161 0	22	■	■	■													
17	Tube gaz	8 718 223 855 0	27	■	■	■													
18	Joint 3/4" (10x)	8 710 103 043 0	12	■	■	■													

SVBC 22,30
75,100,150,210-3HN

Bloc gaz
Gas valve
Gasarmatur
Cuerpo de gas
Gruppo gas
Gaz Armatürü

4B

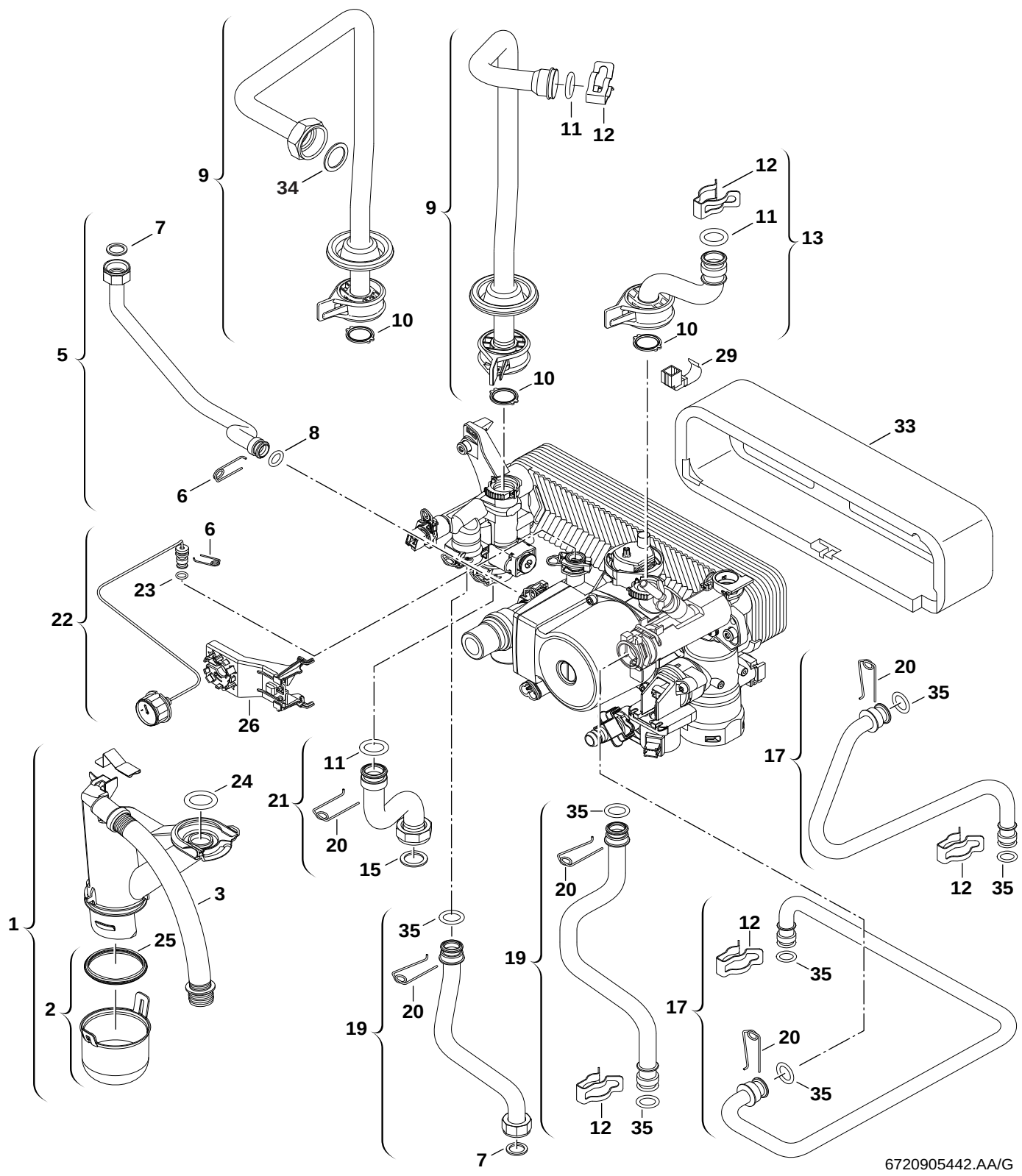

5 Tubes
Tubes
Rohre
A Tubos
Raccordi
Borular

SVBC 22,30
75,100,150,210-3HN

Pos	Dénomination Description Bezeichnung Descripción Descrizioni Aciklamalar	Numero de commande Ordering no. Bestell-Nr. Número el ordenar N° d'ordine Ordering no.	PG	SVBC22/75-3HN	SVBC22/100-3HN	SVBC30/150-3HN	SVBCS22/210-3HN													Remarques Remarks Bemerkungen Observaciones Osservazioni Notlar
1	Siphon	8 710 506 271 0	26	■	■	■	■													
2	Couvercle	8 710 506 273 0	14	■	■	■	■													
3	TUYAU D EVACUATION	8 718 220 106 0	14	■	■	■	■													
5	Tube	8 710 735 318 0	28	■	■	■	■													
6	Epingle D10 (x10)	8 716 771 167 0	12	■	■	■	■													
7	Joint 1/2" (10x)	8 710 103 045 0	11	■	■	■	■													
8	Joint torique 12.5x3 WRAS / KTW (10x)	8 716 107 437 0	15	■	■	■	■													
9	Tube départ	8 710 735 306 0	30			■														
9	Tube départ	8 710 735 429 0	27	■	■		■													
10	JT MET/CAOUT.(X10)	8 716 771 259 0	22	■	■	■	■													
11	Joint torique 17X4 (10X)	8 716 771 154 0	12	■	■	■	■													
12	Clip (10X)	8 711 200 024 0	22	■	■	■	■													
13	Tube retour	8 710 735 324 0	30	■	■	■	■													
15	Joint 3/4" (10x)	8 710 103 043 0	12	■	■	■	■													
17	Tube	8 718 222 479 0	33	■																
17	Tube	8 718 225 225 0	32		■	■	■													
19	Tube	8 718 221 435 0	31	■																
19	Tube	8 718 223 395 0	37		■	■	■													
20	Ressorts de retenue 18mm (10x)	8 716 771 169 0	12	■	■	■	■													
21	Tube départ	8 710 735 428 0	26	■	■	■	■													
22	Manomètre	8 717 208 107 0	27	■	■	■	■													
23	JOINT TORIQUE 2.62x6.02 ID EPDM (10X)	8 716 140 810 0	15	■	■	■	■													
24	Joint torique 26,34 x 5,33 (5X)	8 710 205 098 0	22	■	■	■	■													
25	Sachet de joints (10x)	8 710 103 154 0	25	■	■	■	■													
26	Support manomètre	8 718 220 702 0	10	■	■	■	■													
29	Sonde de temperature	8 714 500 117 0	25	■	■	■	■													
33	Isolation	8 718 222 474 0	12	■	■	■	■													
34	Joint 1" (10x)	8 710 103 046 0	12			■														
35	Joint torique 13,87X3,53 (10X)	8 716 771 155 0	22	■	■	■	■													

SVBC 22,30
75,100,150,210-3HN

Tubes
Tubes
Rohre
Tubos
Raccordi
Borular

5A

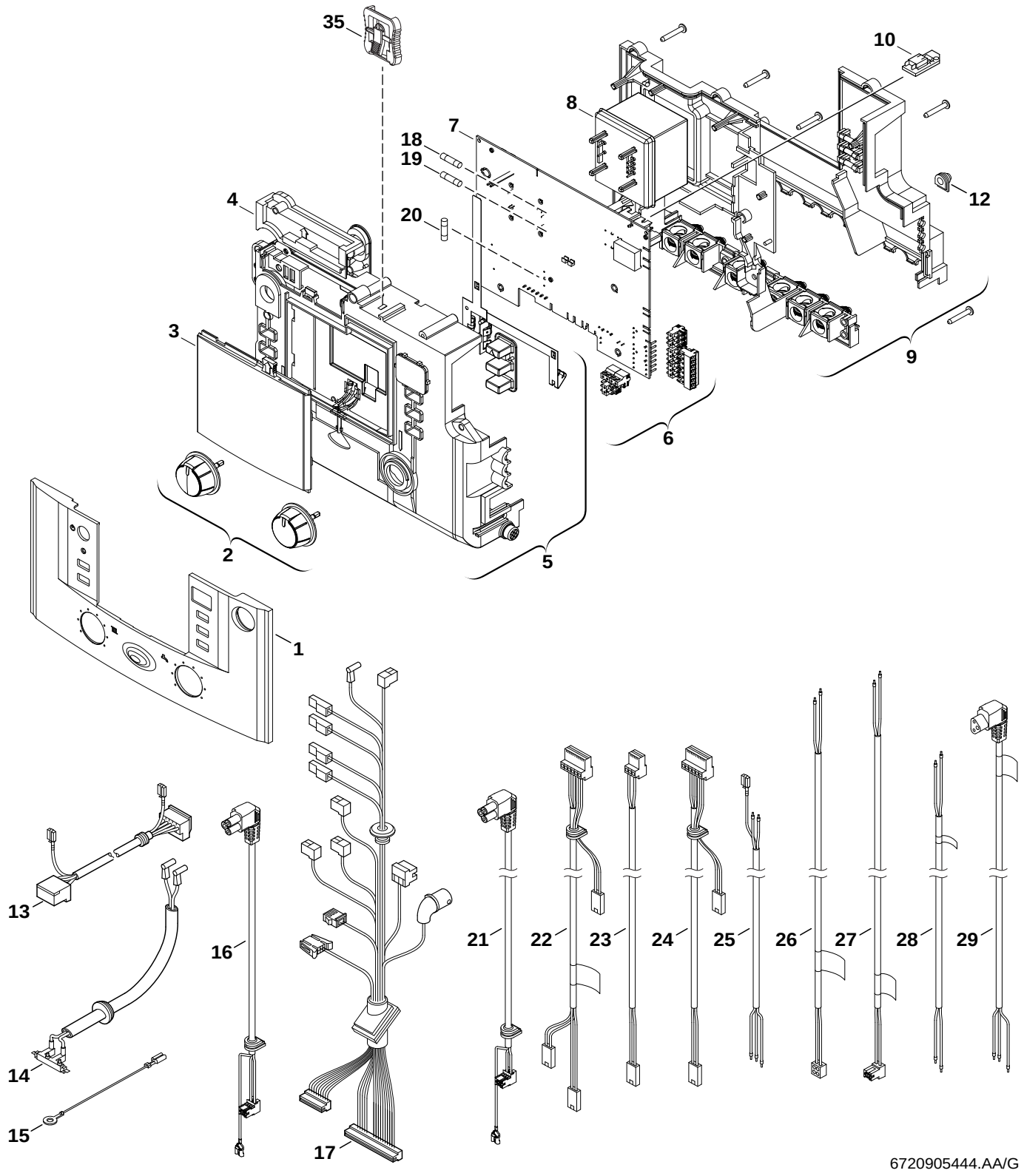

6 Tableau de commande
Control box
Schaltkasten
Caja de conexiones
Quadro comandi
Kumanda Unitesi

SVBC 22,30
75,100,150,210-3HN

Pos	Dénomination Description Bezeichnung Descripción Descrizioni Aciklamalar	Numero de commande Ordering no. Bestell-Nr. Número el ordenar N° d'ordine Ordering no.	PG	SVBC22/75-3HN	SVBC22/100-3HN	SVBC30/150-3HN	SVBCS22/210-3HN													Remarques Remarks Bemerkungen Observaciones Osservazioni Notlar
1	Façade	8 718 220 398 0	26	■	■	■	■													
2	Bouton de réglage	8 712 000 129 0	20	■	■	■	■													
3	Cache	8 711 000 302 0	18	■	■	■	■													
4	Couvercle	8 717 207 680 0	16	■	■	■	■													
5	Partie supérieure	8 717 207 678 0	35	■	■	■	■													
6	Plots connexion	8 714 404 348 0	26	■	■	■	■													
7	Circuit imprimé	8 748 300 635 0	51	■	■	■	■													
8	Transformateur	8 717 201 052 0	29	■	■	■	■													
9	Dosseret	8 717 207 679 0	35	■	■	■	■													
10	CI de codage 1810 (21, 23)	8 714 431 810 0	15			■														
10	CI de codage 1811 (31)	8 714 431 811 0	15			■														
10	CI de codage 1819 (21, 23)	8 714 431 819 0	16	■																
10	CI de codage 1820 (31)	8 714 431 820 0	16	■																
10	CI de codage 1823 (21, 23)	8 714 431 823 0	16		■															
10	CI de codage 1824 (31)	8 714 431 824 0	16		■															
10	CI de codage 1829 (21, 23)	8 714 431 829 0	16				■													
10	CI de codage 1830 (31)	8 714 431 830 0	16				■													
12	Bouchon (10x)	8 710 506 185 0	16	■	■	■	■													
13	Faisceau ventilateur	8 714 411 331 0	25	■	■	■	■													
14	Faisceau d'électrodes	8 716 106 799 0	29	■	■	■	■													
15	Faisceau	8 716 106 980 0	09	■	■	■	■													
16	Faisceau circulateur	8 718 220 422 0	18	■	■	■	■													
17	Faisceau de câbles	8 718 223 009 0	36			■														
17	Faisceau	8 718 224 209 0	36	■	■		■													
18	Fusible T1,6A (10x)	1 904 522 740 0	15	■	■	■	■													
19	Fusible T0,5A (10x)	1 904 522 730 0	15	■	■	■	■													
20	Fusible T2,5A (10x)	1 904 521 342 0	20	■	■	■	■													
21	Faisceau circulateur	8 716 107 329 0	17	■	■	■	■													
22	Câble NTC	8 718 221 399 0	28		■	■	■													
24	Câble NTC	8 718 221 400 0	25	■																
25	Câble 230V	8 718 222 716 0	22				■													
26	Câble PT1000	8 714 402 127 0	29				■													
27	Câble ISM-Ballon NTC	8 718 222 896 0	38				■													
28	Câble bus	8 718 222 720 0	17				■													
29	FAISCEAU CIRCULATEUR GB152T170	8 714 402 131 0	30				■													
35	Clip	8 718 225 176 0	07	■	■	■	■													
	ISM1 Junkers ouest europe	7 719 002 740					■													
	Tableau électrique	8 717 207 835 0	56	■	■	■	■													
	Kit de transformation de gaz 23>31	8 719 001 168 0	16	■																
	Kit de transformation de gaz 21, 23>31	8 719 001 170 0	15		■															
	Kit de transformation de gaz 23>31	8 719 001 171 0	16			■														
	Kit de transformation de gaz 21,23>31	8 719 001 174 0	15				■													
	Kit de transformation de gaz 31>23	8 719 001 182 0	16	■																
	Kit de transformation de gaz 31>23	8 719 001 183 0	16		■															
	Kit de transformation de gaz 31>23	8 719 001 184 0	15				■													
	Kit de transformation de gaz 31>23	8 719 001 185 0	15			■														

SVBC 22,30
75,100,150,210-3HN

Tableau de commande
Control box
Schaltkasten
Caja de conexiones
Quadro comandi
Kumanda Unitesi

6

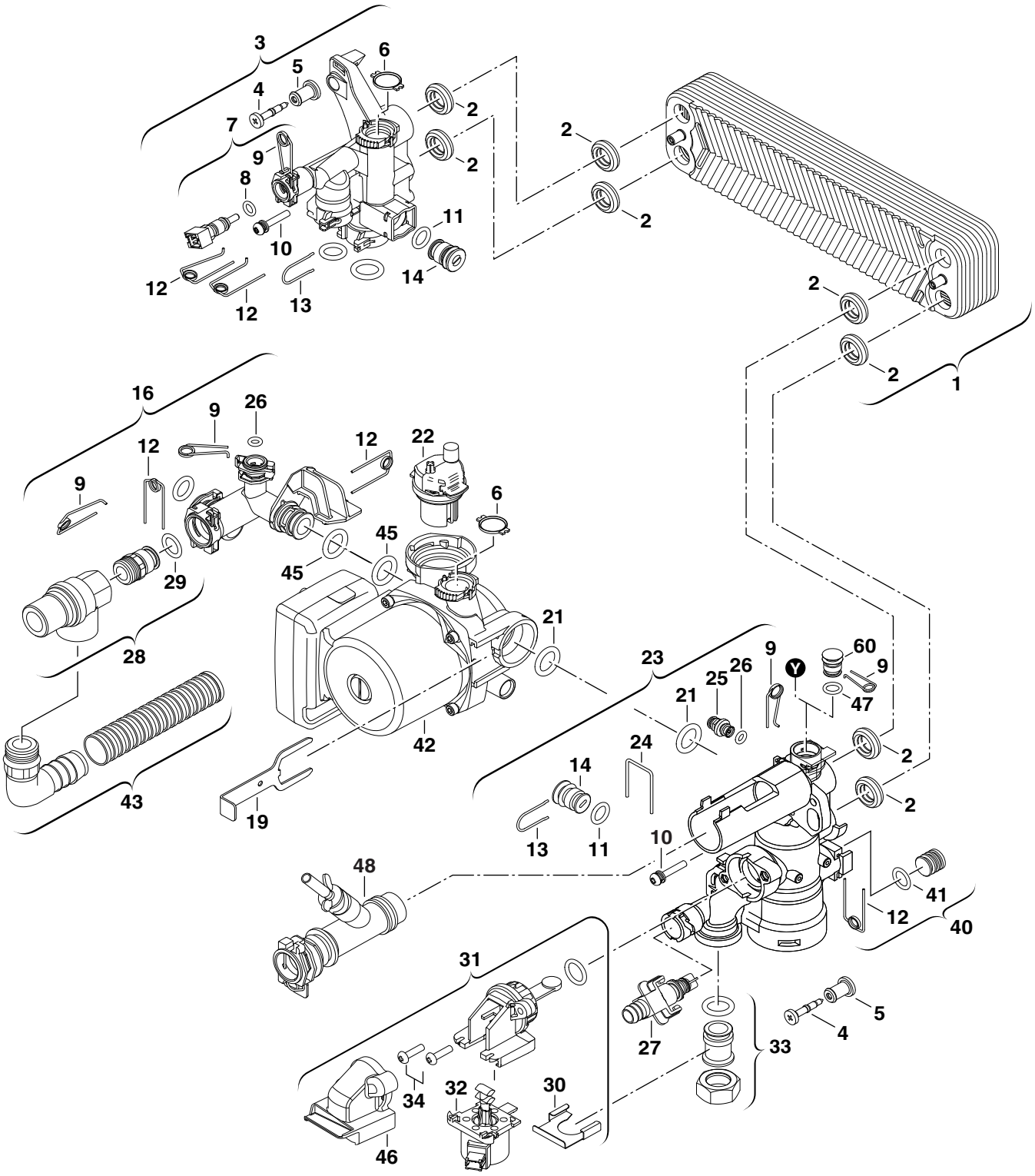

6720905445.AA/G

7 **A**

Corps hydraulique
Hydraulic block
Hydraulikblock
Bloque hidráulico
Blocco idraulico
Hidrolik Grubu

SVBC 22,30
75,100,150,210-3HN

Pos	Dénomination Description Bezeichnung Descripción Descrizioni Aciklamalar	Numero de commande Ordering no. Bestell-Nr. Número el ordenar N° d'ordine Ordering no.	PG	SVBC22/75-3HN	SVBC22/100-3HN	SVBC30/150-3HN	SVBCS22/210-3HN													Remarques Remarks Bemerkungen Observaciones Osservazioni Notlar
1	Echangeur	8 716 106 436 0	42			■														
1	Corps de chauffe	8 716 106 685 0	47	■	■		■													
2	Joint d'etancheite Sek WÜ 15mm	8 716 106 435 0	15	■	■	■	■													
3	Dispositif de départ	8 716 106 356 0	30	■	■	■	■													
4	Vis M5x32	8 716 771 687 0	09	■	■	■	■													
5	Tampon en caoutchouc	8 716 106 425 0	05	■	■	■	■													
6	JT MET/CAOUT.(X10)	8 716 771 259 0	22	■	■	■	■													
7	Sonde de température	8 714 500 081 0	25	■	■	■	■													
8	Joint torique 7,75x2,1 (10x)	8 710 205 080 0	11	■	■	■	■													
9	Epingle D10 (x10)	8 716 771 167 0	12	■	■	■	■													
10	Vis et joint M5x30	8 716 106 452 0	14	■	■	■	■													
11	JOINT TORIQUE 12,5 X3 WRAS / KTW (1X)	8 716 106 748 0	15	■	■	■	■													
12	Ressorts de retenue 18mm (10x)	8 716 771 169 0	12	■	■	■	■													
13	CLIP 13MM (1X)	8 716 106 549 0	09	■	■	■	■													
14	Bouchon	8 716 106 566 0	08	■	■	■	■													
16	Raccord en T	8 715 502 114 0	18	■	■	■	■													
19	Clip	8 716 106 438 0	12	■	■	■	■													
21	JOINT TORIQUE 23X4 (10X)	8 716 771 353 0	12	■	■	■	■													
22	Dégazeur	8 716 106 445 0	26	■	■	■	■													
23	Dispositif de retour	8 716 106 844 0	42	■	■	■	■													
24	Support	8 716 106 488 0	10	■	■	■	■													
25	Soupape de sécurité	8 717 401 029 0	26	■	■	■	■													
26	JOINT TORIQUE 2.62x6.02 ID EPDM (10X)	8 716 140 810 0	15	■	■	■	■													
27	Robinet de remplissage	8 716 771 432 0	25	■	■	■	■													
28	Soupape de sécurité	8 717 401 035 0	26	■	■	■	■													
29	Joint torique 13,87X3,53 (10X)	8 716 771 155 0	22	■	■	■	■													
30	Clip	8 716 106 432 0	12	■	■	■	■													
31	vanne 3 voies Module mélangeur	8 716 106 845 0	44	■	■	■	■													
32	Servomoteur	8 716 106 847 0	40	■	■	■	■													
33	Raccord	8 716 106 439 0	19	■	■	■	■													
34	Vis M5 Stainless	8 716 106 848 0	16	■	■	■	■													
40	Bouchon	8 716 106 567 0	09	■	■	■	■													
41	Joint torique 16x3 EPDM (10x)	8 716 107 436 0	16	■	■	■	■													
42	Circulateur UPM 15-70CHG	8 718 221 728 0	54	■	■	■	■													
43	Flexible	8 710 725 760 0	22	■	■	■	■													
45	Joint torique 17X4 (10X)	8 716 771 154 0	12	■	■	■	■													
46	Couvercle	8 716 112 786 0	15	■	■	■	■													
47	Joint torique 12.5x3 WRAS / KTW (10x)	8 716 107 437 0	15	■	■	■	■													
48	Raccord	8 718 222 305 0	28	■	■		■													
48	Raccord	8 718 222 306 0	25			■														
60	Bouchon (5x)	8 718 222 478 0	15	■	■	■	■													

SVBC 22,30
75,100,150,210-3HN

Corps hydraulique
Hydraulic block
Hydraulikblock
Bloque hidráulico
Blocco idraulico
Hidrolik Grubu

7A

FD ≤ 109 / FD ≤ 30.09.2011

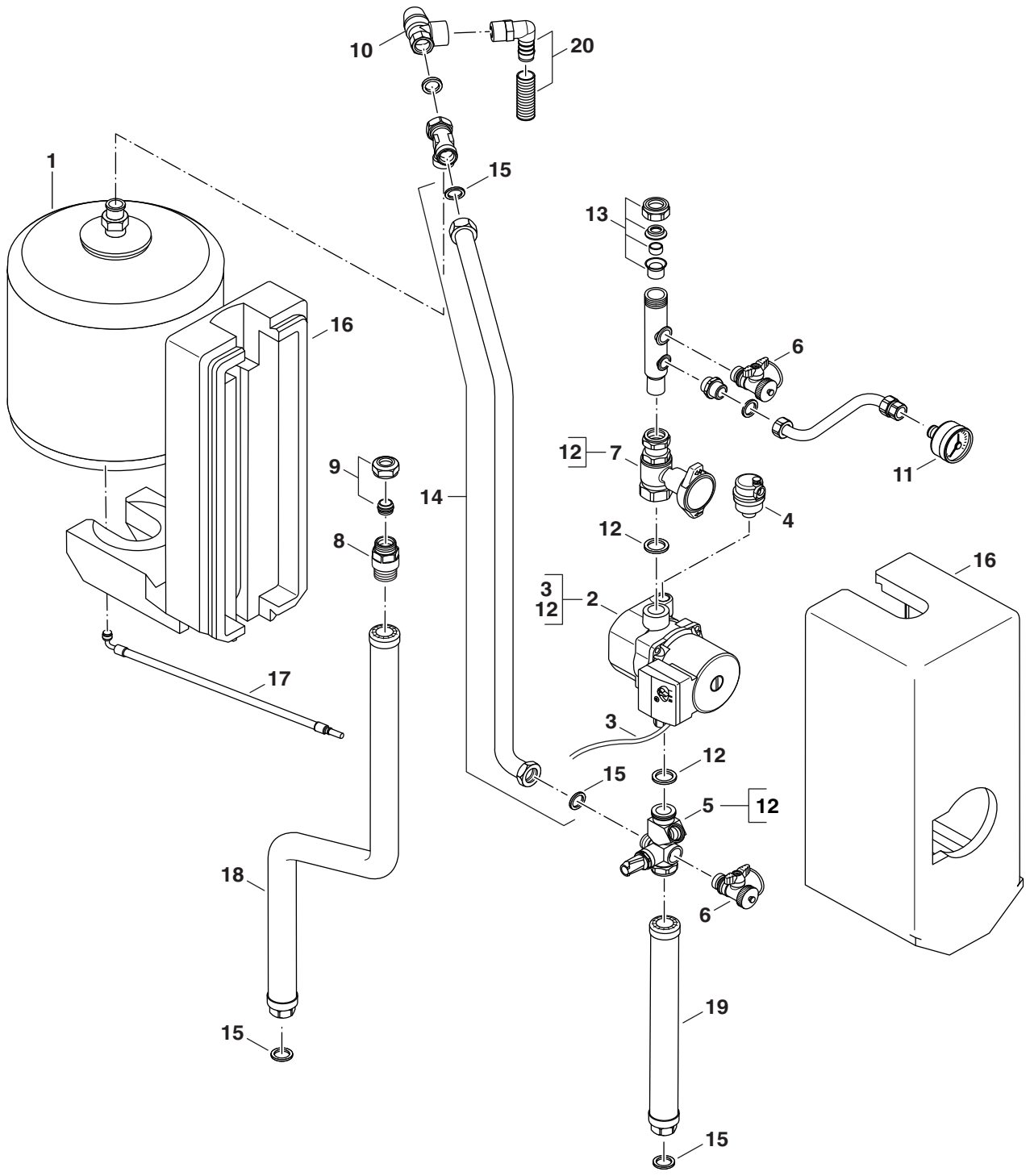

6720905447.AB/G

8 Hydraulique de solaire
Solar hydaulics
Solargruppe
Hidráulica solar
Idraulica solare
Solar hidrolik

SVBC 22,30
75,100,150,210-3HN

Pos	Dénomination Description Bezeichnung Descripción Descrizioni Aciklamalar	Numero de commande Ordering no. Bestell-Nr. Número el ordenar N° d'ordine Ordering no.	PG	SVBCS22/210-3HN																Remarques Remarks Bemerkungen Observaciones Osservazioni Notlar
1	Solar-Vase d'expansion SAG 18l	8 715 407 254 0	41	■																
2	Circulateur 15 50 AOS	8 717 204 527 0	49	■																
3	FAISCEAU CIRCULATEUR GB152T170	8 714 402 131 0	30	■																
4	Purgeur 3/8"	8 718 505 053 0	35	■																
5	Limiteur de debit	8 718 220 641 0	48	■																
6	Vanne d'arrêt chauffage 1/2"x3/4"	8 717 405 296 0	35	■																
7	Robinet à boule	8 713 305 795 0	42	■																
8	Clapet anti-retour	8 713 305 792 0	37	■																
9	RACCORD OLIVE POUR GB152T COTE DEP	8 713 305 791 0	26	■																
10	Soupate Securite 6 bar 1/2"	8 717 401 025 0	34	■																
11	Manometre 10bar	8 717 208 085 0	33	■																
12	Joint 28x2	8 710 103 212 0	13	■																
13	RACCORD OLIVE POUR GB152T COTE RET	8 713 305 793 0	35	■																
14	Tuyau raccordement	8 718 221 244 0	40	■																
15	Joint AFM34 3/4" gris clair (5x)	8 718 221 323 0	15	■																
16	ISOLATION	8 718 223 267 0	41	■																
17	RALLONGE HYDRAULIQUE GB152T170	8 718 223 268 0	40	■																
18	Tube	8 718 225 316 0	44	■																
19	Tube	8 718 225 317 0	40	■																
20	Flexible	8 710 725 760 0	22	■																

SVBC 22,30
75,100,150,210-3HN

Hydraulique de solaire
Solar hydaulics
Solargruppe
Hidráulica solar
Idraulica solare
Solar hidrolik

8

FD ≥ 110 / FD ≥ 01.10.2011

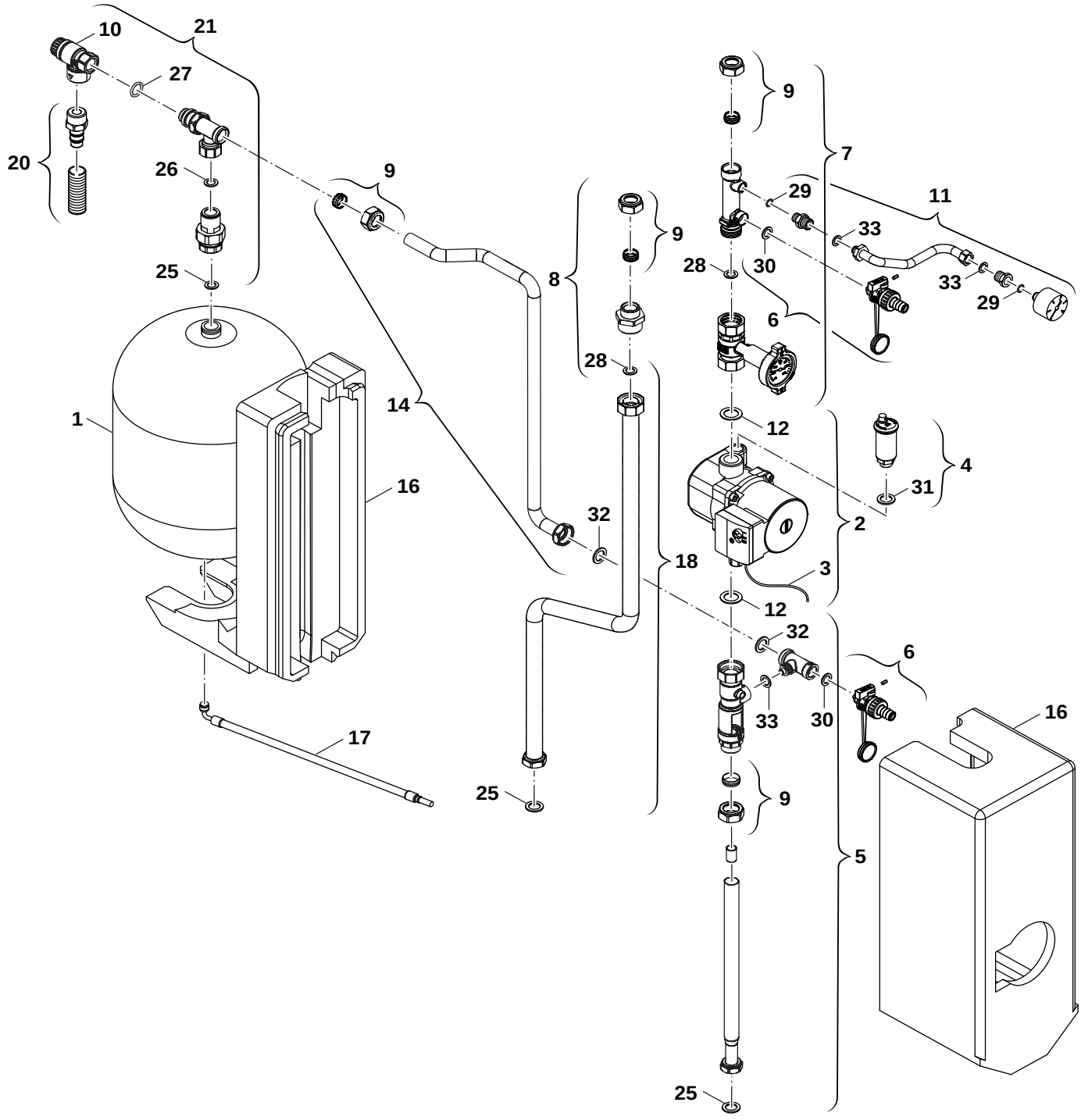

8 A

Hydraulique de solaire
Solar hydaulics
Solargruppe
Hidráulica solar
Idraulica solare
Solar hidrolik

SVBC 22,30
75,100,150,210-3HN

Pos	Dénomination Description Bezeichnung Descripción Descrizioni Aciklamalar	Numero de commande Ordering no. Bestell-Nr. Número el ordenar N° d'ordine Ordering no.	PG	SVBCS22/210-3HN																Remarques Remarks Bemerkungen Observaciones Osservazioni Notlar
1	Solar-Vase d'expansion SAG 18l	8 715 407 254 0	41	■																
2	Circulateur 15 50 AOS	8 717 204 527 0	49	■																
3	FAISCEAU CIRCULATEUR GB152T170	8 714 402 131 0	30	■																
4	Purgeur	8 718 662 658 0	41	■																
5	Robinet	8 737 702 721 0	50	■																
6	Buse	8 718 662 662 0	29	■																
7	Robinet à boule	8 737 702 720 0	50	■																
8	Clapet anti-retour	8 737 702 718 0	34	■																
9	RACCORD OLIVE 1", 3/4" COTE DEP	8 718 662 666 0	27	■																
10	Soupape de sécurité	8 737 702 983 0	30	■																
11	Manomètre	8 737 702 716 0	44	■																
12	Joint 30x20 (10x)	8 718 662 991 0	29	■																
14	Tuyauterie 363 mm	8 718 662 648 0	43	■																
16	Isolation	8 718 662 641 0	40	■																
17	Rallonge Hydraulique	8 737 702 977 0	27	■																
18	Tube 743mm	8 737 702 715 0	41	■																
20	Flexible	8 737 703 083 0	28	■																
21	Soupape de sécurité	8 737 702 717 0	46	■																
25	Joint 23,9x18,5x1,5 (10x)	8 718 662 992 0		■																
26	Joint 23,9x17,2 (10x)	8 718 662 993 0	29	■																
27	O-Ring 17x3 (10x)	8 718 662 996 0	29	■																
28	O-Ring 21,5x3 (10x)	8 718 662 998 0	29	■																
29	O-Ring 5x3 (10x)	8 718 662 997 0	28	■																
30	O-Ring 9x3 (10x)	8 718 662 995 0	28	■																
31	O-Ring 15,3x2,4 (10x)	8 718 662 994 0		■																
32	Joint 24,3x16,2x2 (10x)	8 718 662 990 0	28	■																
33	Joint 18,6x12 (10x)	8 737 703 155 0	28	■																

SVBC 22,30
75,100,150,210-3HN

Hydraulique de solaire
Solar hydaulics
Solargruppe
Hidráulica solar
Idraulica solare
Solar hidrolik

8A

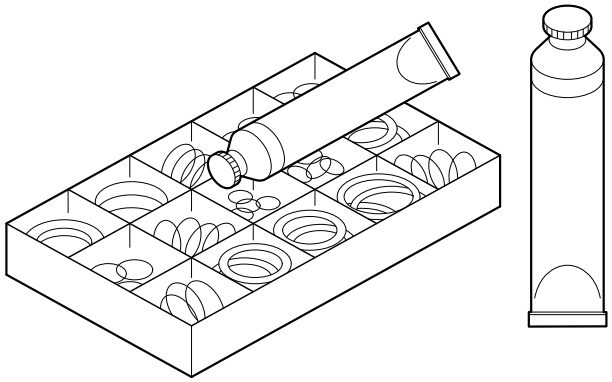

6720904217.AA/G

Pos	Dénomination Description Bezeichnung Descripción Descrizioni Aciklamalar	Numero de commande Ordering no. Bestell-Nr. Número el ordenar N° d'ordine Ordering no.	PG	SVBC22/75-3HN	SVBC22/100-3HN	SVBC30/150-3HN	SVBCS22/210-3HN													Remarques Remarks Bemerkungen Observaciones Ossevazioni Notlar
	acc. de nettoyage pour WB5, acc-n°1060	7 719 002 502				■														
	acc. de nettoyage pour WB5, acc-n°1061	7 719 002 503				■														
	BROSSE &ACC DEMONT. CORPS CHAUFFE N°1156	7 719 003 006		■	■		■													
	BROSSE DE NETT CORPS DE CHAUFFE N° 1157	7 719 003 007		■	■		■													
	Graisse HFT1V5	8 709 918 010 0	26	■	■	■	■													
	Sachet de joints	8 709 918 412 0	32	■	■	■	■													
	Graisse Unisilkon L641	8 709 918 413 0	25	■	■	■	■													
	Joint 3/4" (10x)	8 710 103 043 0	12	■	■	■	■													
	Joint 1/2" (10x)	8 710 103 045 0	11	■	■	■	■													
	Collier d.125	8 711 301 084 0	18	■	■	■	■													
	Raccord	8 713 305 666 0	16	■	■	■	■													
	Raccord	8 713 305 667 0	21	■	■	■	■													
	MATIERE THERMOCONDUCTRICE P12	8 719 918 658 0	28	■	■	■	■													
	Box de joint torique	8 719 928 253 0	38	■	■	■	■													
	Sonde de température extérieure	8 747 207 101 0	28	■	■	■	■													

SVBC 22,30
75,100,150,210-3HN

Service/Installation
Service/Installation
Wartung/Installation
Servicio/Instalación
Servicio/Installazione
Servis/Montaj

9

Liste des traductions
List of translations

Übersetzungsliste
Lista de traducciones

Traduzione delle descrizioni
Ceviri Listesi

Pos	Description	Beschreibung	Descripción	Descrizione	Aciklamalar
1	**Element of construction**	**Baugruppe**	**Grupo de construccion**	**Gruppo di construzione**	**Yapi elemanlari**
1	Covering sheet	Abdeckung	Chapa de protección	Coperchio	Kapak
2	Cover	Klappe	Tapa	Sportello	Klape
3	Screw 4,8x13 (10x)	Schraube 4,8x13 (10x)	Tornillo 4,8x13 (10x)	Vite 4,8x13 (10x)	Civata 4,8x13 (10x)
4	Trademark ELM	Logo ELM	la marca ELM	Trademark ELM	Trademark ELM
5	Expansion vessel	Ausdehnungsgefäß	Vaso de expansión	Vaso di espansione	KAZAN
6	Screw M5X12 (10x)	Schraube M5X12 (10x)	Tornillo M5X12 (10x)	Vite M5X12 (10x)	Civata M5X12 (10x)
7	Washer 18.6 X 13.5 X 1.5 (10x)	Dichtscheibe 1/2" (10x)	Junta 1/2" (10x)	Guarnizione 1/2" (10x)	CONTA 1/2" (10x)
8	Washer	Dichtung	Junta	Guarnizione	RONDELA
9	Flue connection	Abgasanschluss	Flue connection	Flue connection	Flue connection
10	Grommet	Stopfen	Tapon	Coperchietto -	TAPA
11	O-ring (10x)	O-Ring (10x)	Anillo tórico (10x)	Anello tenuta (10x)	O-Ring (10x)
12	Washer 80mm	Dichtung d: 80mm	Junta Ø80mm	Guarnizione Ø80mm	BACA CONTASI (80 LIK)
13	Clip	Schelle	Abrazadera	Staffa	Pul
14	Covering sheet	Abdeckung	Chapa de protección	Coperchio	Kapak
15	Covering sheet	Abdeckung	Chapa de protección	Coperchio	Kapak
16	Silencer	Schalldämpfer	Silencioso	Carcassa	BORU
17	Seal	Dichtring	Anillo junta	Guarnizione	CONTA
18	Throttle disc	Drosselblende	Disco de estrangulación	Disco strozzamento	KLIPS
19	Seal exaust 59dia (10x)	Dichtring D59mm (10x)	Anillo junta Ø59 (10x)	Guarnizione Ø59 (10x)	Conta Ø59 (10x)
20	Latch (1x)	PUSH/PUSH Verschluss (1x)	Disco de estrangulación (1x)	Chiusura (1x)	Kilit (1x)
21	Damper (2x)	Daempfer-Set (2x)	Amortiguador (2x)	Ammortizzatore (2x)	Damper (2x)
22	Screw M6x13 phillips steel cross	Schraube (10x)	Tornillo (10x)	Vite (10x)	Civata (10x)
23	Lock set	Verschlusssatz	Conjunto cerradura	Coperchio	Kapama seti
2A	**Element of construction**	**Baugruppe**	**Grupo de construccion**	**Gruppo di construzione**	**Yapi elemanlari**
1	Heating block	Wärmeblock	Bloque de calor	Blocco lamellare	Esanjör
2	Electrodes	Elektrodensatz	Conjunto electrodo	Set di elettrodi	Elektrod seti
3	Washer	Dichtung	Junta	Guarnizione	Conta
4	Burner	Brenner	Quemador	Bruciatore	BRÜLÖR
5	Displacement body	Verdrängungskörper	Deflector	Corpo di spostamento	TUTUCU
6	Lower baffle	Körper unten	Corpo de la dislocación	Corpo di spostamento	ISI YÖNLENDIRICI (ALT)
7	Set of mirrors	Spiegelsatz	Conjunto de espejo	Set di speccio	CAM PANEL
8	High Limit Stat 120 dec	Temperaturbegrenzer	Regulador de temperatura	Termostato limite 120° C	SICAKLIK REGÜLATÖRÜ
9	Temperature limiter assy	Temperaturbegrenzer kpl	Limitador de temperatura	Limitatore temperatura	SICAKLIK SINIRLAYICI
10	Cover - Service Access	Verschlussdeckel	Tapa	Coperchio	KAPAK
11	Nut	Mutter	Soporte	Sostegno	E#ANJÖR SOMUNU
12	Temperature sensor	Temperaturfühler	Sensor de temperatura	Sensore termometrico	SICAKLIK HISSEDICI
13	Inspection window	Schauglas	Mirilla de observación	Vetrino	CAM PANEL
14	Set of washers	Dichtungssatz	Conjunto de juntas	Set di guarnizioni	RONDELA
2B	**Element of construction**	**Baugruppe**	**Grupo de construccion**	**Gruppo di construzione**	**Yapi elemanlari**
1	Heat exchanger basic block	Wärmetauscher basic block	intercambiador de calor	Scambiatore di calore	E#anjör
2	Nut	Mutter	Tuerca	Dado	SOMUN
3	Set of washers	Dichtungssatz	Conjunto de juntas	Set di guarnizioni	RONDELA
4	Flue gas collector	Abgassammler	Colector salida de gases	Cappa fumi	KOLEKTÖR
5	Temperature limit sensor	Temperaturbegrenzer	Limitador de temperatura	Limitatore temperatura	TERMOSTOP
6	Fixing set	Befestigungssatz	Juego piezas de fijacion	Set di fissaggio	Baglanti Seti
7	Temperature sensor	Temperaturfühler	Sensor de temperatura	Sensore termometrico	SICAKLIK HISSEDICI
8	Cover	Deckel	Tapa	Coperchio	ÖN PANEL
9	Sealing	Dichtung	Junta	Guarnizione	CONTA
10	Shield	Abschirmblech	Chapa frotal quemador	Lamierino	SAC
11	Clip (10x)	Scheibe (10x)	Arandela (10x)	Rondella (10x)	RONDELA
12	Set of electrodes	Elektrodensatz	Conjunto de electrodos	Set di elettrodi -	ELEKTROT
13	Inspection window	Schauglas	Mirilla de observación	Vetrino	CAM PANEL
14	Washer (10)	Dichtung (10x)	Junta (10x)	Guarnizione (10x)	CONTA
15	Burner	Brenner	Quemador	Bruciatore	BRÜLÖR
16	Burner sealing	Brennerdichtung	Junta de quemador	Guarnizione bruciatore	CONTA
17	Cover	Deckel	Tapa	Coperchio nero	KAPAK

Liste des traductions List of translations		Übersetzungsliste Lista de traducciones		Traduzione delle descrizioni Ceviri Listesi	
Pos	Description	Beschreibung	Descripción	Descrizione	Aciklamalar
18	Fixing set	Befestigungssatz	Juego piezas de fijacion	Set di fissaggio	BA#LANTI SETI
19	Washer	Dichtring	Anillo junta	Guarnizione	CONTA
20	Covering sheet	Befestigungsblech	Chapa de protección	Copertura	SAC
21	Fixing bolt	Befestigungssatz	Juego piezas de fijacion	Set di fissaggio	TUTUCU
22	Temperature limiter assy	Temperaturbegrenzer kpl	Limitador de temperatura	Limitatore temperatura	SICAKLIK SINIRLAYICI
3A	**Element of construction**	**Baugruppe**	**Grupo de construccion**	**Gruppo di construzione**	**Yapi elemanlari**
1	Reservoir	Behälter	Déposito	Serbatoio	Kabi
3	Outer_case	Mantel	revestimiento	Rivestimento	manto
5	Pipe- Immersion tube	Rohr-Tauchrohr 75L Lg 721mm	Tubo de inmersión	Tubo immerso	Boru
6	Pipe- Immersion tube	Rohr-Tauchrohr 75L Lg 710mm	Tubo de inmersión	Tubo immerso	Boru
7	Distributor 75L	Verteiler kpl 75L	Boquilla de purga 75L	Distributore 75L	Dagitici 75L
8	Immersion tube 75L 360mm	Tauchrohr 75L 360mm	Tubo de inmersión 75L 360mm	Tubo immerso 75L 360mm	Dald#rma kovan# 75L 360mm
9	Anode	Anode	Anodo	Anodo	Anot
10	Temperature sensor	Temperaturfühler	Sensor de temperatura	Sensore termometrico	SENSÖR
11	Pump	Pumpe 5M Sanitaer kpl	Bomba	Pompa	Pompa
12	Adapter	Adapter	Adaptador	Adattore	Adaptör
13	Rubber seal (10x)	Gummidichtung (10x)	junta (10x)	Guarnizione (10x)	Conta (10x)
3B	**Element of construction**	**Baugruppe**	**Grupo de construccion**	**Gruppo di construzione**	**Yapi elemanlari**
1	Reservoir	Behälter	Déposito	Serbatoio	Kabi
2	Covering sheet	Abdeckung	Chapa de protección	Coperchio	Kapak
3	Covering sheet	Abdeckung	Chapa de protección	Coperchio	Kapak
4	Screw 4,8x13 (10x)	Schraube 4,8x13 (10x)	Tornillo 4,8x13 (10x)	Vite 4,8x13 (10x)	Civata 4,8x13 (10x)
5	Screw M6x13 phillips steel cross	Schraube (10x)	Tornillo (10x)	Vite (10x)	Civata (10x)
6	KFE-Shut-off valve Acc.No.845	Nr.845 KFE-Hahn Zubehör	KFE-llave de paso Zub.Nr.845	KFE-Rubinetto di intercettazione No.845	KFE-Kesme Vanas# Zub.Nr.845
7	Anode 480mm	Anode isoliert, 480mm	Anodo 480mm	Anodo 480mm	Anot 480mm
8	Temperature sensor	Temperaturfühler	Sensor de temperatura	Sensore termometrico	SENSÖR
9	Pump	Pumpe 5M Sanitaer kpl	Bomba	Pompa	Pompa
10	Pipe	Rohr Tauchrohr Lg.940	Pipa del producto/de salida	Tubo della presa/ entrada	Giris/Çikis borusu
11	immersion tube pump 100S	Tauchrohr Pumpe 100S	tubo de inmersión bomba 100S	tubo ad immersione pompa 100S	Dald#rma kovan# pompa 100S
12	Adapter	Adapter	Adaptador	Adattore	Adaptör
13	Rubber seal (10x)	Gummidichtung (10x)	junta (10x)	Guarnizione (10x)	Conta (10x)
15	Flow pipe	Anschlussrohr	Tubo agua	Tubo di raccordo	Baglanti Borusu
16	Flow pipe	Anschlussrohr	Tubo agua	Tubo di raccordo	Baglanti Borusu
17	Sealing washer 23.9 X 17.2 X 1.5 (10x)	Dichtscheibe 3/4" (10x)	Junta 3/4" (10x)	Guarnizione 3/4" (10x)	Conta 3/4" (10x)
18	Washer 18.6 X 13.5 X 1.5 (10x)	Dichtscheibe 1/2" (10x)	Junta 1/2" (10x)	Guarnizione 1/2" (10x)	CONTA 1/2" (10x)
19	ZBR GASKET 1"	Dichtscheibe 1" (10x)	Junta 1" (10x)	Guarnizione 1" (10x)	CONTA
20	Connection gas	Anschluss Gas	Connection gas	Connection gas	Connection gas
21	Connector heating	Anschlussstück Heizung	racor Calefacción	Raccordo Riscaldamento	Ba#lant# Parças# Is#tma
3C	**Element of construction**	**Baugruppe**	**Grupo de construccion**	**Gruppo di construzione**	**Yapi elemanlari**
1	Reservoir 210 solar	Behälter 210 solar	Déposito 210 solar	Serbatoio 210 solar	Reservoir 210 solar
2	Covering sheet	Abdeckung 170	Chapa de protección	Coperchio	Kapak
3	Covering sheet	Abdeckung	Chapa de protección	Coperchio	Kapak
4	Screw 4,8x13 (10x)	Schraube 4,8x13 (10x)	Tornillo 4,8x13 (10x)	Vite 4,8x13 (10x)	Civata 4,8x13 (10x)
5	Screw M6x13 phillips steel cross	Schraube (10x)	Tornillo (10x)	Vite (10x)	Civata (10x)
6	KFE-Shut-off valve Acc.No.845	Nr.845 KFE-Hahn Zubehör	KFE-llave de paso Zub.Nr.845	KFE-Rubinetto di intercettazione No.845	KFE-Kesme Vanas# Zub.Nr.845
7	Anode 150	Anode 150	Anodo 150	Anodo 150	Anot 150
8	Temperature sensor	Temperaturfühler	Sensor de temperatura	Sensore termometrico	SENSÖR
10	Inlet tube 210	Einlaufrohr 210	Pipa del producto 210	Tubo della presa 201	Inlet tube 210
11	Inlet/Outlet tube	Einlauf- und Auslaufrohr	Pipa del producto/de salida	Tubo della presa/ entrada	Inlet/Outlet tube
12	Pump	Pumpe 5M Sanitaer kpl	Bomba	Pompa	Pompa
13	Adapter	Adapter	Adaptador	Adattore	Adaptör
14	Rubber seal (10x)	Gummidichtung (10x)	junta (10x)	Guarnizione (10x)	Conta (10x)
15	Flow pipe	Anschlussrohr	Tubo agua	Tubo di raccordo	Baglanti Borusu
16	Flow pipe	Anschlussrohr	Tubo agua	Tubo di raccordo	Baglanti Borusu
17	Sealing washer 23.9 X 17.2 X 1.5 (10x)	Dichtscheibe 3/4" (10x)	Junta 3/4" (10x)	Guarnizione 3/4" (10x)	Conta 3/4" (10x)
18	Washer 18.6 X 13.5 X 1.5 (10x)	Dichtscheibe 1/2" (10x)	Junta 1/2" (10x)	Guarnizione 1/2" (10x)	CONTA 1/2" (10x)
19	ZBR GASKET 1"	Dichtscheibe 1" (10x)	Junta 1" (10x)	Guarnizione 1" (10x)	CONTA

Liste des traductions List of translations		Übersetzungsliste Lista de traducciones		Traduzione delle descrizioni Ceviri Listesi	
Pos	Description	Beschreibung	Descripción	Descrizione	Aciklamalar
20	Connection gas	Anschluss Gas	Connection gas	Connection gas	Connection gas
21	Connector heating	Anschlussstück Heizung	racor Calefacción	Raccordo Riscaldamento	Ba#lant# Parças# Is#tma
4A	**Element of construction**	**Baugruppe**	**Grupo de construccion**	**Gruppo di construzione**	**Yapi elemanlari**
1	Centrifugal blower	Gebläse	Ventilador	Ventilatore	FAN MOTORU
2	Diaphragm valve	Membranventil	Válvula de diafragma	Valvola a mambrana	CONTA
3	Air limiter	Luftbegrenzer	Limitador aire	Camera d'aria	Hava sinirlayici
4	Gas valve SIT 848	Gasarmatur SIT 848	Cuerpo de gas SIT 848	Gruppo gas SIT 848	Gaz Armatürü SIT 848
7	Gas supply pipe	Gaszuführungsrohr	Tubo de entrada de gas	Tubo gas	Gaz Giris Borusu
8	Sealing washer 23.9 X 17.2 X 1.5 (10x)	Dichtscheibe 3/4" (10x)	Junta 3/4" (10x)	Guarnizione 3/4" (10x)	Conta 3/4" (10x)
9	Washer 18,3x24,3 (10x)	Dichtung 18,3x24,3 (10x)	Junta 18,3x24,3 (10x)	Guarnizione 18,3x24,3 (10x)	RONDELA 18,3x24,3 (10x)
10	Pipe	Luftverbundrohr	Tubo	Tubo	Boru
11	Gas pipe	Gasrohr	Tubo de gas	Tubo gas	Gaz Borusu
12	O-ring (10x)	O-Ring (10x)	Anillo tórico (10x)	Anello tenuta (10x)	HALKA
13	Gas pipe	Gasrohr	Tubo de gas	Tubo gas	BORU
14	Lead seal	Plombe (10x)	Plomo precinto (10x)	Piombino (10x)	DAMGA
15	ZBR SAFETY CLIP 18MM 10 PAK	Haltefeder 18mm (10x)	Clip de fijación 18mm (10x)	Molla di tenuta 18mm (10x)	Yayli Klips 18mm (10x)
16	Washer	Dichtring	Anillo junta	Guarnizione	CONTA
4B	**Element of construction**	**Baugruppe**	**Grupo de construccion**	**Gruppo di construzione**	**Yapi elemanlari**
1	Centrifugal blower	Gebläse	Ventilador	Ventilatore	Fan
2	Seal	Dichtung	Junta	Guarnizione	Conta
3	Washer	Dichtung	Junta	Guarnizione	Conta
4	Set of mirrors	Spiegelsatz	Conjunto de espejo	Set di speccio	CAM PANEL
5	Diaphragm	Membrane	Membrana	Membrana	Diyafram
6	Casing	Gehäuse	Protector	Involucro	Gövde
7	Air limiter	Luftbegrenzer	Limitador aire	Camera d'aria	Hava Sinirlayici
8	Flow pipe	Ansaugrohr	Tubo de agua	Tubo di raccordo	Baglanti Borusu
9	Throttle bush	Drosselbuchse	Válvula di laminazione	Buccola di strozzagio	Kisma Burcu
10	Angle bracket	Winkel	Angulo	Staffa	Tespit Saci
11	Gas pipe	Gasrohr	Tubo de gas	Tubo gas	Gaz Borusu
12	O-ring 12x3 (10x)	O-Ring 12x3 (10x)	Anillo tórico 12x3 (10x)	Anello tenuta 12x3 (10x)	HALKA 12x3 (10x)
13	Unit Union	Überwurfmutter	Tuerca	Dado	CIVATA
14	Gas valve SIT 848	Gasarmatur SIT 848	Cuerpo de gas SIT 848	Gruppo gas SIT 848	Gaz Armatürü SIT 848
15	Angle bracket	Winkel	Angulo	Staffa	Tespit Saci
16	Washer 18,3x24,3 (10x)	Dichtung 18,3x24,3 (10x)	Junta 18,3x24,3 (10x)	Guarnizione 18,3x24,3 (10x)	RONDELA 18,3x24,3 (10x)
17	Gas pipe	Gasrohr	Tubo de gas	Tubo gas	Gaz Borusu
18	Sealing washer 23.9 X 17.2 X 1.5 (10x)	Dichtscheibe 3/4" (10x)	Junta 3/4" (10x)	Guarnizione 3/4" (10x)	Conta 3/4" (10x)
5A	**Element of construction**	**Baugruppe**	**Grupo de construccion**	**Gruppo di construzione**	**Yapi elemanlari**
1	Siphon	Syphon	Sifón	Sifone	SIFON ALETI
2	Cover	Deckel	Tapa	Coperchio nero	KAPAMA PARÇASI
3	Hose	Schlauch	Tubo flexible	Tubo flessibile	Hortum
5	Pipe	Rohr	Tubo	Tubo	BORU
6	ZBR SAFETY CLIP 10MM 10 PAK	Haltefeder 10mm (10x)	Clip de fijación 10mm (10x)	Molla 10mm (10x)	YAYLI KLIPS 10mm (10x)
7	Washer 18.6 X 13.5 X 1.5 (10x)	Dichtscheibe 1/2" (10x)	Junta 1/2" (10x)	Guarnizione 1/2" (10x)	CONTA 1/2" (10x)
8	O-ring 12.5x3 WRAS / KTW (10x)	O-Ring 12.5x3 WRAS / KTW (10x)	Anillo tórico 12.5x3 WRAS / KTW (10x)	Anello tenuta 12.5x3 WRAS / KTW (10x)	HALKA
9	Flow pipe	Vorlaufrohr	Tubo de salida	Tubo di mandata	BORU-DOLDURMA
10	ZBR GASKET 18.5X24.3 10 PAK	Dichtung 18,5x24,3 (10x)	Junta 18,5x24,3 (10x)	Guarnizione 18,5x24,3 (10x)	CONTA 18,5x24,3 (10x)
11	ZBR O-RING 17X4 10 PAK	O-Ring 17x4 (10x)	Anillo tórico 17x4 (10x)	Anello tenuta 17x4 (10x)	Conta (10x)
12	Clip (10x)	Klammer (10x)	Grapa (10x)	Graffa (10x)	Klips (10x)
13	Return pipe	Rücklaufrohr	Tubo de retorno	Tubo di ritorno	Boru
15	Sealing washer 23.9 X 17.2 X 1.5 (10x)	Dichtscheibe 3/4" (10x)	Junta 3/4" (10x)	Guarnizione 3/4" (10x)	Conta 3/4" (10x)
17	Pipe	Rohr	Tubo	Tubo	Boru
19	Pipe	Rohr WW	Tubo	Tubo	Boru
20	ZBR SAFETY CLIP 18MM 10 PAK	Haltefeder 18mm (10x)	Clip de fijación 18mm (10x)	Molla di tenuta 18mm (10x)	Yayli Klips 18mm (10x)
21	Flow pipe	Vorlaufrohr	Tubo de salida	Tubo di mandata	Boru
22	Pressure gauge	Manometer	Manómetro	Manometro	MANOMETRE
23	O-ring 2.62 x 6.02 ID EPDM (10x)	O-Ring 2,62x6,02 ID EPDM (10x)	Anillo tórico 2.62x6.02 ID EPDM (10x)	Anello di tenuta 2.62x6.02 ID EPDM (10x)	O-Ring 2.62x6.02 ID EPDM (10x)
24	ZBR O-RING 26.34X5.33	O-Ring 26,34 x 5,33 (5X)	Anillo tórico 26,34 x 5,33 (5X)	Anello tenuta 26,34 x 5,33 (5X)	HALKA

Liste des traductions List of translations		Übersetzungsliste Lista de traducciones		Traduzione delle descrizioni Ceviri Listesi	
Pos	Description	Beschreibung	Descripción	Descrizione	Aciklamalar
25	Washer set	Dichtungssatz (10x)	Conjunto de juntas (10x)	Set di guarnizioni (10x)	CONTA
26	Fixing bracket manometer	Halter Manometer	Soporte manometro	Angolare manometer	DIRSEK
29	Temperature sensor	Temperaturfühler	Sensor de temperatura	Sensore termometrico	Sicaklik Hissedici
33	Insulation	Isolierung	Aislamiento	Isolamento	Insulation
34	ZBR GASKET 1"	Dichtscheibe 1" (10x)	Junta 1" (10x)	Guarnizione 1" (10x)	CONTA
35	ZBR O-RING 13.87X3.53 10 PAK	O-Ring 13,87x3,53 (10x)	Anillo tórico 13,87x3,53 (10x)	Anello tenuta 13,87x3,53 (10x)	Conta 13,87x3,53 (10x)
6	**Element of construction**	**Baugruppe**	**Grupo de construccion**	**Gruppo di construzione**	**Yapi elemanlari**
1	Shield	Blende	Embellecedor cuadro de mandos	Mascherina	Panel
2	Rotary handle	Drehknopf	Botón rotativo	Manopola	Dügme
3	Cover	Blende	Chapa cuadro	Mascherina	KAPAMA PARÇASI
4	Cover	Deckel	Tapa	Coperchio nero	KAPAK
5	Upper housing	Oberteil	Tapa	Scheda Elettronica	Üst Parça
6	Set of connectors	Steckerset	Conjunto de anection	Morsetto	KLEMENS
7	circuit board	Leiterplatte	Placa circuito electrico impreso	Scheda elettronica	Elektronik Kart
8	Transformer	Transformator	Transformador	Trasformatore primario	GB032 TRAFO
9	Backpanel	Rückwand	Respaldo	Schienale	GB042 KONTROL PANEL ARKA GÖVDE
10	Code plug 1810 (21, 23)	Kodierstecker 1810 (21, 23)	Conector codificador 1810 (21, 23)	Spina codifica 1810 (21, 23)	Kod Anahtari 1810 (21, 23)
12	Grommet (10x)	Stopfen (10x)	Tapon (10x)	Coperchietto (10x)	HALKA
13	Centrifugal blower cables	Kabel	cable del ventilador	Cavo del ventilatore	GB042 KABLO DEMETI
14	IGNITION HARNESS	Zündkabel	Conductor de alta tensión	Cavetto accensione	GB042 ATE#LEME KABLOSU
15	Ground cable	Edungskabel	Cable tierra	Cablaggio	KABLO GRUBU
16	Pump cable loading pump	Pumpenkabel Ladepumpe	Cable de bomba	Cablaggio pompa	Pompa kablosu
17	Cable tree	Kabelbaum	Mazo de cables	Cablaggio	Kablo Demeti
18	Fusing element T1,6A (10x)	Sicherung T1,6A (10x)	Fusible T1,6A (10x)	Fusibile T1,6A (10x)	SIGORTA (10x)
19	Fusing element T0,5A (10x)	Sicherung T0,5A (10x)	Fusible T0,5A (10x)	Fusibile T0,5A (10x)	SIGORTA (10x)
20	Fusing element T2,5A (10x)	Sicherung T2,5A (10x)	Fusible T2,5A (10x)	Fusibile T2,5A (10x)	SIGORTA
21	Pump cable	Pumpenkabel	Cable de bomba	Cablaggio pompa	KABLO GRUBU
22	Cable NTC	Kabel NTC	Cable NTC	Cavo NTC	Kablo NTC
24	Cable NTC	Kabel NTC	Cable NTC	Cavo NTC	Kablo NTC
25	Cable 230V	Kabel 230V	Cable 230V	Cavo 230V	Kablo 230V
26	Cable PT1000	Kabel PT1000	Cable PT1000	Cavo PT1000	Kablo PT1000
27	Cable ISM-cylinder NTC	Kabel ISM-Speicher NTC	Cable ISM-Acumulador NTC	Cavo ISM-Bollitore ad accumulo NTC	Kablo ISM-Boyler NTC
28	Cable bus	Kabel Bus	Cable bus	Cavo bus	Kablo bus
29	Pump cable solar	Pumpenkabel	Cable de bomba solar	Cabliaggo de pompa solar	Pompa kablosu solar
35	Clip	Clip	Clip	Clip	Clip
	ISM1 Junkers Westeuropa	ISM1 Junkers Westeuropa	ISM1 Junkers Westeuropa	ISM1 Junkers Westeuropa	ISM1 Junkers Westeuropa
	Control unit	Steuergerät	Aparato de mando	Cassetta ionizzazione	Kumanda ünitesi
	Gas conversion kit 23>31	Gasumbau-Set 23>31	kit de transformación de gas 23>31	Kit conversione gas 23>31	Gaz dönü#üm seti 23>31
	Gas conversion kit 21, 23>31	Gasumbau-Set 21, 23>31	kit de transformación de gas 21, 23>31	Kit conversione gas 21, 23>31	Gaz dönü#üm seti 21, 23>31
	Gas conversion kit 23>31	Gasumbau-Set 23>31	kit de transformación de gas 23>31	Kit conversione gas 23>31	Gaz dönü#üm seti 23>31
	Gas conversion kit 21,23>31	Gasumbau-Set 21,23>31	kit de transformación de gas 21,23>31	Kit conversione gas 21,23>31	Gaz dönü#üm seti 21,23>31
	Gas conversion kit 31>23	Gasumbau-Set 31>23	kit de transformación de gas 31>23	Kit conversione gas 31>23	Gaz dönü#üm seti 31>23
7A	**Element of construction**	**Baugruppe**	**Grupo de construccion**	**Gruppo di construzione**	**Yapi elemanlari**
1	Heat exchanger	Wärmeübertrager	Bloque de calor	Blocco lamellare	Esanjör
2	Seal 15mm	Dichtung Sek WÜ 15mm	Junta de goma Sek WÜ 15mm	Gomma di tenuta Sek WÜ 15mm	CONTA 15mm
3	SUPPLY MANIFOLD COMPLETE	Vorlaufeinheit	Instalación salida	Raccordo mandata	AKI# ANAHTARI
4	SCREW M5X32	Schraube M5x32	Tornillo M5x32	Vite M5x32	Civata M5x32
5	RUBBER BUSHING	Gummitülle	Tope de goma	Guarnizione	BA#LANTI PARÇASI
6	ZBR GASKET 18.5X24.3 10 PAK	Dichtung 18,5x24,3 (10x)	Junta 18,5x24,3 (10x)	Guarnizione 18,5x24,3 (10x)	CONTA 18,5x24,3 (10x)
7	DHW TEMPERATURE SENSOR	Temperaturfühler	Sensor de temperatura	Sensore termometrico	SENSÖR
8	ZBR O-RING 7.75X2.1	O-Ring 7,75x2,1 (10x)	Anillo tórico 7,75x2,1 (10x)	Anello tenuta 7,75x2,1 (10x)	HALKA
9	ZBR SAFETY CLIP 10MM 10 PAK	Haltefeder 10mm (10x)	Clip de fijación 10mm (10x)	Molla 10mm (10x)	YAYLI KLIPS 10mm (10x)
10	Screw & washer assembly M5x30	Schraube M5x30 mit Scheibe	Juego piezas de fijacion M5x30	Set di fissaggio M5x30	BaglantI SetI M5x30
11	O-ring 12,5x3 WRAS / KTW (1x)	O-Ring 12,5x3 WRAS / KTW (1x)	Anillo tórico 12,5x3 WRAS / KTW (1x)	Anello tenuta 12,5x3 WRAS / KTW (1x)	O-Ring 12,5x3 WRAS / KTW (1x)
12	ZBR SAFETY CLIP 18MM 10 PAK	Haltefeder 18mm (10x)	Clip de fijación 18mm (10x)	Molla di tenuta 18mm (10x)	Yayli Klips 18mm (10x)
13	SAFETY CLIP 13MM	Haltefeder 13mm (1x)	Grapa 13mm (1x)	Graffa 13mm (1x)	SEGMAN 13mm (1x)
14	Plug	Stopfen	Tapón	Coperchietto	SEGMAN

Liste des traductions
List of translations

Übersetzungsliste
Lista de traducciones

Traduzione delle descrizioni
Ceviri Listesi

Pos	Description	Beschreibung	Descripción	Descrizione	Aciklamalar
16	Tee	T-Stück	Pieza en T	Raccordo a T	ÜÇ YOLLU VANA
19	SAFETY PUMP CLIP	Klammer	Grapa	Graffa	KLIPS
21	ZBR O-RING 23X4 10 PAK	O-Ring 23x4 (10x)	Anillo tórico 23x4 (10x)	Anello tenuta 23x4 (10x)	HALKA 23x4 (10x)
22	AIR VENT VALVE	Entlüftungsventil	Válvula de purga de aire	Valvola automatica di sfiato	VENTIL
23	Return unit	Rücklaufeinheit	Instalación retorno	Unità di ritorno	BORU
24	SAFETY CLIP SUPPLY SENSOR	Klammer	Abrazadera	Graffa	Kelepçe
25	PRESSURE RELIEF VALVE DHW	Sicherheitsventil	Válvula de sobrepresión	Valvola sicurezza	VENTIL
26	O-ring 2.62 x 6.02 ID EPDM (10x)	O-Ring 2,62x6,02 ID EPDM (10x)	Anillo tórico 2.62x6.02 ID EPDM (10x)	Anello di tenuta 2.62x6.02 ID EPDM (10x)	O-Ring 2.62x6.02 ID EPDM (10x)
27	ZBR DRAIN VALVE	Füllhahn	LLave de llenado	Rubinetto di carico	VENTIL-TA#MA
28	Safety relief valve	Sicherheitsventil	Válvula de sobrepresión	Valvola sicurezza	VENTIL-EMNIYET
29	ZBR O-RING 13.87X3.53 10 PAK	O-Ring 13,87x3,53 (10x)	Anillo tórico 13,87x3,53 (10x)	Anello tenuta 13,87x3,53 (10x)	Conta 13,87x3,53 (10x)
30	SAFETY CLIP INLET ADAPTER	Klammer	Grapa	Graffa	Adaptör
31	DIVERTER VALVE ASSEMBLY	Umsteuerventil Mischermodul	Válvula diversora módulo mezcladora	3vie valvola modulo di miscelazione	VENTIL
32	DIVERTER VALVE ASSEMBY MOTOR	Motor	Motor	Motore	MOTOR
33	Inlet adaptor	Adapter	Adaptador	Adattore	Adaptör
34	SCREW M5 STAINLESS	Schraube M5 rostfrei	Tornillo M5 Stainless	Vite M5 Stainless	Civata M5 Stainless
40	Plug	Stopfen	Tapón	Coperchietto	REKOR
41	O-ring 16x3 EPDM (10x)	O-Ring 16x3 EPDM (10x)	Anillo tórico 16x3 EPDM (10x)	Anello di tenuta 16x3 EPDM (10x)	HALKA 16x3 EPDM (10x)
42	Pump UPM 15-70CHG	ET Pumpe UPM 15-70CHG	Bomba UPM 15-70CHG	Pompa UPM 15-70CHG	Pompa UPM 15-70CHG
43	Hose	Schlauch	Tubo flexible	Tubo flessibile	Hortum
45	ZBR O-RING 17X4 10 PAK	O-Ring 17x4 (10x)	Anillo tórico 17x4 (10x)	Anello tenuta 17x4 (10x)	Conta (10x)
46	DIVERTER VALVE HOUSING	Abdeckung	Chapa de protección	Coperchio	KAPAMA PARÇASI
47	O-ring 12.5x3 WRAS / KTW (10x)	O-Ring 12.5x3 WRAS / KTW (10x)	Anillo tórico 12.5x3 WRAS / KTW (10x)	Anello tenuta 12.5x3 WRAS / KTW (10x)	HALKA
48	Adapter	Adapter	Adaptador	Adattore	Adaptör
60	Stopper (5x)	Stopfen (5x)	Tapón (5x)	Tappo (5x)	Soket (5x)
8	**Element of construction**	**Baugruppe**	**Grupo de construccion**	**Gruppo di construzione**	**Yapi elemanlari**
1	Solar-Expansionvessel SAG18	Solar-Ausdehnungsgefäß SAG 18	Solar-Vaso de Expansión SAG18	Solar-Expansionvessel SAG18	Solar-Genle#me Tank# SAG18
2	Pump 15 50 AOS	Pumpe 15 50 AOS	Bomba 15 50 AOS	Pompa 15 50 AOS	Pompa 15 50 AOS
3	Pump cable solar	Pumpenkabel	Cable de bomba solar	Cabliaggo de pompa solar	Pompa kablosu solar
4	Automatic purger 3/8"	Schnellentlüfter 3/8"	Purgador 3/8"	Valvola sfiato aria 3/8"	Pürjör 3/8"
5	Flow limiter	Durchflussbegrenzer	Obturador	Regolatore di flusso	Akis sinirlayicisi
6	Service cock 1/2"x3/4"	Wartungshahn 1/2"x3/4"	Llave de manutenzione 1/2"x3/4"	Llave de mantenimiento 1/2"x3/4"	Bakim vanasi 1/2"x3/4"
7	Ball valve	Kugelhahn	Válvula de bola	Valvola a sfera	Küre valfi
8	Swing check valve	Rückflussverhinderer	Valvula de retención	Ritorno di blocco	Çekvalf
9	Squeeze-type union 15x1	Klemmverschraubung 15x1	Racor 15x1	Anello 15x1	Kelepçe baglantisi 15x1
10	Safety relief valve 6bar 1/2"	Sicherheitsventil 6bar 1/2"	Válvula de sobrepresión 6bar 1/2"	Valvola sicurezza 6bar 1/2"	Emniyet Ventili 6bar 1/2"
11	Manometer 10bar	Manometer 10bar	Manómetro 10bar	Manometro 10bar	Manometre 10bar
12	Washer 28x2	Dichtscheibe 28x2	Junta 28x2	Guarnizione 28x2	Conta 28x2
13	Squeeze-type union	Klemmringverschraubung	Racor	Anello	Kelepçe baglantisi
14	Flow pipe	Anschlussrohr	Tubo agua	Tubo di raccordo	Baglanti Borusu
15	Seal AFM34 3/4" lightgrey (5x)	Dichtung AFM34 3/4" hellgrau (5x)	Junta AFM34 3/4" protección girar (5x)	Guarnizione 3/4" (5x)	Conta 3/4" (5x)
16	Insulation	Isolierung	Aislamiento	Isolamento	Izolasyon
17	Extension	Verlängerung	Prolongacion	Prolunga	Uzatma
18	Pipe	Rohr	Tubo	Tubo	Boru
19	Pipe	Rohr	Tubo	Tubo	Boru
20	Hose	Schlauch	Tubo flexible	Tubo flessibile	Hortum
8A	**Element of construction**	**Baugruppe**	**Grupo de construccion**	**Gruppo di construzione**	**Yapi elemanlari**
1	Solar-Expansionvessel SAG18	Solar-Ausdehnungsgefäß SAG 18	Solar-Vaso de Expansión SAG18	Solar-Expansionvessel SAG18	Solar-Genle#me Tank# SAG18
2	Pump 15 50 AOS	Pumpe 15 50 AOS	Bomba 15 50 AOS	Pompa 15 50 AOS	Pompa 15 50 AOS
3	Pump cable solar	Pumpenkabel	Cable de bomba solar	Cabliaggo de pompa solar	Pompa kablosu solar
4	quick-action air vent valve	Entlüfter	purgador rápido	Valvola sfiato aria	Pürjör
5	Valve	Ventil VL	Válvula	Valvola	Ventil
6	Connector	Einfüllstutzen	Tubo de empalme	Giunto	Ba#lant# parças#
7	Ball valve	Kugelhahn	Válvula de bola	Valvola a sfera	Küre valfi
8	Swing check valve	Rückflußverhinderer	Valvula de retención	Ritorno di blocco	Çekvalf
9	Clamp Ring kit 1", 3/4"	Satz Klemmring Mutter 1",3/4"	Racor 1", 3/4"	Anello 1", 3/4"	Kelepçe baglantisi 1", 3/4"
10	Safety valve	Sicherheitsventil	Válvula de seguridad	Valvola di sicurezza	Emniyet Ventili

Liste des traductions
List of translations

Übersetzungsliste
Lista de traducciones

Traduzione delle descrizioni
Ceviri Listesi

Pos	Description	Beschreibung	Descripción	Descrizione	Aciklamalar
11	Pressure Gauge	Manometer	Manómetro	Manometro	Manometre
12	Gasket 30x20 (10x)	Dichtung 30x20 (10x)	Junta 30x20 (10x)	Guarnizione 30x20 (10x)	Conta 30x20 (10x)
14	connector pipe 363 mm	Anschlußrohr 363 mm	tubería de conexión 363 mm	Tubo di raccordo 363 mm	Ba#lant# Borusu 363 mm
16	Insulation	Isolierung	aislamiento	Isolamento	#zolasyon
17	Extension	Schlauchverlängerung	Prolongacion	Prolunga	Uzatma
18	Pipe 743mm	Rohr 743mm	Tubo 743mm	Tubo 743mm	Boru 743mm
20	Hose	Stutzen Überlauf mit Schlauch	Tubo flexible	Tubo flessibile	Hortum
21	Swing check valve	Rückflußverhinderer	Valvula de retención	Ritorno di blocco	Çekvalf
25	Gasket 23,9x18,5x1,5 (10x)	Dichtung 23,9x18,5x1,5 (10x)	Junta 23,9x18,5x1,5 (10x)	Guarnizione 23,9x18,5x1,5 (10x)	Conta 23,9x18,5x1,5 (10x)
26	Gasket 23,9x17,2 (10x)	Dichtung 23,9x17,2 (10x)	Junta 23,9x17,2 (10x)	Guarnizione 23,9x17,2 (10x)	Conta 23,9x17,2 (10x)
27	O-Ring 17x3 (10x)	O-Ring 17x3 (10x)	O-Ring 17x3 (10x)	O-Ring 17x3 (10x)	O-Ring 17x3 (10x)
28	O-Ring 21,5x3 (10x)	O-Ring 21,5x3 (10x)	O-Ring 21,5x3 (10x)	O-Ring 21,5x3 (10x)	O-Ring 21,5x3 (10x)
29	O-Ring 5x3 (10x)	O-Ring 5x3 (10x)	O-Ring 5x3 (10x)	O-Ring 5x3 (10x)	O-Ring 5x3 (10x)
30	O-Ring 9x3 (10x)	O-Ring 9x3 (10x)	O-Ring 9x3 (10x)	O-Ring 9x3 (10x)	O-Ring 9x3 (10x)
31	O-Ring 15,3x2,4 (10x)	O-Ring 15,3x2,4 (10x)	O-Ring 15,3x2,4 (10x)	O-Ring 15,3x2,4 (10x)	O-Ring 15,3x2,4 (10x)
32	Gasket 24,3x16,2x2 (10x)	Dichtung 24,3x16,2x2 (10x)	Junta 24,3x16,2x2 (10x)	Guarnizione 24,3x16,2x2 (10x)	Conta 24,3x16,2x2 (10x)
33	Gasket 18,6x12 (10x)	Dichtung 18,6x12 (10x)	Junta 18,6x12 (10x)	Guarnizione 18,6x12 (10x)	Conta 18,6x12 (10x)
9	**Element of construction**	**Baugruppe**	**Grupo de construccion**	**Gruppo di construzione**	**Yapi elemanlari**
	Brush set WB5 (Acc-N°. 1060)	Nr.1060 Bürstenset WB5 Zubehör	Cepillo de limpieza Nr 1060	Spazzola set WB5 acc-no1060	Firça set WB5 acc-no1060
	Cleaningknife WB5 (Acc-N°. 1061)	Nr. 1061 Reinigungsmesser WB5.	Cepillo de limpieza Nr 1061	Acc1061-Cleaningknife WB5	Acc1061-Cleaningknife WB5
	Zub.Nr.1156	Reinigungs-Set Zub Nr 1156	Cepillos Limpieza Cerapur/Comfort	Kit per la pulizia acc. no.1156	GB032 E#ANJÖR TEMIZLEME KITI
	Zub.Nr.1157	Reinigungsbürste Zub.Nr.1157	Zub.Nr.1157	Spazzola pulizia scambiatore	Zub.Nr.1157
	Grease HFT1V5	Fett HFT1V5	Grasa HFT1V5	Grasso HFT1V5	Grease (HFT1V5)
	Set of washers	Dichtungsbox	Conjunto de juntas	Set di guarnizioni	Conta Seti
	Grease Unisilkon L641	Fett Unisilkon L641	Grasa Unisilkon L641	Grasso per O-Ring	Grease Unisilikon L641
	Sealing washer 23.9 X 17.2 X 1.5 (10x)	Dichtscheibe 3/4" (10x)	Junta 3/4" (10x)	Guarnizione 3/4" (10x)	Conta 3/4" (10x)
	Washer 18.6 X 13.5 X 1.5 (10x)	Dichtscheibe 1/2" (10x)	Junta 1/2" (10x)	Guarnizione 1/2" (10x)	CONTA 1/2" (10x)
	Clip	Schelle	Abrazadera	Staffa	KELEPÇE
	Barrel nipple	Doppelnippel 3/4"	Manguito rsocado doble	Nipples doppio	Nippel
	Heat conducting paste P12	Wärmeleitpaste P12	Pasta termoconductora P12	Materia termoconduttrice P12	Thermal conduction compu P12
	SET OF O-RINGS	O-Ringbox	Anillo tórico	Anello tenuta	O-Ring
	Outside temperature sensor	Außentemperaturfühler	Sensor de temperatura exterior	Sonda esterna	SENSÖR

Types de chaudieres Types of appliances	Gerätetypen Tipos de aplicaciones	Tipo apparecchi Cihaz Cesitleri	
Chaudiere Appliance Gerät Aparato Apparecchio Cihaz	Numero de commande Ordering no. Bestell-Nr. Número el ordenar N° d'ordine Ordering no.	Pay Country Land Paese Paese Ulke	Remarques Remarks Bemerkungen Observaciones Osservazioni Notlar
SVBC22/75-3HN	7 714 311 079	France	
SVBC22/100-3HN	7 714 311 077	France	
SVBC30/150-3HN	7 714 311 080	France	
SVBCS22/210-3HN	7 714 311 078	France	

e.l.m. leblanc - siège social et usine :
124, 126 rue de Stalingrad - F-93711 Drancy Cedex

0 820 00 4000
0,118 € TTC / MN

Fax 01 43 11 73 20

Une équipe technique de spécialistes répond
en direct à toutes vos questions:
du lundi au vendredi de 7 h 30 à 18 h.

www.elmleblanc.fr

AFAQ ISO 9001

e.l.m. leblanc
Groupe Bosch

La passion du service et du confort