Pieces-Rechanges-Chaudieres.fr

De Dietrich

raccordement à flux forcé (ventouse)

CITY 2.24/II FF - CITY 2.28/II FF

Pièces détachées	*Vue Principale*

CITY 2.24/II FF GN - B/P CITY 2.28 FF GN - B/P

06/12/06 8666-4534H

Châssis

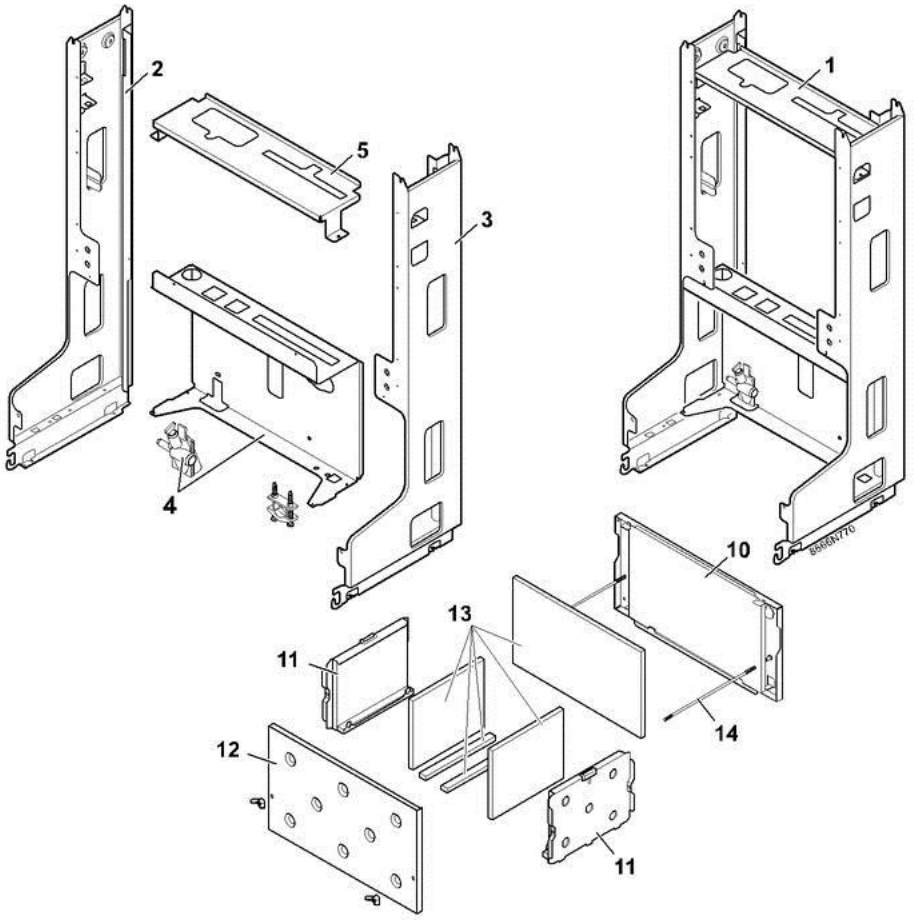

Pieces-Rechanges-Chaudieres.fr

De Dietrich

raccordement à flux forcé (ventouse)

CITY 2.24/II FF - CITY 2.28/II FF

Réf.	Référence	Description	Qté	Tarif	Remarques
1	86668799	CHASSIS CP CPLT	1		
2	86665500	MONTANT GAUCHE CPL	1		
3	86665501	MONTANT DROIT CPL	1		
4	86668800	SUPPORT CHASSIS CP CPLT	1		
5	86668134	SUPPORT SUPERIEUR VASE	1		
10	86665507	FOND DE FOYER CPL	1		
11	86668544	PLAQUE LAT.FOYER ISOLEE	1		
12	86668545	PLAQUE AV.FOYER ISOLEE	1		
13	86665508	KIT ISOLATION FOYER	1		
14	86665509	KIT TIGE FIXATION PLAQ.AV	1		

Pieces-Rechanges-Chaudieres.fr

De Dietrich

raccordement à flux forcé (ventouse)

CITY 2.24/II FF - CITY 2.28/II FF

Pièces détachées	*Vue Principale*

Platine

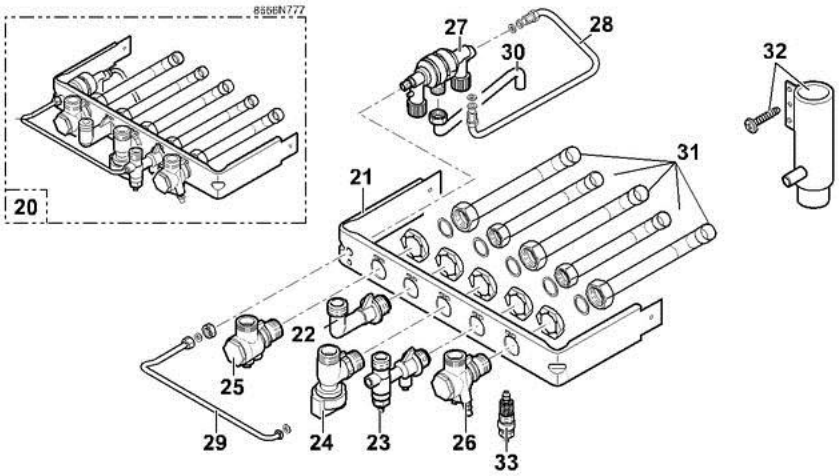

Tubulures + Vanne 3 voies

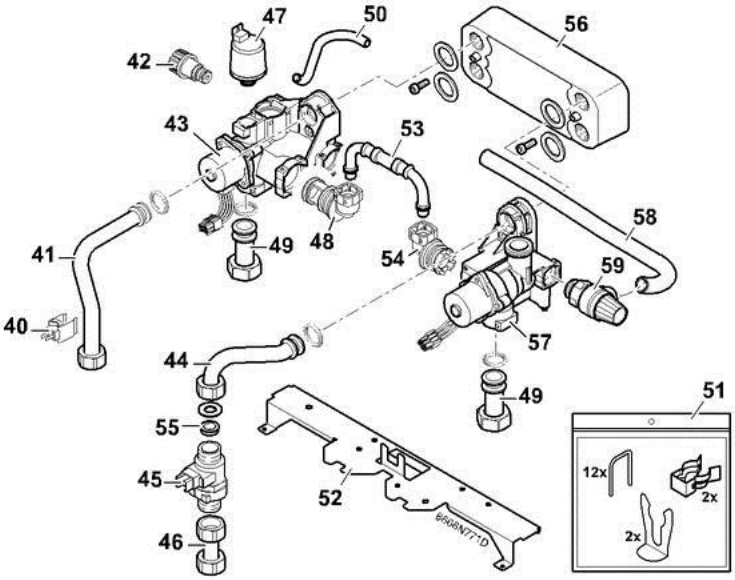

Pieces-Rechanges-Chaudieres.fr

De Dietrich

raccordement à flux forcé (ventouse)

CITY 2.24/II FF - CITY 2.28/II FF

Réf.	Référence	Description	Qté	Tarif	Remarques
0	100011051	KIT DE TRANSFORMATION HYDRAULIQUE	1		
20	86668829	PLATINE RACC 2.24 CPLTE	1		
21	86668140	PLATINE DE RACCORDEMENT	1		
22	94950137	COUDE DEPART ECS G1/2"	1		
23	97951087	ROBINET EFS G1/2"	1		
24	97951083	ROBINET GAZ REF.03882 BRV	1	Nous consulter ...	
25	97951085	ROBINET DEPART CHAUFFAGE G3/4"	1		
26	86665553	ROBINET 3/4" AVEC PIQUAGE CPL	1		
27	86665557	DISCONNECTEUR	1		
28	86665559	TUBE RACC. AVAL DISCO.CPL	1		
29	97549966	TUBE AMONT DISCO CPLT	1		
30	86665561	TUBE ECOULEMENT DISCO.CPL	1		
31	86665755	KIT TUBULURES RACCORD.	1		
32	86665564	RACCORD EVACUATION CPL	1		
33	94918134	VIS DE PURGE M10X1	1		
40	95362440	SONDE DEPART ECS	1		
41	86665747	TUBE DEPART ECS	1		
42	94902001	ROBINET VIDANGE WSC	1		
43	300008680	CARTOUCHE VANNE DEPART	1		
44	86665746	TUBE LIAISON EFS	1		
45	86665773	DEBIMETRE E-TRON 10BAR	1		
46	86665745	TUBE ENTREE EFS	1		
47	300000832	MANOMETRE ELEC HUBA 505 CLIPPE	1		
48	86665772	COUDE + CLAPET ANTIR.DN20	1		
49	86665740	TUBE DEPART/RETOUR CHAUFF	1		
50	86664496	TUBE PURGE VANNE	1		
51	86665770	EPINGLES (KIT)	1		
52	86660517	PLAQ MAINT GR HYDR PEINT	1		
53	94994131	FLEXIBLE BY-PASS DN8 L100	1		
54	86665771	COUDE + CLAPET ANTIR.DN15	1		
55	86665757	REGULATEUR DEBIT 8L/MM	1		
55	200000844	REGULATEUR DEBIT 10L/MM	1		
56	86665753	ECHANGEUR A PLAQUE + JOINTS	1		
57	300008681	CARTOUCHE VANNE RETOUR	1		
58	86664497	TUBE ECOULEMENT SOUPAPE	1		
59	86665752	SOUPAPE DE SECURITE 3 BAR 1/2"	1		

Pieces-Rechanges-Chaudieres.fr

De Dietrich

raccordement à flux forcé (ventouse)

CITY 2.24/II FF - CITY 2.28/II FF

Pièces détachées	*Vue Principale*

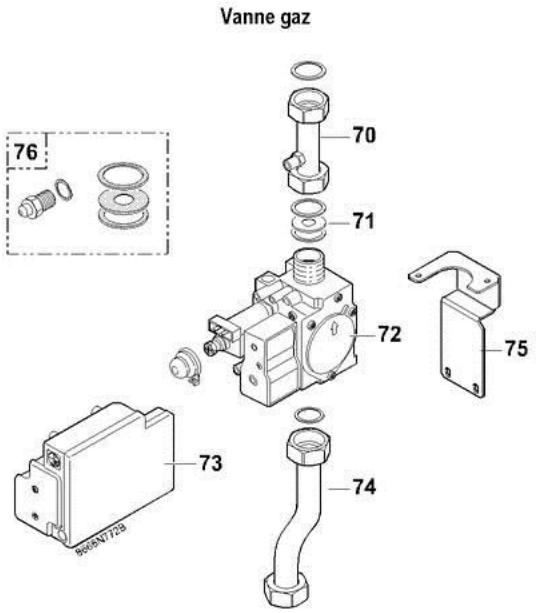

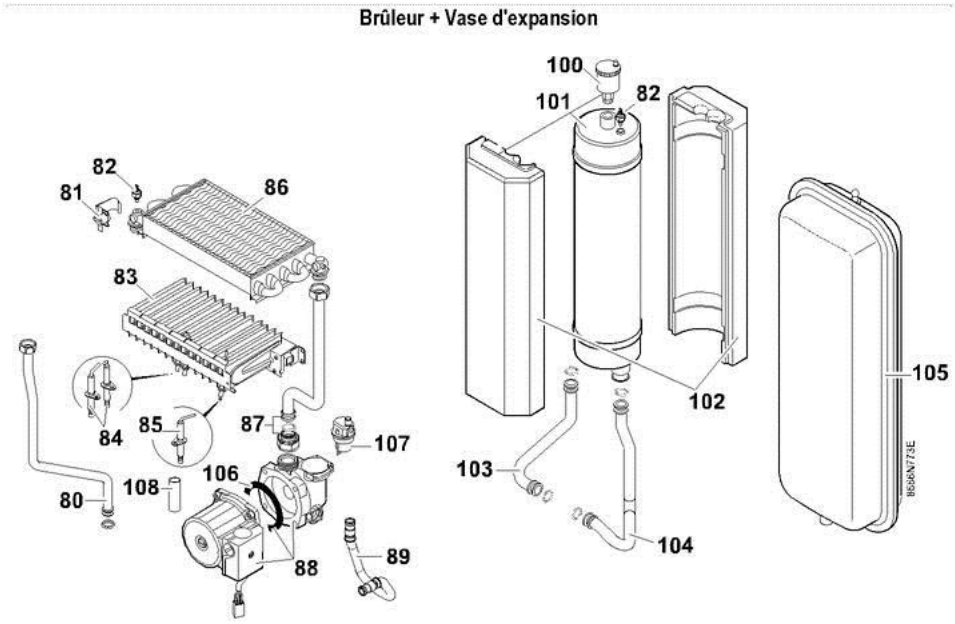

Pieces-Rechanges-Chaudieres.fr

De Dietrich

raccordement à flux forcé (ventouse)

CITY 2.24/II FF - CITY 2.28/II FF

Réf.	Référence	Description	Qté	Tarif	Remarques
70	86665524	TUBE GAZ VANNE/NOURR. CPL	1		
71	86665525	DIAPHRAGME GN CPL	1		
71	86665526	DIAPHRAGME BP CPL	1		
71	200000842	DIAPHRAGME D.6.2 GN CPL	1		
71	200000843	DIAPHRAGME D.18 BP CPL	1		
71	200000972	DIAPHRAGME D.5.4 GN CPL	1		
71	200000974	DIAPHRAGME D.4.5 BP CPL	1		
72	86665660	VANNE GAZ SIT GN 0845-046	1		
72	86665661	VANNE GAZ SIT B/P 0845-058	1		
73	95361707	COFFRET DE SECURITE 577 DBC FF	1		
74	86665750	TUBE ARRIVEE GAZ	1		
75	86668149	PATTE MAINTIEN VANNE GAZ	1		
76	86667228	KIT CONVERSION GN/SIT	1		
76	100000988	KIT DE CONV GAZ GN 28kW	1		
76	86667229	KIT CONVERSION BP/SIT	1		
76	100000989	KIT DE CONV GAZ BP 28kW	1		
80	86665743	TUBE DEPART ECHANG.CHAUFF	1		
81	86665534	THERMOSTAT DE SECURITE 105° + CLIP	1		
82	95362452	SONDE DEPART CHAUFFAGE / MAINTIEN TEM	1		
83	200002337	BRULEUR GN 14 BECS	1		
83	200002390	BRULEUR BP 14 BECS	1		
83	200000447	BRULEUR GN 14 BECS 28 KW	1		
83	200000448	BRULEUR BP 14 BECS 28 KW	1		
84	86665748	ELECTRODE DALLUMAGE (SET)	1		
85	86665749	SONDE IONISATION	1		
86	86665577	ECHANGEUR CHAUFFAGE CPL	1		
87	86665744	TUBE RETOUR ECHANG.CHAUFF	1		
88	95132251	CIRCULATEUR RSL KU	1		
89	94994129	FLEXIBLE 3/8" DN8 LG.300MM	1		
100	85000023	PURGEUR AIR AUTOMAT.3/8"	1		
101	200003640	BALLON DE STOCKAGE CPLT	1		
102	86665751	ISOLATION BALLON STOCKAGE	1		
103	86665741	TUBE ENTREE BALLON STOCK.	1		
104	86665742	TUBE SORTIE BALLON STOCK.	1		
105	200004160	VASE EXPANSION RN8 + SUPPORT	1		
106	95013183	JOINT CIRCULATEUR WSC	1		
107	94918142	PURGEUR AIR + JOINT (CIRCULATEUR)	1		
108	86664100	TUBE PROTECT. SONDE ION.	1		

Pieces-Rechanges-Chaudieres.fr

De Dietrich

raccordement à flux forcé (ventouse)

CITY 2.24/II FF - CITY 2.28/II FF

Pièces détachées	*Vue Principale*

Caisson

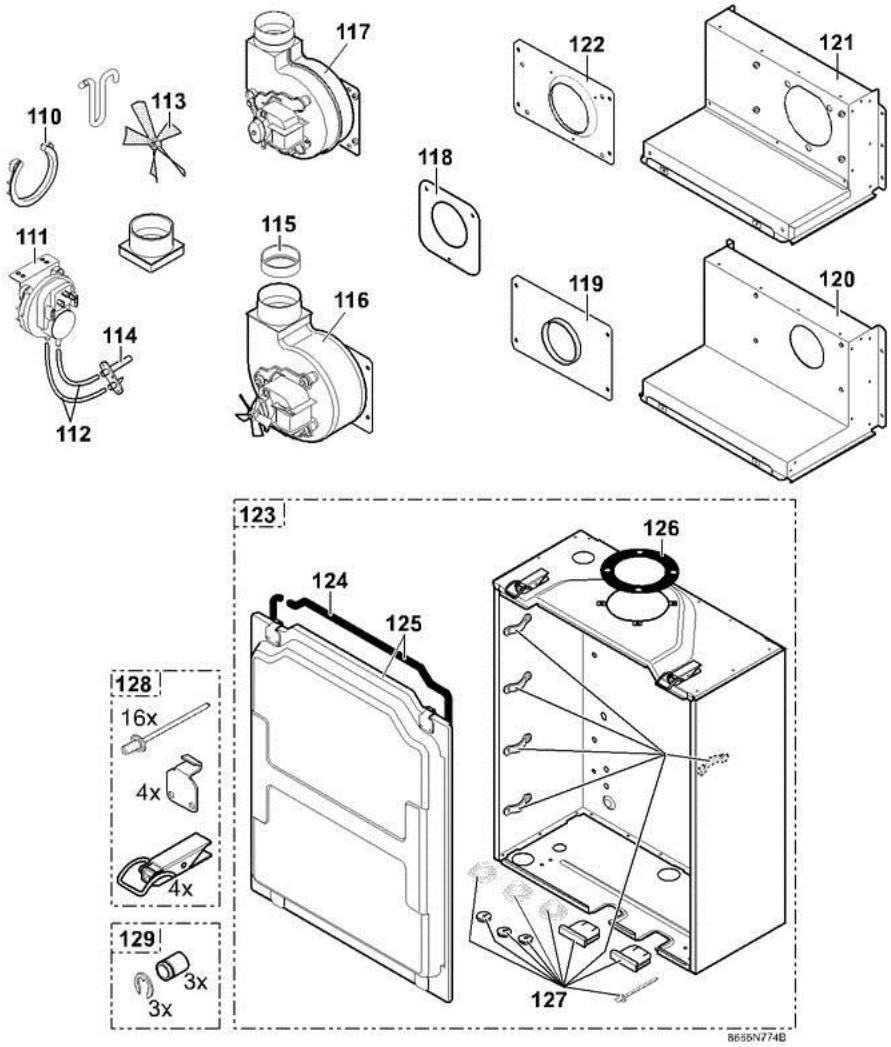

Pieces-Rechanges-Chaudieres.fr

De Dietrich

raccordement à flux forcé (ventouse)

CITY 2.24/II FF - CITY 2.28/II FF

Réf.	Référence	Description	Qté	Tarif	Remarques
110	95363037	BRIDE A ENCLIQ. PRESSOSTAT	1		
111	95363038	PRESSOSTAT AIR CPL	1		
112	86665543	TUBE PRISE PRESSION (KIT)	1		
112	200001190	TUBES PRISE PRESSION 28KW	1		
113	95110129	HELICE DE REFROIDISSEMENT	1		
114	95361013	PRISE DE PRESSION	1		
114	95361014	PRISE PRESSION VENT.NOX	1		
115	86663532	DIAPHRAGME AIR AVAL D.44	1		
115	86663581	DIAPHRAGME AIR AVAL D.46	1		
115	200000578	DIAPHRAGME AIR O50	1		
115	200000579	DIAPHRAGME AIR O60	1		
116	95110121	VENTILATEUR RL97/4200	1		
117	200000455	VENTIL RLH 108 AVEC TROUS PERCES	1		
118	86668046	DIAPHRAGME AIR D.70	1		
119	86665568	PAVILLON VENTILATEUR CPL	1		
120	86665542	SUPPORT EXTRACTION FUMEE	1		
121	200000429	EXTRACTION FUMEES ASSEMBLE	1		
122	86668060	PAVILLON DASPIRATION	1		
123	86668816	CAISSON ETANCHE CP CPLT	1		
124	86665538	JOINT COUVERCLE	1		
125	86668527	COUVERCLE ASSEMBLE	1		
126	95013120	JOINT SUPERIEUR CHAUD.	1		
127	86665540	KIT PASSE-TUBE/PASSE-FIL	1		
128	86665539	KIT FIX. COUVERCLE AVANT	1		
129	86665649	S/E PLOTS AMORTIS.VENT.	1		

Pieces-Rechanges-Chaudieres.fr

De Dietrich

raccordement à flux forcé (ventouse)

CITY 2.24/II FF - CITY 2.28/II FF

Pièces détachées	*Vue Principale*

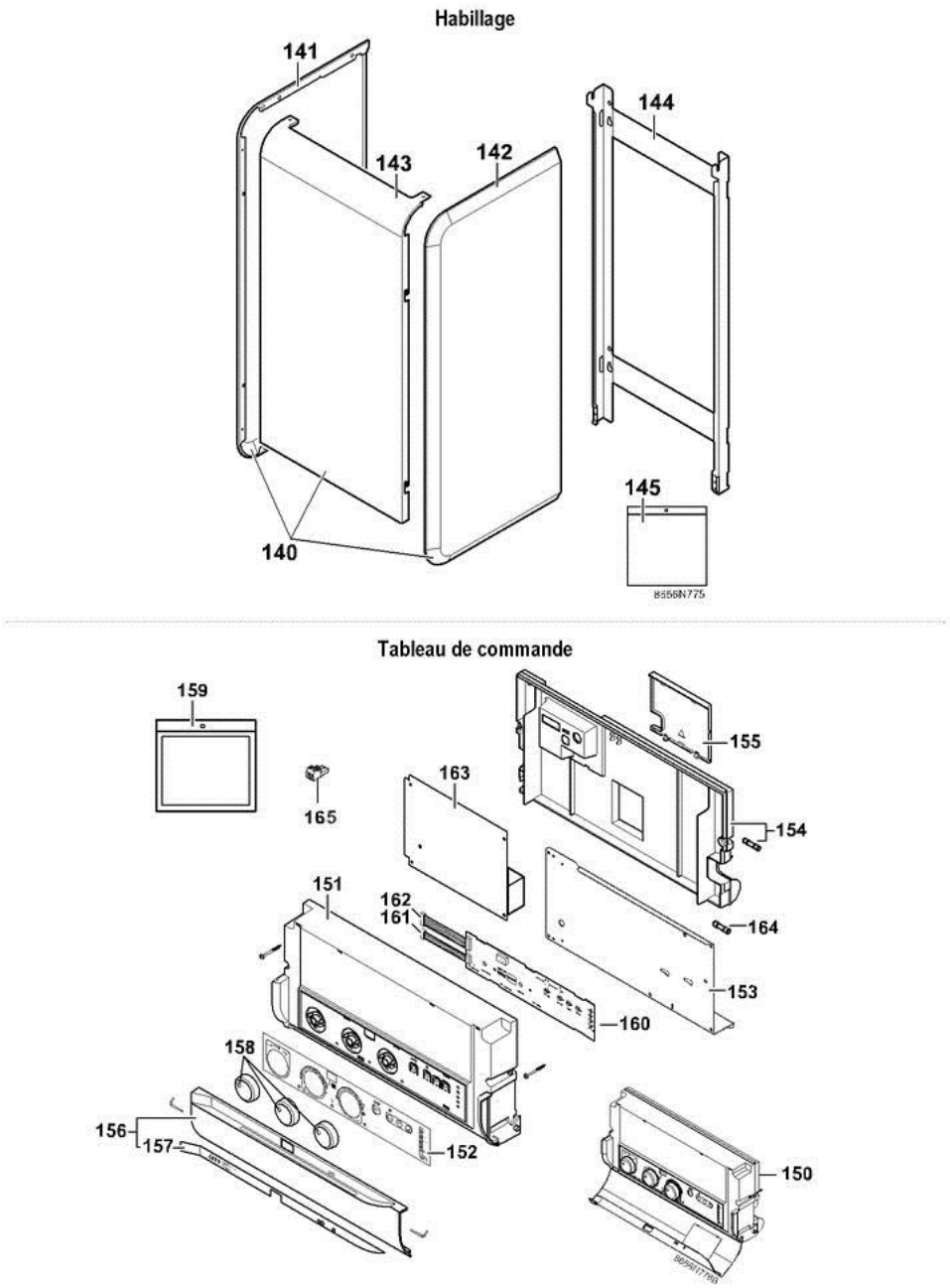

Pieces-Rechanges-Chaudieres.fr

De Dietrich

raccordement à flux forcé (ventouse)

CITY 2.24/II FF - CITY 2.28/II FF

Réf.	Référence	Description	Qté	Tarif	Remarques
140	86668541	HABILLAGE CPL FF	1		
141	86668549	PANNEAU LAT. GAUCHE CPL	1		
142	86668550	PANNEAU LAT. DROIT CPL	1		
143	86668551	PANNEAU AV. CPL CHEMINEE	1		
144	86661517	DOSSERET ASSEMBLE	1		
145	86665536	SACHET VISSERIE CHAUDIERE	1		
150	86668811	TABL CDE 2.24/II FF CPLT - 2.28 FF CPLT	1		
151	97525362	FACADE TABLEAU COMM.PREM.	1		
152	96559151	PEAU FACADE	1		
153	86668812	SUPPORT CARTES PREMONTE	1		
154	86665545	COUVERCLE ARRIERE CPL	1		
155	97525312	COUVERCLE RACCORD.	1		
156	86665765	VOLET PREMONTE CITY/II	1		
157	96559121	PEAU VOLET AQUATRONIC	1		
158	86665547	BOUTON DE REGLAGE CITY	1		
159	86665548	KIT ACCESSOIRE TABLEAU	1		
160	88065512	CARTE AFFICHAGE	1		
161	88064808	BRETELLE DE RACCORD. 10PT	1		
162	88064809	BRETELLE DE RACCORD. 14PT	1		
163	88065554	CARTE UC CITY	1		
164	96547000	FUSIBLE 4A	1		
165	86664992	CONNECTEUR LMI 2PT MONTE TAM	1		

Pieces-Rechanges-Chaudieres.fr

De Dietrich

raccordement à flux forcé (ventouse)

CITY 2.24/II FF - CITY 2.28/II FF

Pièces détachées	*Vue Principale*

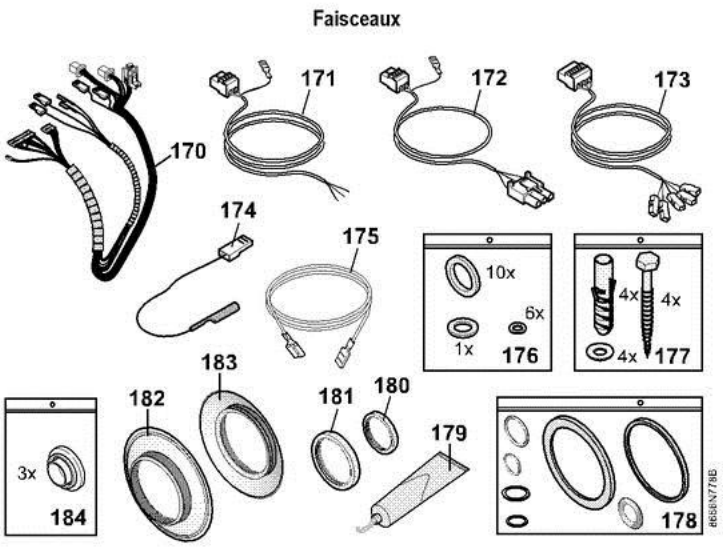

Pieces-Rechanges-Chaudieres.fr

De Dietrich

raccordement à flux forcé (ventouse)

CITY 2.24/II FF - CITY 2.28/II FF

Réf.	Référence	Description	Qté	Tarif	Remarques
170	86664973	FAISCEAU BASE CONFORT+ FF	1		
171	86664978	CABLE D'ALIMENTATION	1		
172	86664979	CABLE CS + VENTILATEUR FF	1		
173	86664981	CABLE ALIM + VIT POMPE	1		
174	86664977	CABLE SONDE DIONISATION	1		
175	86664929	FIL DE MISE A LA MASSE	1		
176	86665565	JOINTS PLATINE (SACHET)	1		
177	86665566	SACHET FIXATION DOSSERET	1		
178	86665756	JOINTS CHAUDIERE CITY II (SET)	1		
179	97310700	GRAISSE POUR JOINT TORIQUE	1		
180	95013122	JOINT VENTOUSE DIA.60MM	1		
181	95013123	JOINT VENTOUSE DIA.100MM	1		
182	95317550	ROSETTE INTERIEURE	1		
183	95317551	ROSETTE EXTERIEURE	1		
184	85175538	CAPUCHON SILICON (3X)	1		