pieces-rechanges-chaudieres.fr

Chaffoteaux

LISTE DE PIECES

03/06/2016

Produit	3070009 - 50 PRESTIGE VT TP M 1200W
Modèle	50-65L VERTICAL BLINDEE
Marque	CHAFFOTEAUX
Date	27/03/2012

pieces-rechanges-chaudieres.fr

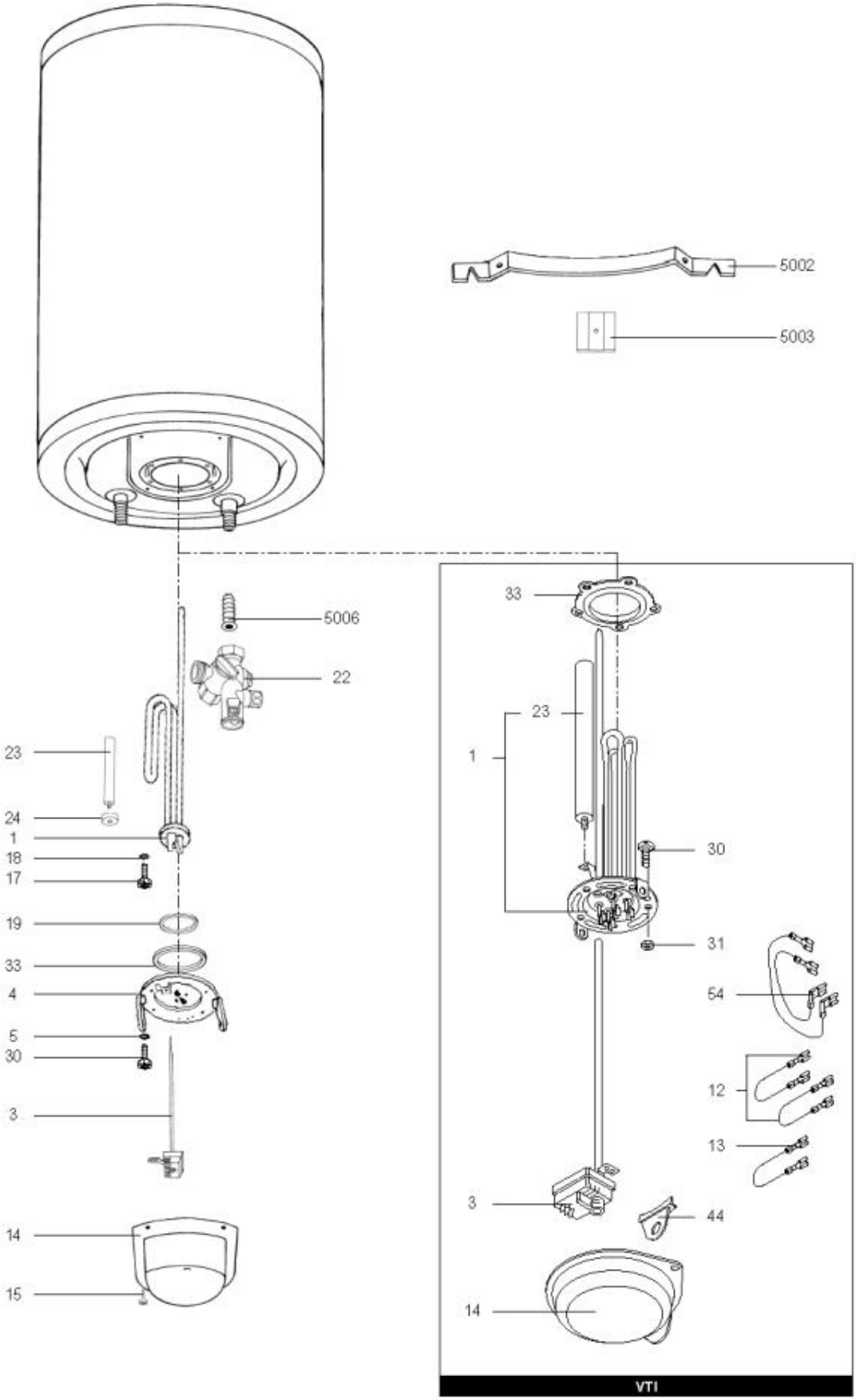

R8205385

pieces-rechanges-chaudieres.fr

Table	C

Rep.	Référence	ALIAS	Désignation	Remplacé par	Date début	Date fin	Multiple de vente	Tarif Public Unitaire HT
1	61401776		RESISTANCE BLINDEE 1200W		03/05		1	
3	691219		THERMOSTAT TBS L.300				1	
4	61316489		CONTRE BRIDE		12/04		1	
5	60072541		RONDELLE PLATE D : 16-9-1.5				5	
14	61006769		CAPOT				1	
15	60077024		VIS AUTOPERCEUSE D: 4.2-13				5	
17	60005799-13		VIS HS M 6-12				10	
18	60013183-03		RONDELLE EVENTAIL D: 6				10	
19	65402015		JOINT TORIQUE (TP CUIVRE)				1	
22	60077063		GROUPE DE SECU. 15/21 OU 20/27				1	
23	61316488-01		ANODE D:21,3 L:275 M5-M8		12/04		1	
24	61306237		JOINT ANODE				1	
30	61005231		VIS H M8-14				10	
33	60071829		JOINT BRIDE D:121.3-105-7.1				1	
5002	912006		PATTE MURALE D:470-505-560		08/03		1	
5003	61005700		CALE				1	
5006	61006507		INSERT 1/2 G				1	