pieces-rechanges-chaudieres.fr

Chaffoteaux

LISTE DE PIECES

11/05/2016

Produit	3000370 - CHA 100 HORB 560 THER MO EU
Modèle	100L HORIZONTAL BLINDEE
Marque	CHAFFOTEAUX
Date	05/11/2015

pieces-rechanges-chaudieres.fr

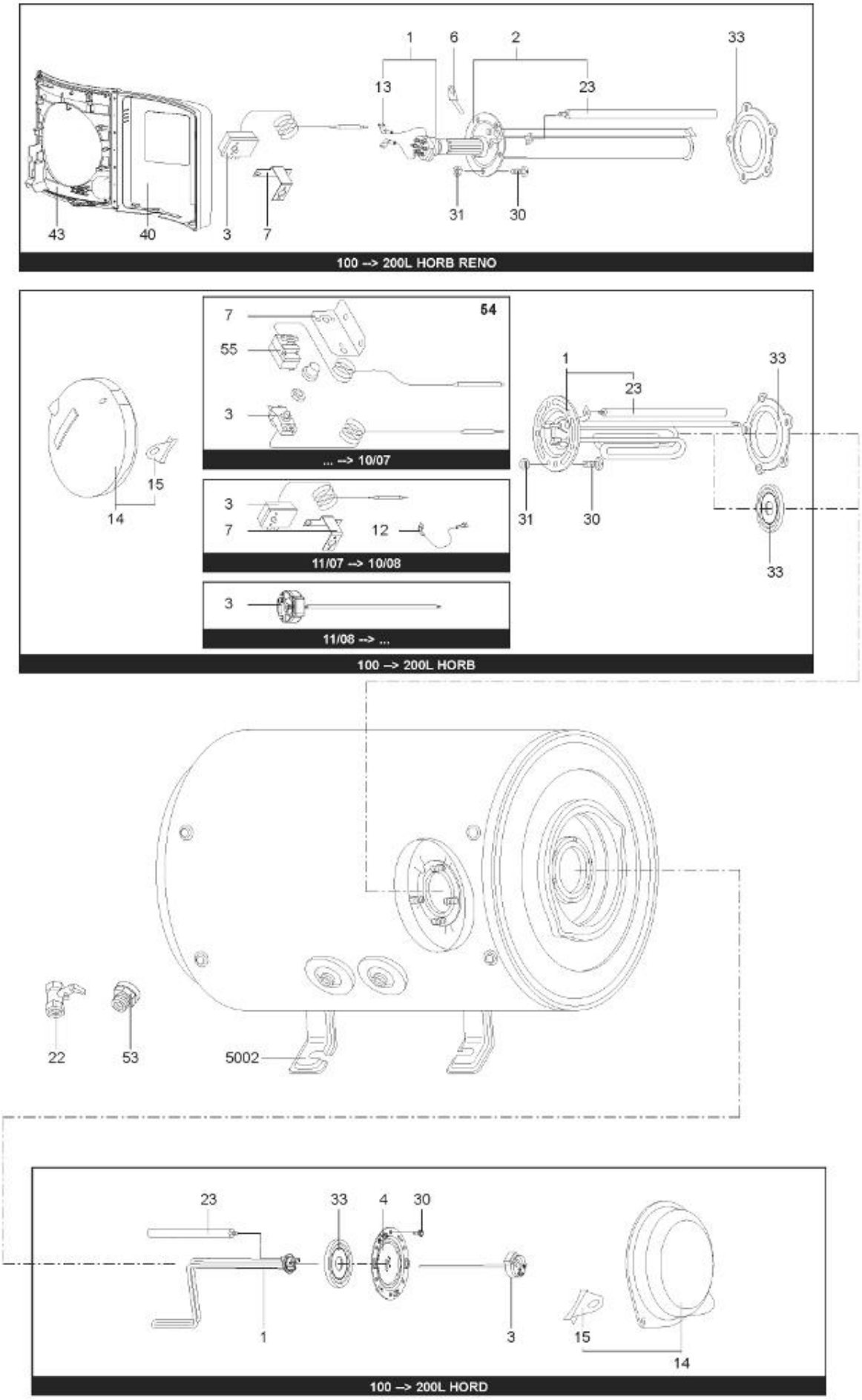

R8208252

pieces-rechanges-chaudieres.fr

Table	**HORIZONTAL**

Rep.	*Référence*	*ALIAS*	*Désignation*	*Remplacé par*	*Date début*	*Date fin*	*Multiple de vente*	*Tarif Public Unitaire HT*
1	60002698		RESISTANCE BLINDEE 2000W + ANODE				1	
3	60001263		THERMOSTAT A CANNE L:450		11/08		1	
14	60002693		CAPOT				1	
15	60002702		SUPPORT PASSE-CABLE				1	
23	60000797		ANODE D:25.5 L:440 M8				1	
30	918001		VIS M8X25				1	
30	918064		VIS DE FIXATION EMBASE M 8-20				1	
31	918004		ECROU FIXATION EMBASE M8				1	
33	60002699		JOINT BRIDE IAT. Ø105				1	
53	926195		RACCORDS DIELECTRI. 3/4-75 A 300L KIT				1	
5002	290280		SUPPORT MURAL		10/07		1	