Pieces-Rechanges-Chaudieres.fr

ZGHRI.0105-ZGHRI.0106-ZGHRI.0161-ZGHRI.0170

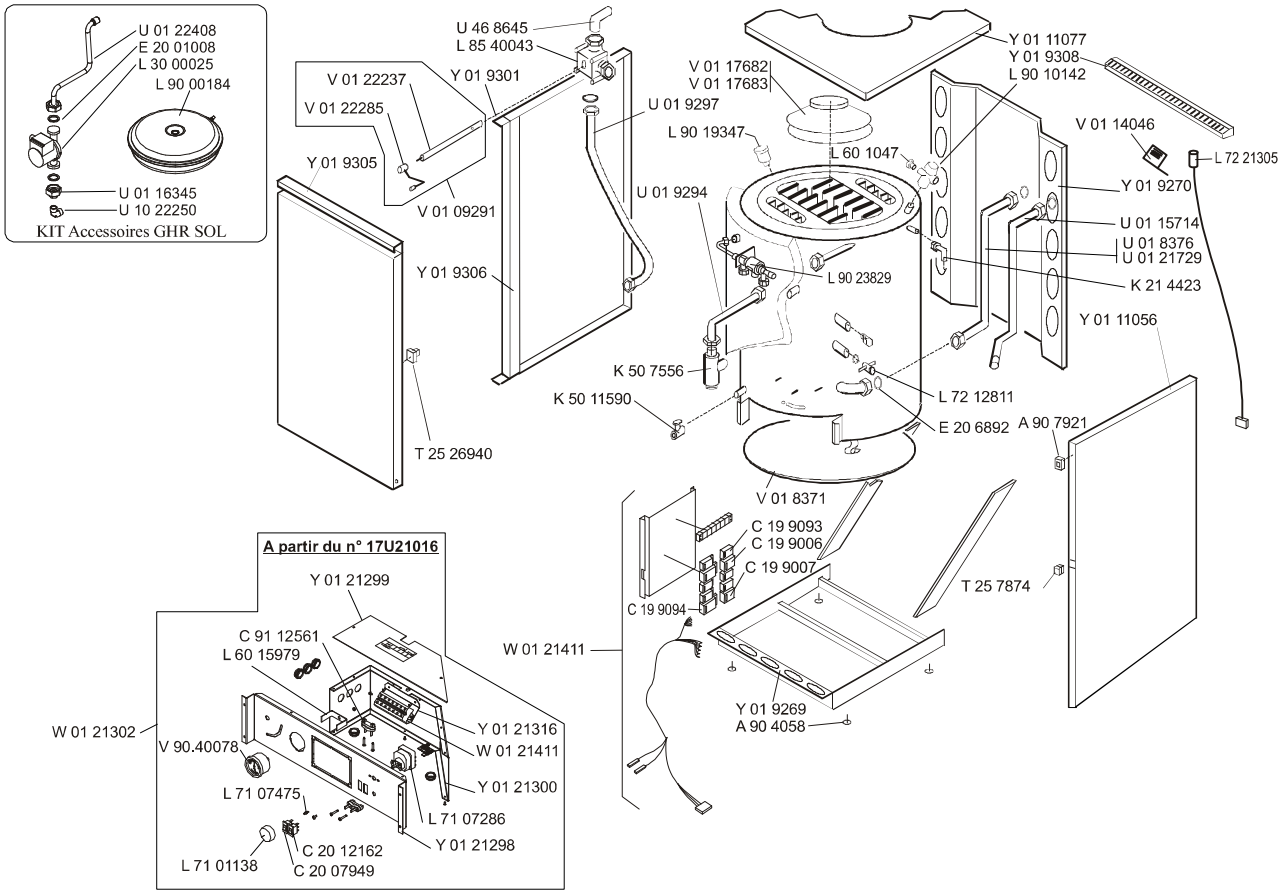

GHR 23-30 C/S IONISATION SOL CHEMINÉE

GEMINOX CHAUDIERES

	REF : 87168000250 CIRCULATEUR UPS 25/50-18 0-1 (Kit accessoires GHR SOL)
	REF : 87168001840 VASE EXPANSION 10L FEM3/8 CIRCUL PLAT (Kit accessoires GHR SOL)
	REF : 87168010470 SOUPAPE DE RETENUE M/F:1/4
	REF : 87168011380 BOUTON THERMOSTAT NOIR
	REF : 87168040580 VERIN FIXE RILSAN D.40 NOIR (M10X25)
	REF : 87168044230 RACCORD EQUERRE LAITON R562 3/8-12 5620312
	REF : 87168068920 JOINT QUALITE AFM34 D.18,6x12 ép. 2 mm
	REF : 87168072860 THERMOSTAT EGO 25/90 TRIPOLAIRE
	REF : 87168079210 BUTEE CAOUTCHOUC T12A (A LONGUE QUEUE)
	REF : 87168079490 INTER INV UNIPOLAIRE NOIR/NOIR
	REF : 87168083710 REFLECTEUR GHR
	REF : 87168083760 TUBE ECS GHR
	REF : 87168086450 COUDE MM3/4 GRIS
	REF : 87168090060 CONNECTEUR WIELAND ST18 MAL4PTS SIMP COMPLET N
	REF : 87168090070 CONNECTEUR WIELAND ST18 FEM4PTS SIMP COMPLET N
	REF : 87168090940 CONNECTEUR WIELAND ST18 FEM3PTS SIMP COMPLET N
	REF : 87168092970 TUBE RECYCLAGE GHR SOL
	REF : 87168093060 COTE GGHR/C SOL+M120 SO L+COTES DG GHRS SOLBL

Pieces-Rechanges-Chaudieres.fr

	REF : 87168101420 SOUPAPE SECU 3BAR NF MAL1/2-FEM1/2-MANO1/4
	REF : 87168103060 RONDELLE CACHE KLICSON NEOPRENE ADHESIF
	REF : 87168103430 VANNE A SPHERE M1/4-F1/4
	REF : 87168115900 ROBINET VIDAN AV BOUCHON M1/2-M3/4
	REF : 87168121620 INTER UNIPOLAIRE NOIR/LUMINEUX VERT
	REF : 87168125610 SERRE-CABLE PA 6.6 NATUREL
	REF : 87168128110 KLICSON 90 REARM MANU (R) (ANCIENNE VERSION)
	REF : 87168140460 SUP.SECU.ANTI-REF PLIE GHR
	REF : 87168149630 CABL BLOC GAZ S/TRAITE GHR 23/30 I
	REF : 87168157140 TUBE GAZ GHR 23/30 SOL à partir des numéros N° U 24101 (GHR 23 I SOL), N° U 25683 (GHR 30 I SOL)
	REF : 87168159790 ETRIER THERMOMANO cf. W01.21302
	REF : 87168163450 RACCORD UNION CIRCU F3/4 (Kit accessoires GHR SOL)
	REF : 87168176820 ANTI REFOULEUR GHR23 MUR EMBALLE
	REF : 87168193470 PURGEUR AUTO. 3/8 AV VALVE ISOLEMENT
	REF : 87168213050 THERMOSTAT RANCO LM7 100 °C O-6° (R) (cf. W01.21302)
	REF : 87168224080 TUBE CIRCULATEUR BLANC KIT GHR SOL (Kit accessoires GHR SOL)

Pieces-Rechanges-Chaudieres.fr

	REF : 87168238290 DISCONNECTEUR C.B DOUBLE ISOLEMENT
	REF : 87168269400 PENE PARTIE MALE REF : DCS-4
	REF : 87168269410 GACHE PARTIE FEMELLE REF : DCS-7
	REF : 87168316140 VIS BUTEE THERMOSTAT M4x5 LAITON
	REF : 87168400430 VANNE LAITON MUT 3 VOIES
	REF : 87168400780 KIT THERMOMANO + SOUPAPE
	REF : 87229359120 JT.CIRCULATEUR (X10) (Kit accesssoires GHR SOL)