Pieces-Rechanges-Chaudieres.fr

ZCQS0.0132-ZCQS0.0143

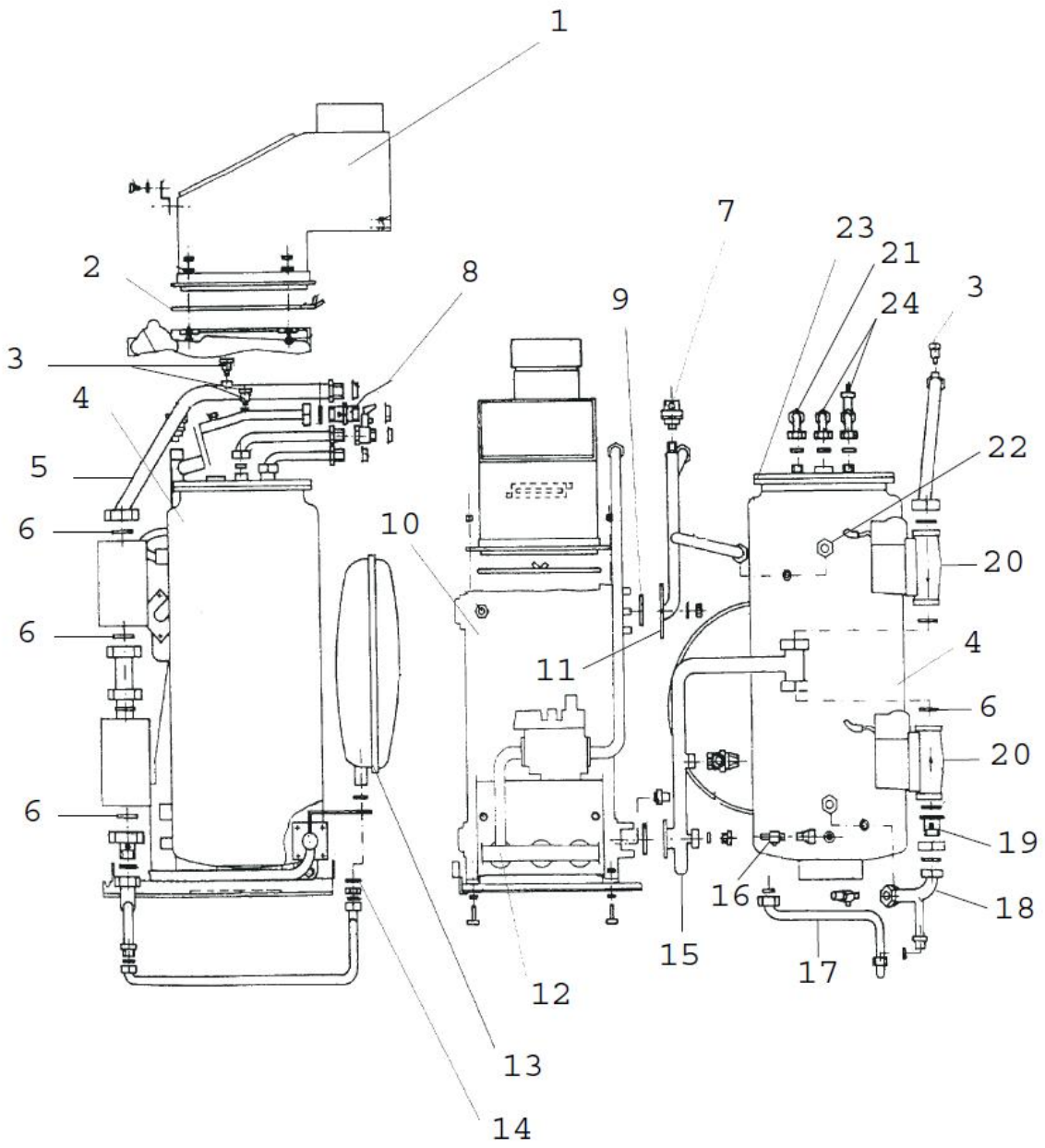

EQUALINE 32 B50 - 43 B50 CHEMINÉE

GEMINOX CHAUDIERES

Pieces-Rechanges-Chaudieres.fr

ZCQS0.0132-ZCQS0.0143

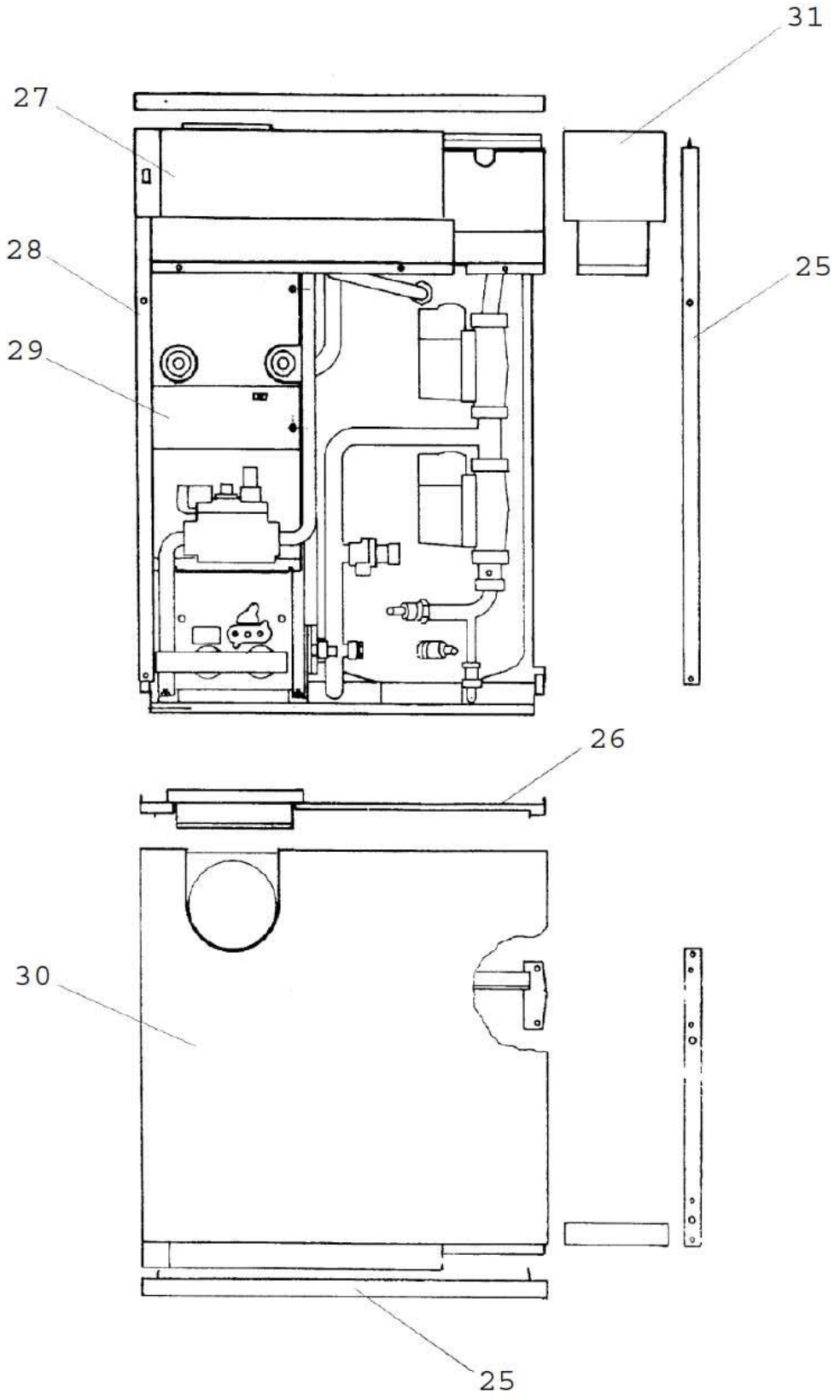

EQUALINE 32 B50 - 43 B50 CHEMINÉE

GEMINOX CHAUDIERES

Pieces-Rechanges-Chaudieres.fr

1	REF : 87168220860 ANTI-REFOULEUR 5EL POUR EQUALINE - 214 102 (5 éléments)
1	REF : 87168220870 ANTI-REFOULEUR 4L POUR E QUALINE - 214 101 (4 éléments)
3	REF : 87168220790 PURGEUR AUTO. 1/8 REF:4
4	REF : 87168217610 BALLON EMAILLE 50L EQUALINE
5	REF : 87168263160 TUBE RET. CHAUFFAGE EQUALINE 32/43B50
6	REF : 87168263770 JOINT D.45x33x4 EQUALINE
7	REF : 87168246350 PURGEUR AUTO WATTS AVEC VALVE ISOLEMENT
8	REF : 87168220770 CLAPET ANTI-RETOUR REF:440177 PENSOTTI
9	REF : 87168221100 JOINT DEP/RET. CHAUFFAGE REF:400103 PENSOTTI
12	REF : 87168299470 BRULEUR COMPLET 5 RAMPES TAV 41-145 EQU.32
13	REF : 87168220830 VASE EXPANSION 10L POUR EQUALINE
14	REF : 87168221070 RONDELLE VASE EXP. D.28 REF:913454 PENSOTTI
16	REF : 87168220490 ROBINET VIDANGE BALLON 1/4 REF:410461 PENSOTT
17	REF : 87168263150 FLEXIBLE EQUALINE 32/43B50
18	REF : 87168263140 TUBE RET. BALLON EQUALINE 32/43B50
19	REF : 87168220780 CLAPET ANTI-RET.SANIT. REF:440181 PENSOTTI
20	REF : 87168304170 CIRCULATEUR UPS 25-30 130 IP42 EQUALINE
21	REF : 87168263180 TUBE ENT/SORT. SANITAIRE EQUALINE 32/43B50

Pieces-Rechanges-Chaudieres.fr

22	REF : 87168260860 DOIGT DE GANT 550mm AQUASTAT BALLON 32B50
23	REF : 87168233060 JOINT TRAPPE VISITE EQUALINE
24	REF : 87168263190 TUBE CIRCUL. SANITAIRE EQUALINE 32/43B50
25	REF : 87168228710 COTE DROIT - 234 725 EQUALINE 22 A 43 B50
25	REF : 87168228850 FACADE - 234 882 EQUALINE 53-63 32/43B50
28	REF : 87168228700 COTE GAUCHE 234 726 EQUALINE 22 A 43 B50
30	REF : 87168228800 DESSUS EQUALINE 32 B50 - 234891
30	REF : 87168228810 DESSUS EQUALINE 43 B50 -234892
31	REF : 87168233150 CACHE PLASTIQUE EQUALINE 53/63 32/43B50