Pieces-Rechanges-Chaudieres.fr

ZTIC4.0120-ZTIC4.0220 - (AV)

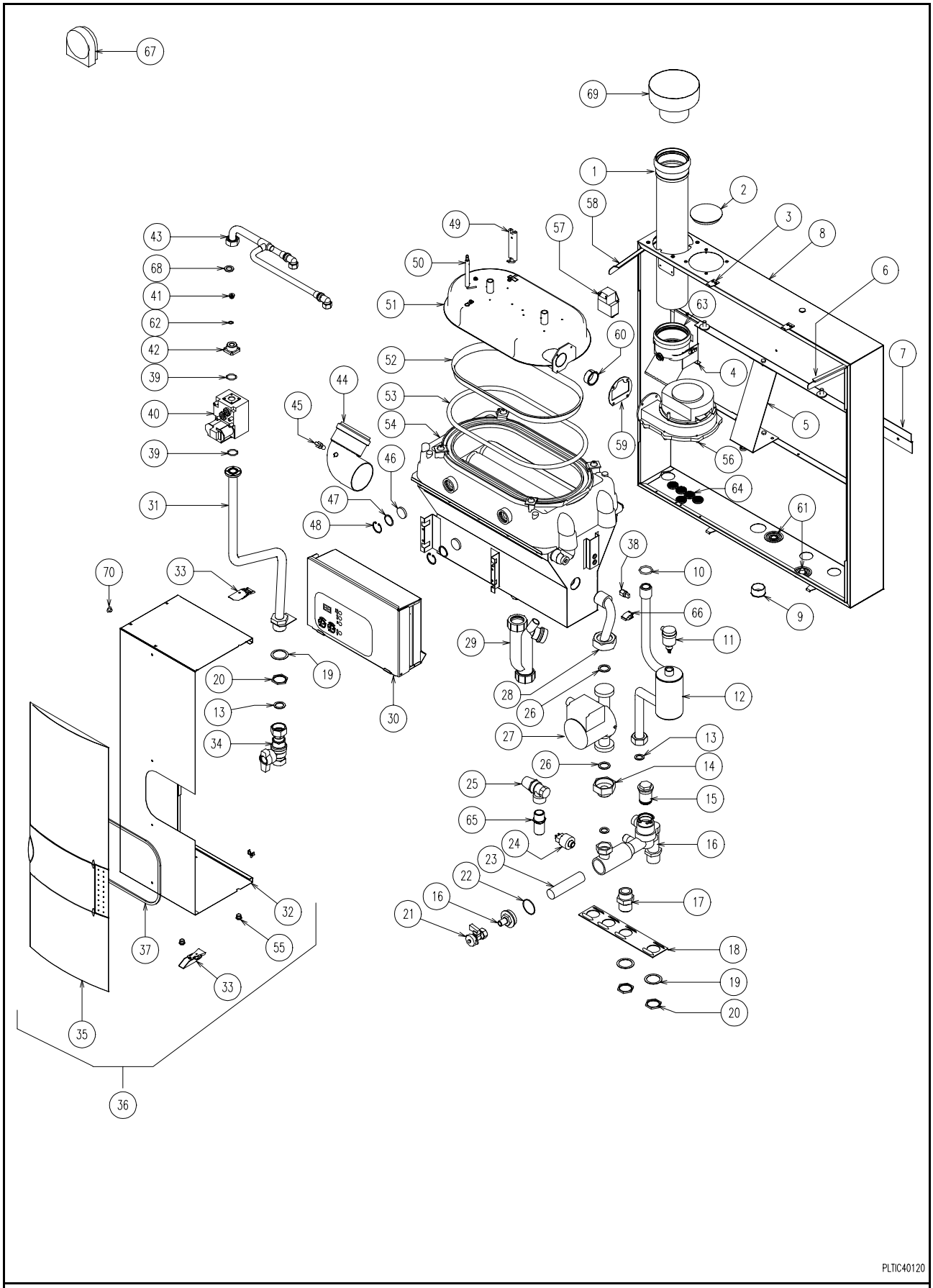

THRI 10-50 C jusqu'au numéro N° SEM. 48/04

GEMINOX CHAUDIERES

Pieces-Rechanges-Chaudieres.fr

1	REF : 87168106370 TUBE D.80 LG445 1 EMBOIT PPtl TRANSLUCIDE
2	REF : 87168236240 BOUCHON
3	REF : 87168141390 CROCHET DE BRIDAGE (CHASSIS)
6	REF : 87168182330 CONSOLE DROITE PLIEE GALVANISEE
7	REF : 87168319630 PATTE D'ACCROCHAGE MURALE (MODELES S/35-50)
8	REF : 87168334700 KIT CHASSIS EQUIPE 10-50 THISION/THRi/THI/THR
9	REF : 87168241090 BOUCHON PE NOIR D.1-5/16 (CREUX)
10	REF : 87168010050 JOINT TORIQUE ETHYL/PROP D.29,32X3,6 70 SHORE
11	REF : 87168246350 PURGEUR AUTO WATTS AVEC VALVE ISOLEMENT
12	REF : 87168204190 BLOC DEPART GRIS THR 10-50
13	REF : 87168038890 JOINT QUALITE AFM34 D.30 x 21 x ep:3 mm
14	REF : 87168197920 REDUCTION MALE FEM M1/F1 1/2
15	REF : 87168241590 BOUCHON EN LAITON + 2 JOINTS TORIQUES
16	REF : 87168289830 BLOC RET.CHAUFFAGE THR (SAV)
17	REF : 8716852950
18	REF : 87168239990 PATTE BLOCAGE CHAUF. SANITAIRE
19	REF : 87168214910 RONDELLE DE PROTECTION 1
20	REF : 87168214520 CONTRE-ECROU LAITON 1
21	REF : 87168244730 ROBINET DE VIDANGE BLOC RETOUR(SAV)

22	REF : 87168244960 JOINT O'Ring 060025008 DIAMETRE.INT 39,45x1,78
23	REF : 87168244950 FILTRE RETOUR CHAUFFAGE INOX Z50025002 26,8x110
24	REF : 87168351520 TRANSMETTEUR DE PRESSION HUBA TYPE 505.99036
24	REF : 87168351560 KIT REMPLACEMENT CAPTEUR IMIT PAR HUBA
25	REF : 87168505150 SOUPAPE DE SECURITE EAU
26	REF : 87229359120 JT.CIRCULATEUR (X10)
27	REF : 87168186770 CIRCULATEUR GRUNDFOS UPS25.80.180-3H -230V
28	REF : 87168195650 ENTRE COLLECTEUR BLANC THR 10-50
29	REF : 87168236550 SIPHON
30	REF : 87168329650 SOCLE PLIE EBU 120
31	REF : 87168507610 LIGNE GAZ - C / SEP VAN SIT (R)
32	REF : 87168359650 JAQUETTE MONO.BLANCHE THRi S/10-50C SAV
33	REF : 87168318750 SAUTERELLE VERROUILLABLE (SANS GACHE) Acier
34	REF : 87168360840 VANNE GAZ A SPHERE (R) ECROU TOURNANT 1-M3/4
35	REF : 87168328340 BANDEAU ENJOLIVEUR GRIS THISION
36	REF : 87168328430 JAQUETTE ASSEMBLEE BLANC THISION/THRi/THI 10-50C
37	REF : 87168321140 JOINT D'ETANCHEITE ENTRE BANDEAU/COFFRET
38	REF : 87168314700 SONDE NTC SENSOR M5 - HEX 14 10KOHM 25°C
39	REF : 87168106070 JOINT TORIQUE BRIDE GAZ

40	REF : 87168336160 KIT VANNE GAZ CABLE SIT
40	REF : 87168373220 KIT VANNE GAZ CABLE SIEMENS VGU 87
41	REF : 87168316040 OPERCULE GAZ D.6,4 mm
42	REF : 87168337740 BRIDE G3/4 POUR VANNE GAZ SIT
43	REF : 87168315630 TUBE GAZ AU BRÛLEUR (MODELES 35 / 50) (R)
44	REF : 87168314980 COUDE 90° (Ø80)
45	REF : 87168314960 SONDE NTC SENSOR D.9,5-M12x20 10KOHM
46	REF : 87168319900 VISE FLAMME < 5970 312 000 893
46	REF : 87168523260 > 5970 312 000 893
47	REF : 87168006920 RONDELLE ELASTIQUE INOX A2 -D30,4x25,5x0,3
48	REF : 87168010510 CIRCLIPS INTERIEUR D.30 ZINGUE BLANC
49	REF : 87168166730 ELECTRODE ALLUM COURTE ANTI-PARASITEE COSSE 2,8 (prévoir silicone haute température-87168187270)
50	REF : 87168129500 ELECTRODE IONISA COURTE 20 (prévoir silicone haute température-87168187270)
51	REF : 87168242780 KIT BRULEUR GN/GP THR 10-50C
52	REF : 87168320030 JUPE DE BRULEUR (MODELES 35 / 50)
53	REF : 87168265730 ANNEAU TRESSE DE VERRE D.10 ; LG:1060 mm ;750°C
54	REF : 87168315600 CORPS DE CHAUFFE INOX THISION 10-50C

Pieces-Rechanges-Chaudieres.fr

56	REF : 87168314640 VENTILATEUR MVL RG128
57	REF : 87168314660 TRANSFO.ALLUM. ANSTOSS ZAG 2XV 01
58	REF : 87168182340 CONSOLE GAUCHE PLIEE GALVANISEE
59	REF : 87168354460 JOINT D'ETANCHEITE VENTILATEUR
60	REF : 87168224400 BAGUE D'AIR LAITON D.310 LP 16 (POUR REGLAGE PROPANE G 31)
61	REF : 87168236540 JOINT À SOUFFLET
62	REF : 87168034240 JOINT TORIQUE Ø 8X2
63	REF : 87168203660 COUDE D.80 45° EQUIPE (PRISE 1/4)
64	REF : 87168030710 PASSE-FIL SAREL
65	REF : 87168135790 MAMELON EN LAITON 3/4
66	REF : 87168314710 SONDE A CLIPPER POUR D.22
67	REF : 87168323030 KIT SONDE EXT.QAC34/101 THRi
68	REF : 87168038900 JOINT QUALITE AFM34 D.24 X 17 X 3
69	REF : 87168118690 MANCHETTE REDUCTION ALU FEM139-MAL80 EXCEN CONIQ
70	REF : 87168190590 BOUCHON BLANC Ø9