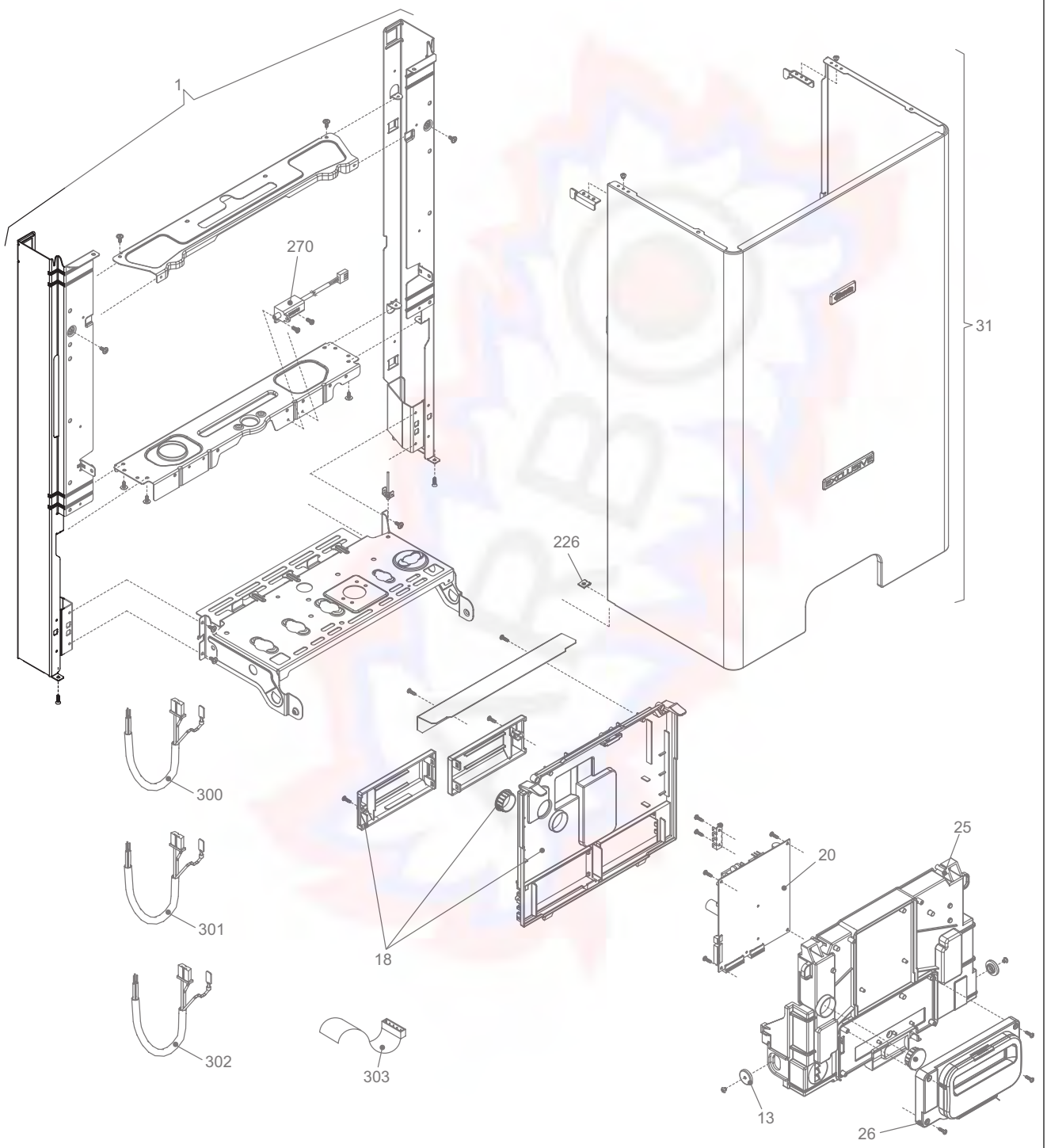
1
270
31
226
300
301
302
303
18
25
20
13
26

TELAIO					TAVOLA 1
POS.	**Descrizione**	**26 CSI/AR**	**30 CSI/AR**	**32 CSI/AR**	**30 RSI/AR**
1	**Assieme telaio**	**R01005360**	**R01005361**	**R01005361**	**R01005361**
13	Perno rotazione cruscotto	R10023044	R10023044	R10023044	R10023044
18	Copertura parti elettriche	R10025843	R10025843	R10025843	R10025843
20	Scheda gestione AB01A	R10025845	R10025845	R10025845	R10025845
25	Copertura ant. parti elettriche	R10025842	R10025842	R10025842	R10025842
26	Pannello comandi (Versione CSI)	R10025841	R10025841	R10025841	R10026238
26	Pannello comandi (Versione CSI AR)	R10027674	R10027674	R10027674	R10027677
31	Mantello	R10025847	R10026113	R10026113	R10026113
226	Molletta	R5128	R5128	R5128	R5128
270	Trasformatore accensione	R10026031	R10026031	R10026031	R10026031
300	Cablaggio morsettiera b.t. (Sino matr.xxxA15xxxxx)	R10025866	R10025866	R10025866	R10025866
300	Cablaggio morsettiera b.t. (Da matr.xxxA16xxxxx)	R10027155	R10027155	R10027155	R10027155
301	Cablaggio alimentatore	R10025869	R10025869	R10025869	R10025869
302	Cablaggio bassa tensione	R10025871	R10025871	R10025871	R10026715
303	Banda piatta per display	R10025873	R10025873	R10025873	R10025873

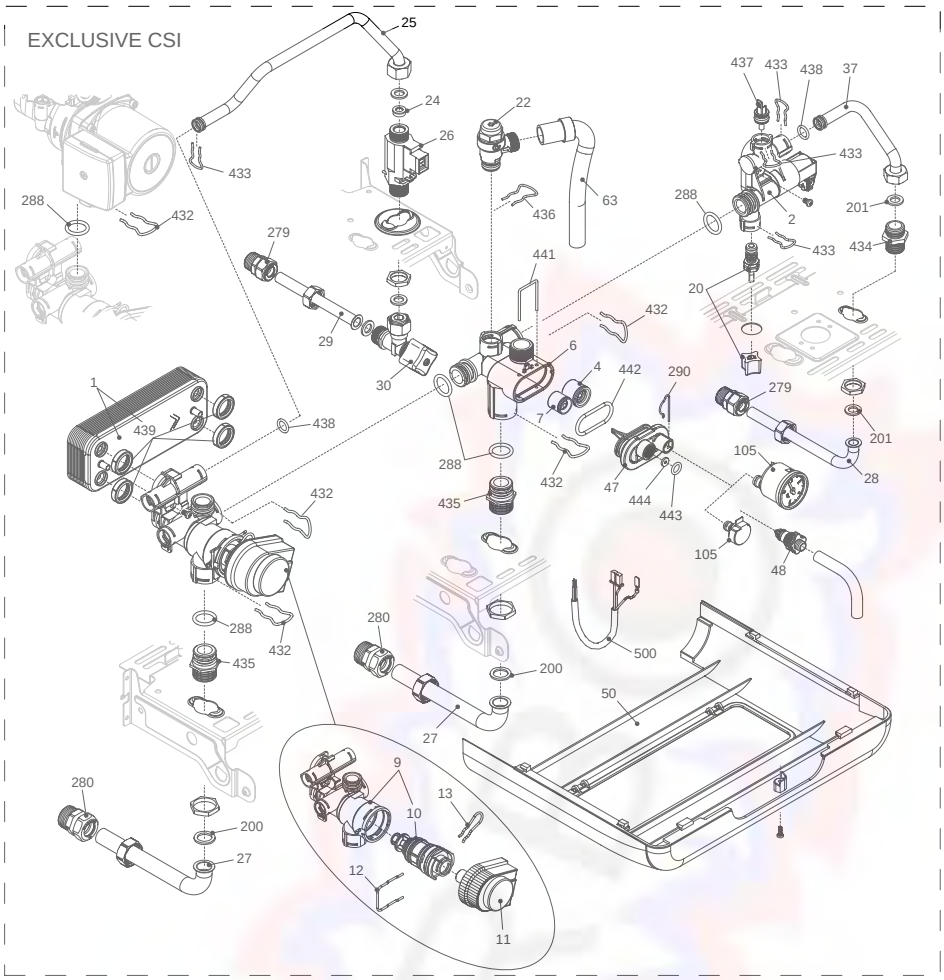
EXCLUSIVE CSI
25
24
26
22
63
436
433
288
432
279
29
30
441
432
6
4
442
290
7
1
439
438
288
432
435
47
444
443
105
28
201
279
20
433
434
201
2
437
433
438
37
433
288
105
48
432
288
432
435
280
200
27
500
50
9
10
13
12
11
280
200
27

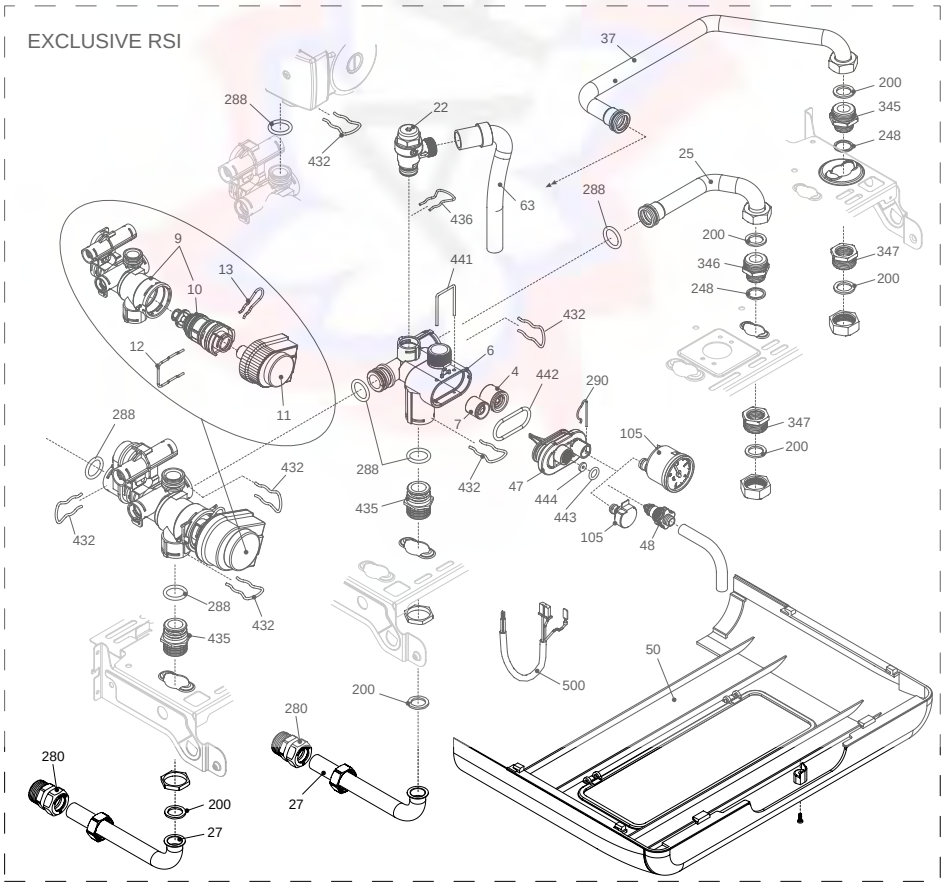
EXCLUSIVE RSI
37
200
345
248
288
432
22
63
436
25
288
200
346
248
347
200
9
10
13
12
11
441
432
6
4
442
290
7
288
432
288
432
435
47
444
443
105
48
105
347
200
432
288
432
435
50
500
200
280
27
280
200
27

POS.	Descrizione	26 CSI/AR	30 CSI/AR	32 CSI/AR	30 RSI/AR
1	Scambiatore	R8037	R1957	R1957	-
2	Raccordo caricamento aut.	R10025832	R10025832	R10025832	-
4	Valvola di non ritorno	R10025056	R10025056	R10025056	R10025056
6	Corpo by-pass	R10024641	R10024641	R10024641	R10024641
7	Valvola by-pass	R2047	R2047	R1552	R2047
9	Assieme 3 vie (Sino matr.xxxA09xxxxx)	R10026508	R10026508	R10026508	R10026778
9	Assieme 3 vie (Da matr.xxxA10xxxxx)	-	-	-	R10027343
10	Cartuccia valvola	R10025305	R10025305	R10025305	R10025305
11	Attuatore elettrico	R10025304	R10025304	R10025304	R10025304
12	Molletta fissaggio tappo	R10025450	R10025450	R10025450	R10025450
13	Molletta fissaggio attacco	R10025449	R10025449	R10025449	R10025449
20	Rubinetto di riempimento	R10025060	R10025060	R10025060	-
22	Valvola di sicurezza	R10025055	R10025055	R10025055	R10025055
24	Regolatore di flusso	R10026045	R10026041	R10026046	-
25	Rampa	R10025839	R10025839	R10025839	R10026713
26	Flussostato sanitario	R10022348	R10022348	R10022348	-
27	Rampa entrata uscita riscaldamento	R10024961	R10024961	R10024961	R10024961
28	Rampa collegamento uscita sanitario	R10024962	R10024962	R10024962	-
29	Rampa collegamento entrata sanitario	R10024963	R10024963	R10024963	-
30	Rubinetto acqua sanitaria	R1888	R1888	R1888	-
37	Rampa	R10025840	R10025840	R10025840	R10026714
47	Coperchio corpo by-pass	R10024643	R10024643	R10024643	R10024643
48	Rubinetto scarico caldaia	R10024646	R10024646	R10024646	R10024646
50	Copertura raccordi (Versione CSI)	R10025850	R10026116	R10026116	R10026116
50	Copertura raccordi (Versione CSI AR)	R10027684	R10027685	R10027685	R10027685
63	Rampa	R10025058	R10025058	R10025058	R10025058
105	Kit trasduttore di press. (Sino matr.xxxA15xxxxx)	R10025833	R10025833	R10025833	R10025833
105	Trasduttore di pressione (Da matr.xxxA16xxxxx)	R10027132	R10027132	R10027132	R10027132
200	Guarnizione	R5023	R5023	R5023	R5023
201	Guarnizione	R5026	R5026	R5026	-
248	Guarnizione	-	-	-	R5208
279	Assieme raccordo	R10025089	R10025089	R10025089	-
280	Assieme raccordo	R10025090	R10025090	R10025090	-
288	Anello	R6898	R6898	R6898	R6898
290	Molletta fissaggio rampa	R2165	R2165	R2165	R2165
345	Nipplo ottone	-	-	-	R1476
346	Nipplo in ottone	-	-	-	R1645
347	Raccordo ottone	-	-	-	R1646
384	Guarnizione	-	-	-	R5023
432	Molletta	R10024958	R10024958	R10024958	R10024958
433	Molletta fissaggio	R10024986	R10024986	R10024986	-
434	Nipple in ottone	R10024985	R10024985	R10024985	-
435	Raccordo in ottone	R10025059	R10025059	R10025059	R10025059
436	Molletta fissaggio	R10025062	R10025062	R10025062	R10025062
437	Sonda ntc rosso	R10027351	R10027351	R10027351	-
438	Anello di tenuta	R10024988	R10024988	R10024988	-
439	Guarnizione scambiatore sanitario	R10025067	R10025067	R10025067	-
441	Molletta fissaggio	R10025063	R10025063	R10025063	R10025063
442	Anello di tenuta	R10025065	R10025065	R10025065	R10025065
443	Anello di tenuta	R10025064	R10025064	R10025064	R10025064
444	Guarnizione rubinetto scarico	R10025066	R10025066	R10025066	R10025066
500	Cablaggio elettrico comando	R10025867	R10025867	R10025867	R10026862

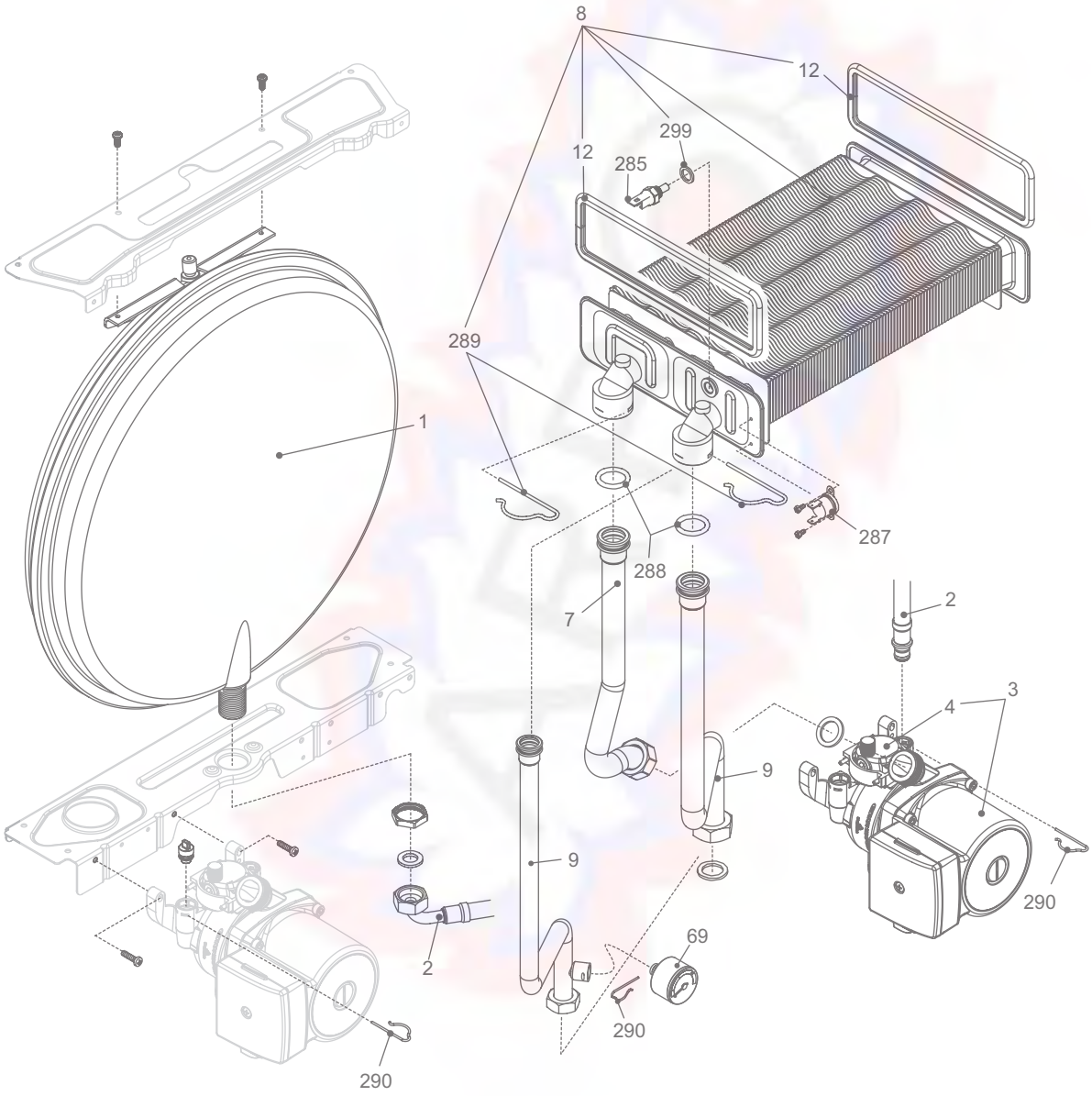
8
12
299
12
285
289
1
287
288
7
2
4
3
9
9
290
2
69
290
290

POS.	Descrizione	26 CSI/AR	30 CSI/AR	32 CSI/AR	30 RSI/AR
1	Vaso espansione	R2204	R2204	R2204	R2204
2	Rampa flessibile vaso espansione	R10025188	R10025188	R10025188	R10025188
3	Circolatore	R10024957	R10024957	R10027258	R10024957
4	Disaereatore	R10025485	R10025485	R10025485	R10025485
7	Rampa	R10025837	R10026357	R10026357	R10026357
8	Scambiatore monotermico (Versione CSI)	R10023651	R10023652	R10023652	R10023652
8	Scambitore (Versione CSI AR)	R10024301	R10023878	R10023878	R10023878
9	Rampa (Sino matr.xxxA15xxxxx)	R10025838	R10026358	R10026358	R10026358
9	Rampa (Da matr.xxxA16xxxxx)	R10026708	R10027138	R10027138	R10027138
12	Guarnizione scambiatore	R2226	R2226	R2226	R2226
69	Idrometro (Da matr.xxxA16xxxxx)	R10027135	R10027135	R10027135	R10027135
200	Guarnizione	R5023	R5023	R5023	R5023
201	Guarnizione	R5026	R5026	R5026	R5026
285	Sonda temperatura ntc	R10027352	R10027352	R10027352	R10027352
287	Termostato limite	R2258	R2258	R2258	R2258
288	Anello	R6898	R6898	R6898	R6898
289	Molletta fissaggio rampa	R2223	R2223	R2223	R2223
290	Molletta fissaggio rampa	R2165	R2165	R2165	R2165
299	Guarnizione	R10022726	R10022726	R10022726	R10022726

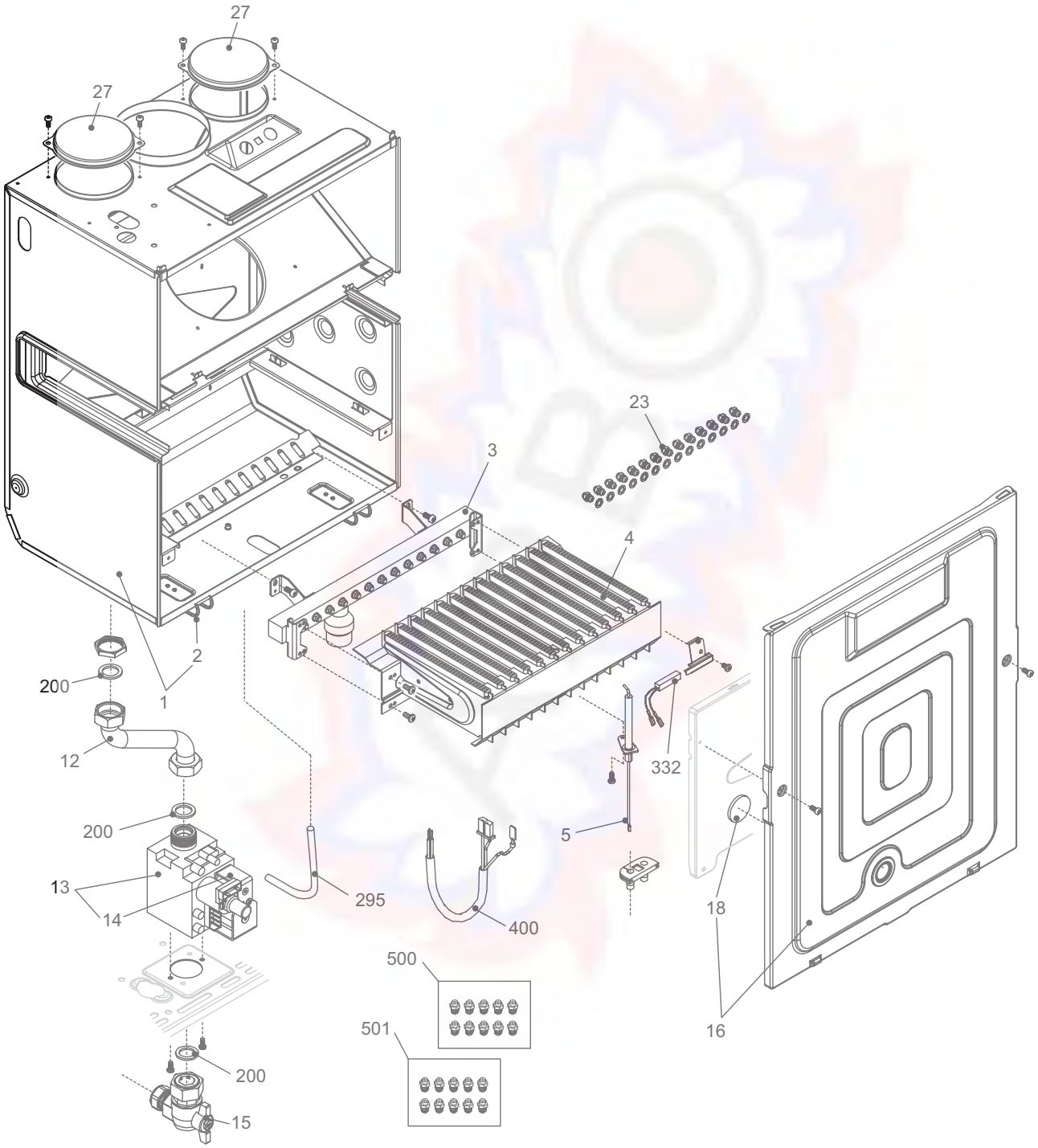
27
27
23
3
4
2
1
200
12
200
13
14
295
400
5
332
18
16
500
501
200
15

COMBUSTIONE 1					TAVOLA 4
POS.	**Descrizione**	**26 CSI/AR**	**30 CSI/AR**	**32 CSI/AR**	**30 RSI/AR**
1	**Scatola aria**	**R10025834**	**R10026352**	**R10026352**	**R10026352**
2	**Clip**	**R0442**	**R0442**	**R0442**	**R0442**
3	**Collettore MTN**	**R10024742**	**R10026350**	**R10026350**	**R10026350**
4	**Bruciatore**	**R10026102**	**R10026349**	**R10026349**	**R10026349**
5	**Candela acc. rilev.**	**R10025985**	**R10025985**	**R10025985**	**R10025985**
12	**Rampa gas**	**R10026140**	**R10026140**	**R10026140**	**R10026140**
13	**Valvola gas**	**R10021021**	**R10021021**	**R10021021**	**R10021021**
14	**Bobina EV1 / EV2**	**R10020838**	**R10020838**	**R10020838**	**R10020838**
15	**Rubinetto gas**	**R2266**	**R2266**	**R2266**	**R2266**
16	**Assieme coperchio scatola aria**	**R10024779**	**R10023928**	**R10023928**	**R10023928**
18	**Vetrino incollato**	**R10021558**	**R10021558**	**R10021558**	**R10021558**
23	**Ugello bruciatore G.P.L.**	**-**	**-**	**-**	**R2729**
27	**Tappo chiusura fori scatola aria**	**R10023805**	**R10023805**	**R10023805**	**R10023805**
200	**Guarnizione**	**R5023**	**R5023**	**R5023**	**R5023**
295	**Tubetto silicone**	**R1457**	**R1457**	**R1457**	**R1457**
332	**Termostato bruciatore**	**R10026721**	**R10026721**	**R10026721**	**R10026721**
400	**Cablaggio Valvola gas**	**R10025872**	**R10025872**	**R10025872**	**R10025872**
500	**Kit trasformazione MTN**	**R01005225**	**R01005225**	**R01005225**	**-**
501	**Kit trasformazione G.P.L.**	**-**	**R01005217**	**R01005217**	**-**
501	**kit trasformazione G.P.L (Versione CSI)**	**R01005217**	**-**	**-**	**-**
501	**Kit trasformazione G.P.L. (Versione CSI AR)**	**R01005408**	**-**	**-**	**-**

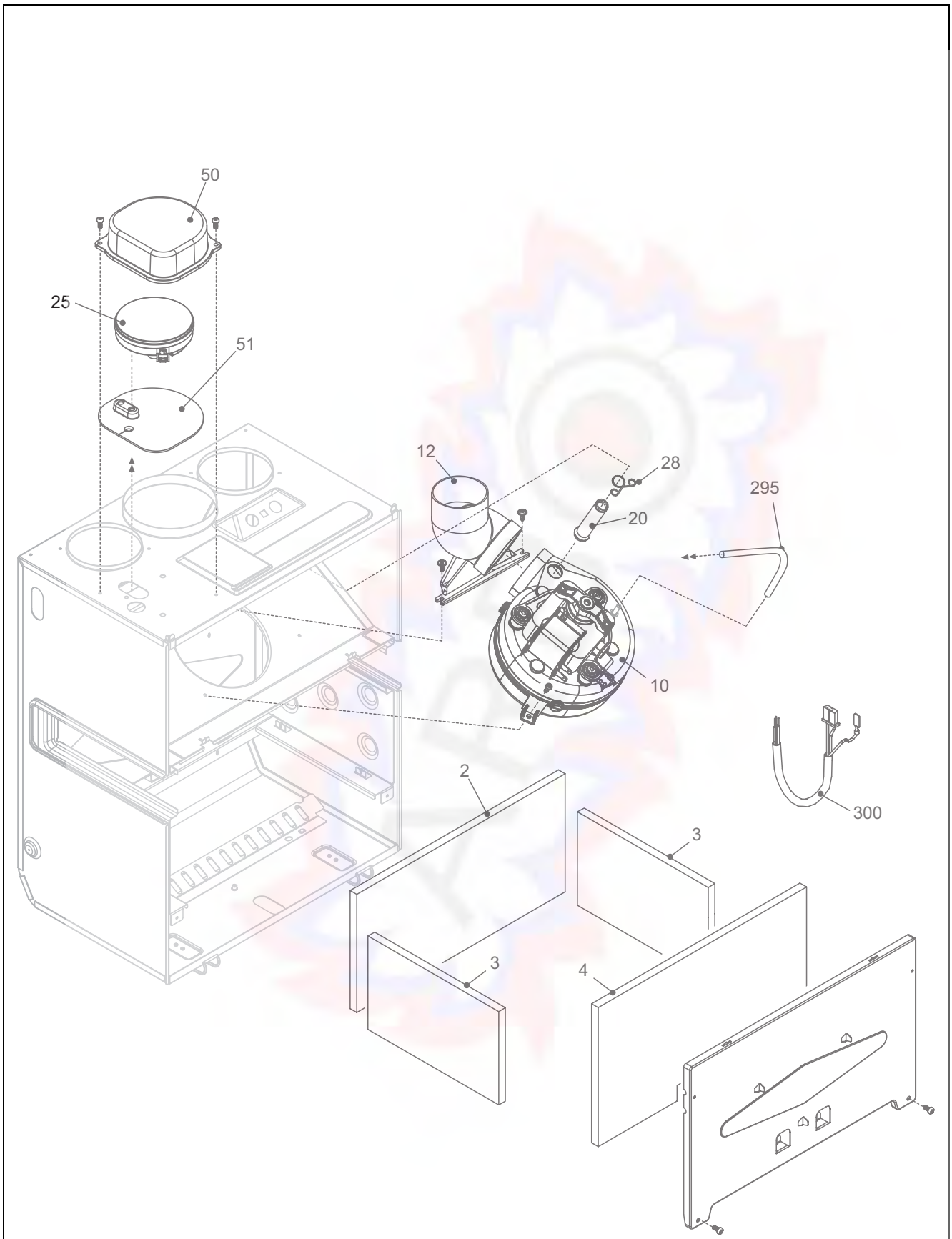
50
25
51
12
28
295
20
10
300
2
3
3
4

COMBUSTIONE 2 TAVOLA 5

POS.	Descrizione	26 CSI/AR	30 CSI/AR	32 CSI/AR	30 RSI/AR
2	Pannello isolante posteriore	R2230	R10023909	R10023909	R10023909
3	Pannello isolante laterale	R2231	R2231	R2231	R2231
4	Pannello isolante anteriore camera combustione	R2232	R10023910	R10023910	R10023910
10	Ventilatore	R10026104	R10027217	R10027217	R10027217
12	Raccordo verticale scarico fumi	R10021972	R10021972	R10021972	R10021972
20	Tubet.presa analisi fumi	R10021973	R10021973	R10021973	R10021973
25	Pressostato	R2677	R2677	R2677	R2677
28	Molletta bloccaggio	R10020626	R10020626	R10020626	R10020626
50	Coperchio pressostato	R10025835	R10025835	R10025835	R10025835
51	Guarnizione coperchio press.	R10025836	R10025836	R10025836	R10025836
295	Tubetto silicone	R1457	R1457	R1457	R1457
300	Cablaggio Combustione	R10025868	R10025868	R10025868	R10025868

MODELLO	CODICE	
	MTN	GPL
EXCLUSIVE MIX 26 CSI/AR	1100903 (1GW)	1100905 (1HW)
EXCLUSIVE MIX 30 CSI/AR	1100933 (1FY)	1100935 (1GY)
EXCLUSIVE MIX 32 CSI/AR	1100943 (1HY)	1100945 (1IY)
EXCLUSIVE MIX 30 RSI/AR	1101043 (1PZ)	-

Cod.A353 - 4 - 07/05

Beretta caldaie

IL MEGLIO ASSISTITO MEGLIO

Servizio Clienti 199.13.31.31

Assistenza Tecnica 199.12.12.12

e-mail assistenza: sat@berettacaldaie.it - www.beretta.caldaie.com

Beretta si siserva di variare le caratteristiche e i dati riportati nel presente fascicolo
in qualunque momento e senza preavviso, nell'intento di migliorare i prodotti.
Questo fascicolo pertanto non può essere considerato come contratto nei confronti di terzi.