Pieces-Rechanges-Chaudieres.fr

5. LUNA ST HTE / ZENIS ST HTE

LUNA ST DUO 3.33 HTE **HPA437333130** | **ZENIS ST DUO 3.33 HTE** **HPD437333130**

TAB 117

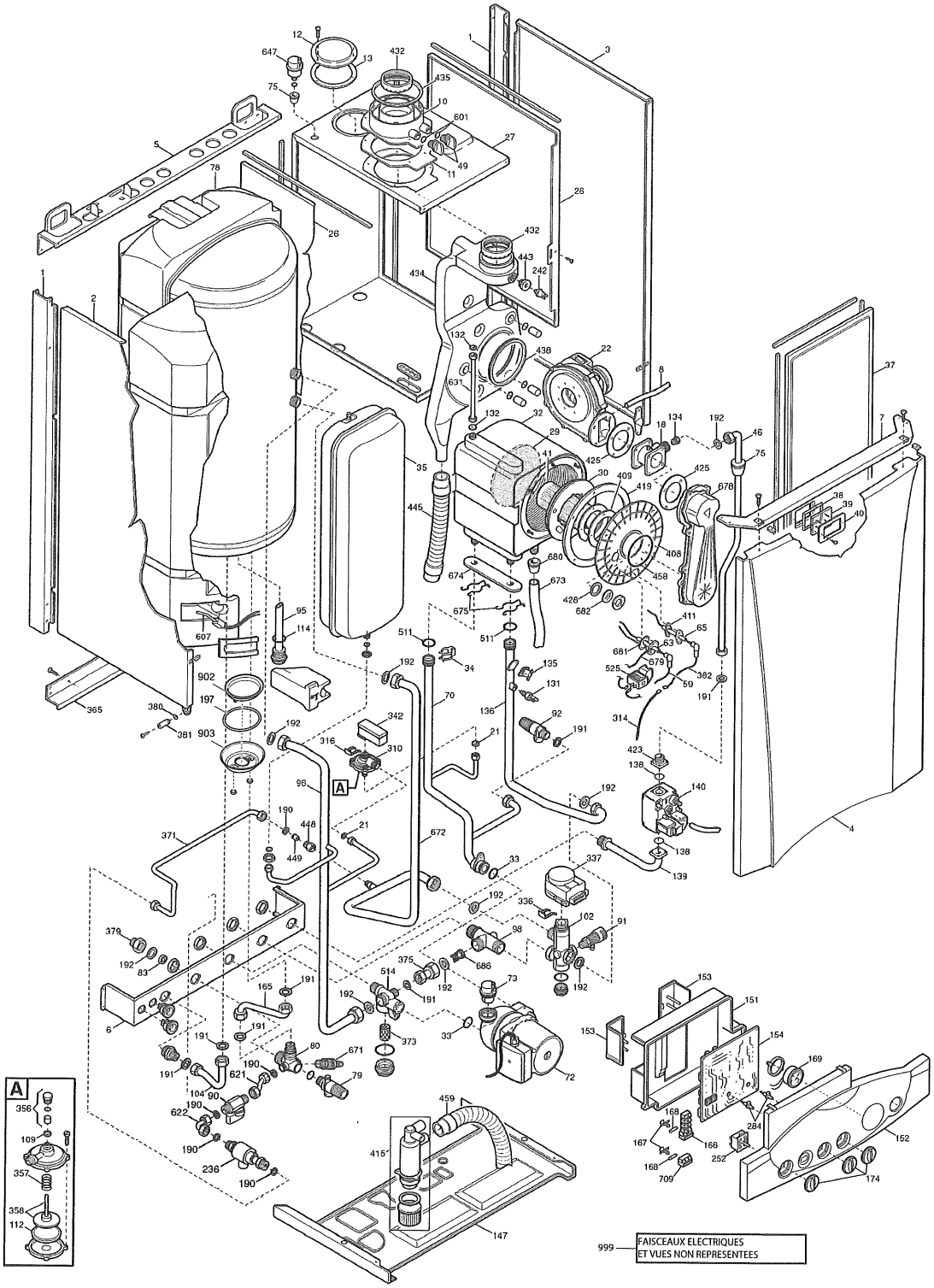

CHAPPEE
TOUT LE CHAUFFAGE

Pieces-Rechanges-Chaudieres.fr

5. LUNA ST HTE / ZENIS ST HTE

			Tab 404		Tab 446	Tab 117			
			ST 28 HTE	ST 33 HTE	ST MAX 2.33 HTE	ST DUO 3.33 HTE			
Pos	Code	Description	HLA436283220 HLE436283220	HLA436333220 HLE436333220	HLA438333220 HLE438333220	HPA437333130 HPD437333130	Jusqu'à	A partir de	Interchangeable
1	SX5116480	MONTANT LATERAL				•			
2	SX5116220	PANNEAU COTE GAUCHE			•				
2	SX5684630	PANNEAU COTE GAUCHE				•			
3	SX5116210	PANNEAU COTE DROIT	•	•	•				
3	SX5684620	PANNEAU COTE DROIT				•			
4	SX710878900	PANNEAU AVANT LUNA ST HTE	•	•	•				
4	SX710879000	PANNEAU AVANT ZENIS ST HTE	•	•	•				
4	SX5116850	PANNEAU AVANT INITIA3/ ST/ HTE DUO				•			
5	SX5114030	TRAVERSE ARRIERE SUPERIEURE				•			
6	SX5106550	TRAVERSE PLATINE HYDRAULIQUE				•			
7	SX5107950	TRAVERSE AVANT SUPERIEURE				•			
8	SX5410790	TUBE SILICONE PRESSOSTAT L=350	•	•	•				
8	SX5410080	TUBE SILICONE PRESSOSTAT L=800				•			
10	SX5409020	RACCORDEMENT VENTOUSE	•	•	•				
11	SX5409010	JOINT VENTOUSE CAOUTCHOUC	•	•	•	•			
12	SX5108690	OBTURATEUR	•	•	•	•			
13	SX5407400	JOINT OBTURATEUR DECOUPE	•	•	•	•			
18	SX5663330	VENTURI D.24		•	•	•			
18	SX5663490	VENTURI D.21	•						
21	SX5402050	JOINT 6,1x11,5x1,5	•	•	•	•			
22	SX5691840	VENTILATEUR RG 128/1300	•	•	•	•			
26	SX5114000	PANNEAU COTE CHAMBRE ETANCHE				•			
27	SX5116590	CHAMBRE ETANCHE	•	•					
27	SX5117220	CHAMBRE ETANCHE MAX HTE			•				
27	SX5116330	CHAMBRE ETANCHE DUO HTE				•			
29	SX5412010	PANNEAU ISOLANT ARRIERE	•	•					
29	SX710283700	PANNEAU ISOLANT ARRIERE			•				
29	SX5410450	PANNEAU ISOLANT ARRIERE				•			
30	SX5411020	PANNEAU ISOLANT	•	•	•				
30	SX5409100	PANNEAU ISOLANT				•			
32	SX5671950	ECHANGEUR PRINCIPAL 5E	•						
32	SX5671960	ECHANGEUR PRINCIPAL 6E		•	•				
32	SX5663300	ECHANGEUR PRINCIPAL 6E				•			
33	SX5403130	O RING 22X3 EPDM	•	•	•	•			
34	SX8380860	CLIP ECHANGEUR PRINCIPAL	•	•					
34	SX5113650	CLIP ECHANGEUR PRINCIPAL			•	•			
35	SX5662620	VASE D'EXPANSION 8L	•						
35	SX5662630	VASE D'EXPANSION 10L		•	•				
35	SX5629130	VASE D'EXPANSION 7,5L				•			
37	SX5689640	PANNEAU AVANT CHAMBRE ETANCHE	•	•	•				
37	SX5689680	PANNEAU AVANT CHAMBRE ETANCHE				•			
38	SX5401610	JOINT HUBLOT	•	•		•			
39	SX5203930	HUBLOT	•	•		•			
40	SX5103360	COUVERCLE HUBLOT CHAMBRE ETAN.	•	•		•			
41	SX5672010	BRULEUR 5 BECS	•						
41	SX5672020	BRULEUR 6 BECS		•	•				
41	SX5663430	BRULEUR 6 BECS				•			
46	SX5672030	TUBE GAZ	•	•	•				
46	SX5666540	TUBE GAZ				•			
48	SX5412170	PLATEAU PORTE CONDENSATION	•	•	•				
49	SX5409280	BOUCHON RACCORDEMENT VENTOUSE	•	•	•	•			
59	SX8513520	CABLE ELECT.D'ALLUMAGE L=250	•	•	•				
59	SX8511140	CABLE ELECT.D'ALLUMAGE L=250				•			
63	SX8422830	ELECTORDE D'ALLUMAGE HTE	•	•			B952		
63	SX710220000	ELECTRODE D'ALLUMAGE HTE	•	•	•	•		C001	OUI
65	SX8422840	ELECTRODE D'IONISATION HTE	•	•			B952		
65	SX710220700	ELECTRODE D'IONISATION HTE	•	•	•	•		C001	OUI
70	SX5672040	TUBE POMPE-ECHANGEUR	•	•	•				
70	SX5666530	TUBE POMPE-ECHANGEUR DUO				•			
72	SX5655620	POMPE GRUNDFOS 15/60	•	•	•	•			
73	SX0607290	DEGAZEUR CALEFFI	•	•	•	•			
74	SX5406360	O-RING 14X1,78	•	•	•				
75	SX5409240	JOINT TUBE/CAISSON D.10	•	•	•	•			
76	SX5689930	ECHANGEUR SANITAIRE 20 PLAQUES	•	•	•				
77	SX5404520	JOINT ECHANGEUR SANITAIRE	•	•	•				
78	SX5668540	ENSEMBLE BALLON				•			
79	SX9950610	SOUPAPE DE SECURITE 7BARS				•			
80	SX5671530	GR. ENTREE SANIT.8L/RET CHAUFFAGE	•						
80	SX5671540	GR. ENTREE SANIT.10L/RET CHAUFFAGE		•					
80	SX5677900	GR. ENTREE SANIT.12L/RET CHAUFFAGE			•				

Pieces-Rechanges-Chaudieres.fr

5. LUNA ST HTE / ZENIS ST HTE

			Tab 404		Tab 446	Tab 117			
			ST 28 HTE	ST 33 HTE	ST MAX 2.33 HTE	ST DUO 3.33 HTE			
Pos	Code	Description	HLA436283220 HLE436283220	HLA436333220 HLE436333220	HLA438333220 HLE438333220	HPA437333130 HPD437333130	Jusqu'à	A partir de	Interchangeable
80	SX5668600	RACCORD ENTREE SANITAIRE				•			
81	SX0617060	GROUPE FILTRE LIMITEUR 8L	•						
81	SX0617140	GROUPE FILTRE LIMITEUR 10L		•					
81	SX0618620	GROUPE FILTRE LIMITEUR 12L			•				
83	SX5666110	LIMITEUR DEBIT SANITAIRE 8L/MN	•						
83	SX5666120	LIMITEUR DEBIT SANITAIRE 10L/MN		•					
83	SX5666130	LIMITEUR DEBIT SANITAIRE 12L/MN			•				
83	SX5620090	LIMITEUR DEBIT SANITAIRE 12L/MN				•			
87	SX5210710	ELEMENT DE CONNECTION DE POMPE	•	•	•				
90	SX0611930	ROBINET DE REMPLISSAGE	•	•	•				
90	SX5622840	ROBINET DE REMPLISSAGE				•			
91	SX5652030	ROBINET DE VIDANGE	•	•	•	•			
92	SX9951170	SOUPAPE DE SECURITE 3BARS	•	•	•				
92	SX9950600	SOUPAPE DE SECURITE 3BARS				•			
95	SX5668740	ANODE DE MAGNESIUM				•			
96	SX5668550	TUBE V3V/ENTREE SERPENTIN				•			
98	SX5212890	TUBE BY-PASS	•	•	•				
98	SX5212040	TUBE BY-PASS CHAUFFAGE				•			
99	SX8380850	CLIP TUBE BY-PASS	•	•	•				
102	SX5671520	ENSEMBLE VANNE 3 VOIES	•	•					
102	SX711107600	ENSEMBLE VANNE 3 VOIES			•				
102	SX5663040	ENSEMBLE VANNE 3 VOIES				•			
104	SX5668570	CONNEXION DEPART ECS				•			
109	SX5207810	JOINT 10X14X1,5 AL				•			
112	SX5405320	MEMBRANE SECURITE DEBIT D'EAU				•			
113	SX0617100	GROUPE BY-PASS	•	•	•				
114	SX0400200	JOINT 25,07 X 2,62				•			
119	SX0605760	CLAPET CHAUFFAGE V3V	•	•	•				
120	SX0600750	BOUCHON V3V CHAUFFAGE	•	•	•				
122	SX5405370	O-RING 23,47X2,62	•	•	•				
131	SX8435400	SONDE CTN	•	•	•	•			
132	SX5402830	JOINT SONDE SANITAIRE	•	•	•	•			
134	SX5212140	DIAPHRAGME GAZ D.7,5	•						
134	SX5212150	DIAPHRAGME GAZ D12MM		•	•	•			
135	SX9950760	SECURITE SURCHAUFFE 105°C	•	•	•	•			
136	SX5672050	TUBE V3V/ECHANGEUR	•						
136	SX5672060	TUBE V3V/ECHANGEUR		•					
136	SX5690560	TUBE V3V/ECHANGEUR MAX			•				
136	SX5666520	TUBE V3V/ECHANGEUR DUO				•			
138	SX5402010	O-RING 22,22X2,62	•	•	•	•			
139	SX5206620	RACCORD ETREE GAZ	•	•	•				
139	SX5637870	TUBE ENTREE GAZ				•			
140	SX5671930	VANNE GAZ SIT (848 SIGMA)	•	•	•	•			
147	SX5662810	TRAVERSE PLATINE HYDRAULIQUE	•	•	•				
147	SX5116500	PANNEAU INFERIURE				•			
150	SX5412180	COUVERCLE			•				
151	SX5407650	COUVERCLE BOITIER ELECTR. LUNA	•	•	•	•			
152	SX710277500	PANNEAU DE COMM. LUNA ST HTE	•	•	•				
152	SX710277700	PANN.DE COMM.ZENIS ST HTE	•	•	•				
152	SX710645500	PANN.DE COMMANDE LUNA ST DUO				•			
152	SX710645600	PANN.DE COMMANDE ZENIS ST DUO				•			
153	SX5407660	COUVERCLE BRANCHEMENT ELECTRIQUE	•	•	•	•			
154	SX5703660	CIRC.IMPR.LMU34	•	•	•				
154	SX5686060	CIRC.IMPR.LMU34B				•			
157	SX5683520	PORTE BOITIER BLANC	•	•	•				
165	SX5668580	TUBE ENTREE SANITAIRE				•			
166	SX8421590	BARRETTE DE CONNEXION ELECTRIQUE	•	•	•	•			
167	SX5405340	PORTE-FUSIBLE	•	•	•	•			
168	SX9950580	FUSIBLES 2A 250V (X10)	•	•	•	•			
169	SX9951830	MANOMETRE AVEC SUPPORT	•	•	•				
169	SX5656220	MANOMETRE				•			
174	SX5412900	BOUTON POTENTIOMETRE	•	•	•				
174	SX5410530	BOUTON				•			
175	SX5412890	BOUTON COMMUTATEUR	•	•	•				
190	SX5404970	JOINT G3/8"				•			
191	SX5408970	JOINT G1/2"				•			
192	SX5404650	JOINT G3/4" 17x24x2	•	•	•	•			
197	SX5412820	JOINT 85,09X5,34 EPDM				•			
234	SX5672190	TUBE DISCONNECTEUR	•	•					
234	SX5687180	TUBE DISCONNECTEUR LUNA3			•				

Pieces-Rechanges-Chaudieres.fr

5. LUNA ST HTE / ZENIS ST HTE

			Tab 404		Tab 446	Tab 117			
			ST 28 HTE	ST 33 HTE	ST MAX 2.33 HTE	ST DUO 3.33 HTE			
Pos	Code	Description	HLA436283220 HLE436283220	HLA436333220 HLE436333220	HLA438333220 HLE438333220	HPA437333130 HPD437333130	Jusqu'à	A partir de	Interchangeable
236	SX711121700	DISCONNETTEUR + TUBES	•	•	•				
236	SX5625310	DISCONNECTEUR CALEFFI DUO				•			
240	SX0618480	CLAPET AVEC RACCORDE ET O-RING	•	•					
242	SX8435270	SONDE CTN FUMEE	•	•	•				
242	SX8434830	SECURITE DE DEBORDEMENT 75°C				•			
252	SX8434550	COMMUTATEUR	•	•	•	•			
259	SX5682440	PLAQUE LOGO CHAPPEE	•	•					
259	SX5682450	PLAQUE LOGO IDEAL STANDARD	•	•					
259	SX710847200	LABEL CHAPPEE			•				
259	SX710847100	PLAQUE LOGO IDEAL STANDARD			•				
259	SX5682440	PLAQUE LOGO CHAPPEE				•			
259	SX5682450	PLAQUE LOGO IDEAL STANDARD				•			
280	SX5207730	JOINT 14,2X18X1,5	•	•	•				
284	SX5405990	POTENTIOMETRE	•	•	•	•			
310	SX5641850	PRESSOSTAT POMPE				•			
314	SX8510580	CABLE ELECTORDES D'IONISATION				•			
316	SX8380610	RESSORT FIXE MICRO				•			
336	SX8380680	RESSORT FIX MOTEUR V3V	•	•	•	•			
337	SX5694580	MOTEUR V3V ELBI	•	•	•	•			
340	SX9951690	PRESSOSTAT CHAUFFAGE	•	•	•				
342	SX5641800	MICROINTERRUPTEUR AVEC CABLE				•			
356	SX5634820	BOUCHON AVANT GROUPE				•			
357	SX8380600	RESSORT				•			
358	SX5634830	BOUCHON PRESSOSTAT				•			
365	SX5106530	TRAVERSE ARRIERE INFERIEURE				•			
371	SX5668590	TUBE REMPLISSAGE CIRCUIT CHAUFFAGE				•			
373	SX5109080	FILTRE CHAUFFAGE				•			
375	SX5663030	TUBE BY-PASS				•			
379	SX5206120	REDUCTION FM G3/4 - 1/2				•			
380	SX5400620	JOINT 4,47X1,78				•			
381	SX5209830	PIVOT D8 PANNEAU DE COMMANDE				•			
382	SX8511130	CABLE ELECTRODE IONISATION	•	•	•	•			
408	SX5212900	BRIDE CHAMBRE DE COMBUSTION	•	•	•				
408	SX5211790	BRIDE DE RACCORD ECHANGEUR				•			
409	SX5410740	JOINT ECHANGEUR HTE	•	•			C112		
409	SX710624300	JOINT BRULEUR HT	•	•	•			C113	OUI
409	SX5409090	JOINT ECHANGEUR HTE				•			
411	SX710185200	JOINT ELECTRODE IONISATION	•	•	•	•			
415	SX5682350	ENSEMBLE SIPHON HYDRAULIQUE	•	•	•				
415	SX5677920	ENSEMBLE SIPHON HYDRAULIQUE				•			
419	SX5411000	JOINT BRIDE/ECHANGEUR	•	•	•				
419	SX5409080	JOINT BRIDE/ECHANGEUR				•			
421	SX5413120	JOINT - OR 12X3 EPDM	•	•					
421	SX5408270	O-RING 11,91x2,62 EPDM			•				
423	SX5210410	RACCORD VANNE GAZ	•	•	•	•			
425	SX5411420	JOINT VENTURI	•	•	•	•			
428	SX5409290	JOINT HUBLOT	•	•	•	•			
432	SX5410420	JOINT RACCORD/COLLECTEUR	•	•	•	•			
434	SX5682330	COLLECTEUR FUMEE DUO HTE				•			
435	SX5407550	JOINT FUMEES D.100	•	•	•	•			
438	SX5410480	JOINT COLLECTEUR/FUMEES				•			
443	SX5212090	RACCORD SECURITE DE DEBORDEMEN				•			
445	SX5410980	TUBE SIPHON HYD 2/PRISE •=350	•	•	•				
445	SX5409310	TUBE SIPHON HYDRAULIQ 1/PRISE				•			
448	SX5209230	PORTE CLAPET ANTIRETOUR				•			
449	SX5640030	CLAPET ANTI-RETOUR				•			
458	SX5409350	O-RING 2,62x58,42				•			
459	SX5409320	EVACUATION CONDENSAT EPDM	•	•	•	•			
487	SX5690570	TUBE ENTREE VASE D'EXPANSION			•				
488	SX5690580	TUBE SORTIE VASE D'EXPANSION			•				
493	SX0612130	ENSEMBLE POIGNEE •=50	•	•	•				
496	SX0400020	O-RING 2062	•	•	•				
498	SX0400030	O-RING 2056	•	•	•				
510	SX0600760	ENSEMBLE OBTURATEUR SANITAIRE	•	•	•				
511	SX5404600	O-RING 17,86X2,62 EP	•	•	•	•			
514	SX5663010	ENSEMB RACCORD RC/POMPE/FILTRE				•			
516	SX5210670	PISTON	•	•	•				
518	SX5107180	CHEVILLE PANNEAU DE COMMANDE	•	•	•				
525	SX8435260	ALLUMEUR ANSTOS-ZAG 2XVV01	•	•	•	•			
600	SX5112530	RESSORT FIXATION DISCONNECTEUR	•	•	•				

Pieces-Rechanges-Chaudieres.fr

5. LUNA ST HTE / ZENIS ST HTE

			Tab 404		Tab 446	Tab 117			
			ST 28 HTE	ST 33 HTE	ST MAX 2.33 HTE	ST DUO 3.33 HTE			
Pos	Code	Description	HLA436283220 HLE436283220	HLA436333220 HLE436333220	HLA438333220 HLE438333220	HPA437333130 HPD437333130	Jusqu'à	A partir de	Interchangeable
601	SX5408560	JOINT OR 8,73X1,78 EPDM	•	•	•	•			
607	SX8434930	SONDE CTN SANITAIRE				•			
621	SX5663120	TUBE REMPLISSAGE CHAUFFAGE				•			
622	SX5622860	TUBE BALLON/DISCONNECTEUR				•			
624	SX8435280	CAPTEUR DE HALL	•	•	•				
631	SX5685240	TUBE DAGAZEUR	•	•	•				
631	SX5663310	TUBE DEGAZEUR				•			
647	SX5652730	DEGAZEUR G3/8-	•	•	•	•			
671	SX5646780	ROBINET DE VIDANGE				•			
672	SX5668560	ENSEMBLE TUBE SORT.SERP/RAC.R.C./PR				•			
673	SX5412190	TUBE EN SILICONE	•	•	•				
673	SX5410030	TUBE PVC 15 X 23 L=280				•			
674	SX5409410	JOINT ECHANGEUR 5/6 E				•			
675	SX8380780	RESSORT FIX ECHANGEUR				•			
677	SX5212930	RALLONGE BRULEUR 5E	•						
678	SX5672130	ENSEMBLE COUVERCLE AIR/GAZ	•	•	•				
678	SX5665130	ENSEMBLE COUVERCLE AIR/GAZ				•			
679	SX8511150	CABLE MASSE ELECTR.D'ALL.L=270	•	•	•	•			
680	SX5409250	JOINT PASSE-TUBE D.15	•	•	•	•			
681	SX710185300	JOINT ELECTRODE D'ALLUMAGE	•	•	•	•			
682	SX5211800	HUBLOT	•	•	•	•			
686	SX5663020	CLAPET ANTI-RETOUR				•			
708	SX5410970	JOINT D.60	•	•	•				
709	SX8423160	PORTE-FUSIBLE	•	•	•	•			
710	SX5411030	JOINT D.80	•	•	•				
732	SX0620210	RESSORT			•				
738	SX0620490	GROUPE RESSORT BY-PASS/JOINT	•	•	•				
752	SX5214160	PANNEAU ISOLATION INSONORE MAX			•				
753	SX5214090	PANNEAU FRO.ISOLATION INSONORE			•				
790	SX710117900	BARR.CONNEX.ELECTRIQUE10P PA35			•				
902	SX5115810	BRIDE SUPERIEUR BALLON				•			
903	SX5115820	BRIDE INFERIEUR BALLON				•			
999	SX8414620	CABLE M1 ALIM ELEC	•	•	•	•			
999	SX8418860	CONNECTEUR PONT TIMER	•	•	•				
999	SX8511160	CABLE X2/ALLUMEUR-VENT	•	•	•				
999	SX8511170	CABLE X401/EXTR-TH-CTN	•	•	•				
999	SX8511180	CABLE X1/COMMUNATEUR	•	•	•	•			
999	SX8511190	CABLE X400/CTN-BALLON-EXT-PRESS	•	•	•				
999	SX8511210	CABLE M1/INTER	•	•	•	•			
999	SX8511220	CABLE MASSE CIRCUIT IMPRIME	•	•	•	•			
999	SX8511230	CABLE MASSE	•	•	•				
999	SX8511610	CABLE X3 V3V-POMP-VG	•	•	•				
999	SX8512050	CABLE X2/ALLUM-EXTRC				•			