Pieces-Rechanges-Chaudieres.fr

13. LUNA HTE / ZENIS HTE

LUNA 2.28 FF HTE	HPA436283090/1/2	ZENIS 2.28 FF HTE	HPD436283090/1/2
LUNA 2.33 FF HTE	HPA436333090/1/2	ZENIS 2.33 FF HTE	HPD436333090/1/2

TAB 16

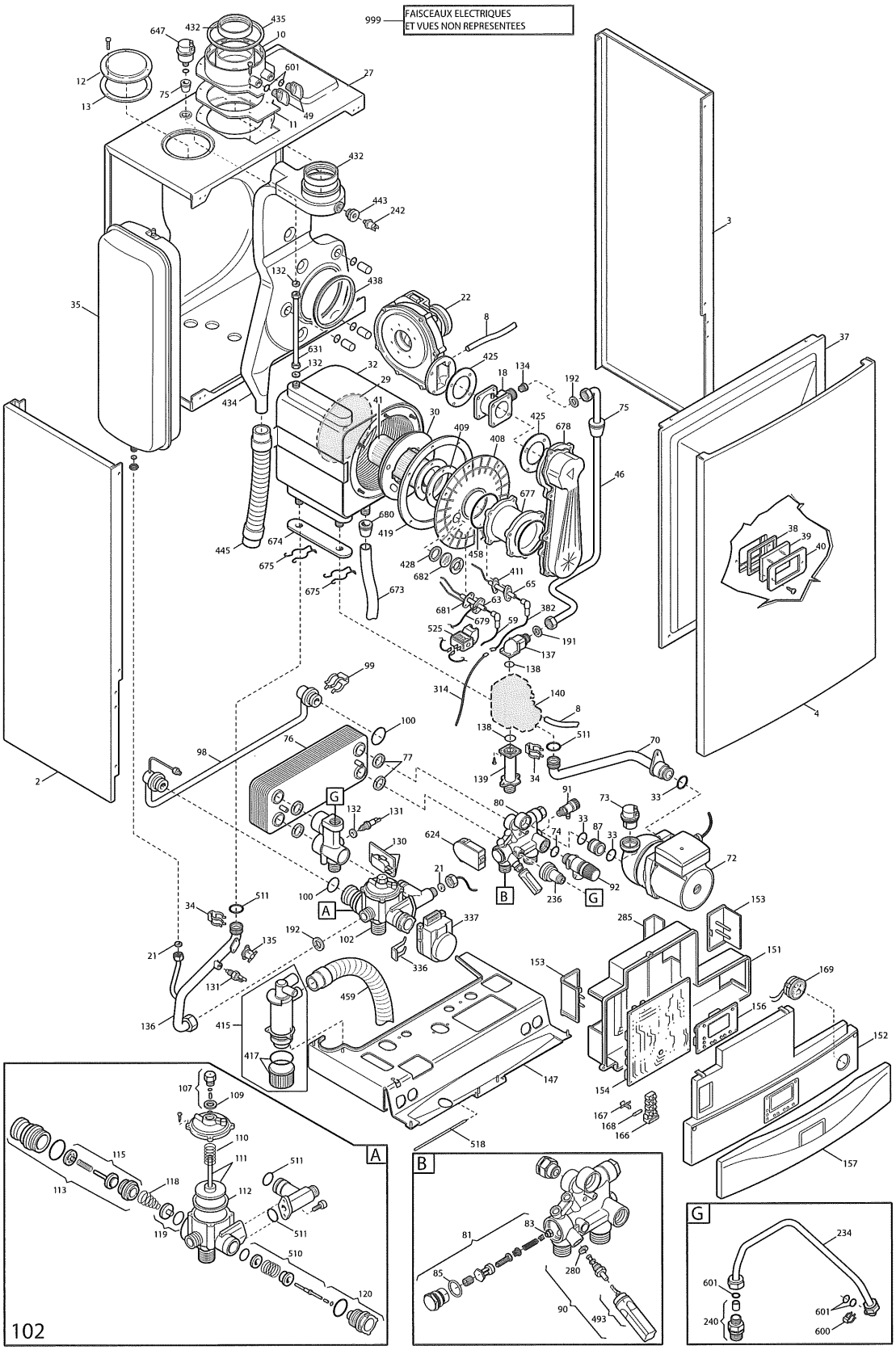

Pieces-Rechanges-Chaudieres.fr

13. LUNA HTE / ZENIS HTE

			Tab 64			Tab 16		Tab 14			
Pos	Code	Description	HPA435123090/1/2 LUNA 1.12 FF HTE	HPA435243090/1/2 LUNA 1.24 FF HTE	HPA435283090/1/2 LUNA 1.28 FF HTE	HPA436283090/1/2 LUNA 2.28 FF HTE	HPA436333090/1/2 LUNA 2.33 FF HTE	HPA437333090/1/2 LUNA DUO 3.33 FF HTE	Jusqu'à	A partir de	Interchangeable
1	SX5106510	MONTANT LATERAL						•	B640		
1	SX5116480	MONTANT LATERAL						•		B641	
2	SX5113450	PANNEAU COTE GAUCHE	•	•	•	•	•		B640		
2	SX5116220	PANNEAU COTE GAUCHE	•	•	•	•	•			B641	
2	SX5663160	PANNEAU COTE GAUCHE						•	B640		
2	SX5684630	PANNEAU COTE GAUCHE						•		B641	
3	SX5113440	PANNEAU COTE DROIT	•	•	•	•	•		B640		
3	SX5116210	PANNEAU COTE DROIT	•	•	•	•	•			B641	
3	SX5663140	PANNEAU COTE DROIT						•	B640		
3	SX5684620	PANNEAU COTE DROIT						•		B641	
4	SX5111940	PANNEAU AVANT	•	•	•	•	•		B640		
4	SX5116700	PANNEAU AVANT	•	•	•	•	•			B641	OUI
4	SX5659960	PANNEAU AVANT						•	B640		
4	SX5686140	PANNEAU AVANT						•		B641	OUI
5	SX5114030	TRAVERSE ARRIERE SUPERIEURE						•			
6	SX5106550	TRAVERSE PLATINE HYDRAULIQUE						•			
7	SX5107950	TRAVERSE AVANT SUPERIEURE						•			
8	SX5409140	TUBE SILICONE PRES.4,8x8 L=700	•	•	•	•	•				
8	SX5410080	TUBE SILICONE PRESSOSTAT L=800						•			
10	SX5409020	RACCORDEMENT VENTOUSE	•	•	•	•	•				
10	SX5409990	RACCORDEMENT VENTOUSE						•			
11	SX5409010	JOINT VENTOUSE CAOUTCHOUC	•	•	•	•	•	•			
12	SX5108690	OBTURATEUR	•	•	•	•	•	•			
13	SX5407400	JOINT OBTURATEUR DECOUPE	•	•	•	•	•	•			
18	SX5663330	VENTURI D.24			•		•	•			
18	SX5663490	VENTURI D.21				•					
18	SX5664290	VENTURI D.18		•							
18	SX5664300	VENTURI D.12	•								
21	SX5402050	JOINT 6,1x11,5x1,5	•	•	•	•	•	•			
22	SX5662680	VENTILATEUR RG 128/1300	•	•	•	•	•	•	B624		OUI
22	SX5682500	VENTILATEUR RG 128/1300	•	•	•	•	•	•	B642	B625	OUI
22	SX5686970	VENTILATEUR RG 128/1300	•	•	•	•	•	•	B733		
22	SX5691840	VENTILATEUR RG 128/1300	•	•	•	•	•	•		B734	OUI
26	SX5114000	PANNEAU COTE CHAMBRE ETANCHE						•			
27	SX5113460	CHAMBRE ETANCHE LUNA HTE		•	•	•	•		B641		OUI
27	SX5113560	CHAMBRE ETANCHE LUNA HTE	•						B641		
27	SX5114510	CHAMBRE ETANCHE LUNA DUO HTE						•	B645		
27	SX5116310	CHAMBRE ETANCHE LUNA HT		•	•					B642	OUI
27	SX5116310	CHAMBRE ETANCHE LUNA HT				•	•			B646	OUI
27	SX5116320	CHAMBRE ETANCHE LUNA HT 12	•							B642	OUI
27	SX5116330	CHAMBRE ETANCHE DUO HTE						•		B646	OUI
29	SX5410450	PANNEAU ISOLANT ARRIERE	•	•	•	•	•	•			
30	SX5409100	PANNEAU ISOLANT	•	•	•	•	•	•			
32	SX5663300	ECHANGEUR PRINCIPAL 6E			•		•	•			
32	SX5663510	ÉCHANGEUR PRINCIPAL 5 E		•		•					
32	SX5664270	ÉCHANGEUR PRINCIPAL 4 E	•								
33	SX5403130	O RING 22X3 EPDM	•	•	•	•	•	•			
34	SX5113650	CLIP ECHANGEUR PRINCIPAL	•	•	•	•	•	•			
35	SX5629130	VASE D'EXPANSION 7,5L						•			
35	SX5662620	VASE D'EXPANSION 8L	•	•		•					
35	SX5662630	VASE D'EXPANSION 10L			•		•				
37	SX5664220	PANNEAU AVANT CHAMBRE ETANCHE	•	•	•	•	•				
37	SX5666790	PANNEAU AVANT CHAMBRE ETANCHE						•	B726		
37	SX5689680	PANNEAU AVANT CHAMBRE ETANCHE						•		B727	OUI
38	SX5401610	JOINT HUBLOT	•	•	•	•	•	•			
39	SX5203930	HUBLOT	•	•	•	•	•	•			
40	SX5103360	COUVERCLE HUBLOT CHAMBRE ETAN.	•	•	•	•	•	•			
41	SX5663250	BRULEUR 4 BECS	•								
41	SX5663420	BRULEUR 5 BECS		•		•					
41	SX5663430	BRULEUR 6 BECS			•		•	•			
46	SX5663340	TUBE GAZ	•	•	•	•	•				
46	SX5666540	TUBE GAZ						•			
49	SX5409280	BOUCHON RACCORDEMENT VENTOUSE	•	•	•	•	•	•			
59	SX8419900	CABLE ELECTRODES D'ALLUMAGE	•	•	•	•	•	•	B336		
59	SX8510970	CABLE ELECTRODES D'ALLUMAGE	•	•	•	•	•	•		B336	OUI
63	SX8422830	ELECTORDE D'ALLUMAGE HTE	•	•	•	•	•	•			
65	SX8422840	ELECTRODE D'IONISATION HTE	•	•	•	•	•	•			
70	SX5663350	TUBE POMPE-ECHANGEUR	•	•	•	•	•				
70	SX5666530	TUBE POMPE-ECHANGEUR DUO						•			
72	SX5655620	POMPE GRUNDFOS 15/60						•			
72	SX5659550	POMPE GRUNDFOS 15/60	•	•	•	•	•				
73	SX0607290	DEGAZEUR CALEFFI	•	•	•	•	•	•			

13

Pieces-Rechanges-Chaudieres.fr

13. LUNA HTE / ZENIS HTE

			Tab 64			Tab 16		Tab 14			
Pos	Code	Description	HPA435123090/1/2 LUNA 1.12 FF HTE	HPA435243090/1/2 LUNA 1.24 FF HTE	HPA435283090/1/2 LUNA 1.28 FF HTE	HPA436283090/1/2 LUNA 2.28 FF HTE	HPA436333090/1/2 LUNA 2.33 FF HTE	HPA437333090/1/2 LUNA DUO 3.33 FF HTE	Jusqu'à	A partir de	Interchangeable
74	SX5406360	O-RING 14X1,78	•	•	•	•	•				
75	SX5409240	JOINT TUBE/CAISSON D.10	•	•	•	•	•	•			
76	SX5689930	ECHANGEUR SANITAIRE 20 PLAQUES				•	•				
77	SX5404520	JOINT ECHANGEUR SANITAIRE				•	•				
78	SX5668540	ENSEMBLE BALLON						•			
79	SX9950610	SOUPAPE DE SECURITE 7BARS						•			
80	SX5655650	GROUPE RETOUR CHAUFFAGE	•	•	•						
80	SX5662240	GROUPE ENTREE SAN/RET CHAUF 8L				•					
80	SX5663620	GROUPE ENTR.SAN/RET CHAUFF 10L					•				
80	SX5668600	RACCORD ENTREE SANITAIRE						•			
81	SX0612030	GROUPE FILTRE LIMITEUR 8L				•					
81	SX0612650	GROUPE FILTRE LIMITEUR 10L					•				
83	SX5620090	LIMITEUR DEBIT SANITAIRE 12L/MN						•			
83	SX5666110	LIMITEUR DEBIT SANITAIRE 8L/MN				•					
83	SX5666120	LIMITEUR DEBIT SANITAIRE 10L/MN					•				
85	SX5405350	JOINT O-RING(FILTRE SANITAIRE)				•	•				
87	SX5210710	ELEMENT DE CONNECTION DE POMPE	•	•	•	•	•				
90	SX0611930	ROBINET DE REMPLISSAGE				•	•				
91	SX5652030	ROBINET DE VIDANGE	•	•	•	•	•	•			
92	SX9950600	SOUPAPE DE SECURITE 3BARS						•			
92	SX9951170	SOUPAPE DE SECURITE 3BARS	•	•	•	•	•				
95	SX5668740	ANODE DE MAGNESIUM						•			
96	SX5668550	TUBE V3V/ENTREE SERPENTIN						•			
98	SX5212040	TUBE BY-PASS CHAUFFAGE						•			
98	SX5659440	TUBE BY-PASS				•	•				
98	SX5664850	TUBE BY-PASS	•	•	•						
99	SX5108130	CLIP TUBE BY-PASS D.12	•	•	•	•	•				
100	SX5406630	JOINT OR 13,94X2,62 EPDM	•	•	•	•	•				
102	SX5658690	ENSEMBLE VANNE 3 VOIS	•	•	•	•	•				
102	SX5663040	ENSEMBLE VANNE 3 VOIES						•			
104	SX5668570	CONNEXION DEPART ECS						•			
107	SX5630250	ENSEMBLE GUIDE	•	•	•	•	•				
109	SX5207810	JOINT 10X14X1,5 AL	•	•	•	•	•	•			
110	SX8380530	RESSORT SECURITE DEBIT D'EAU	•	•	•	•	•				
111	SX5630240	PLATEAU SECURITE DEBIT D'EAU	•	•	•	•	•				
112	SX5405320	MEMBRANE SECURITE DEBIT D'EAU	•	•	•	•	•	•			
113	SX5630190	GROUPE BY-PASS	•	•	•	•	•				
114	SX0400200	JOINT 25,07 X 2,62						•			
115	SX5645660	GROUPE OBTUR./ BY-PASS	•	•	•	•	•				
118	SX8380520	RESSORT BY-PASS	•	•	•	•	•				
119	SX0605760	CLAPET CHAUFFAGE V3V	•	•	•	•	•				
120	SX0600750	BOUCHON V3V CHAUFFAGE	•	•	•	•	•				
130	SX5625770	MICROINTERRUPTEUR	•	•	•	•	•				
131	SX8434840	SONDE CTN	•	•	•	•	•	•	B615		OUI
131	SX8435400	SONDE CTN	•	•	•	•	•	•		B616	
132	SX5402830	JOINT SONDE SANITAIRE	•	•	•	•	•	•			
134	SX5212120	DIAPHRAGME GAZ D4MM	•								
134	SX5212140	DIAPHRAGME GAZ D7,5MM		•		•					
134	SX5212150	DIAPHRAGME GAZ D12MM			•		•	•			
135	SX9950760	SECURITE SURCHAUFFE 105°C	•	•	•	•	•	•			
136	SX5663360	TUBE V3V / ÉCHANGEUR		•	•	•	•				
136	SX5664120	TUBE V3V / ÉCHANGEUR	•								
136	SX5666520	TUBE V3V/ECHANGEUR DUO						•			
137	SX5211780	RACCORD SORTIE GAZ	•	•	•	•	•				
138	SX5402010	O-RING 22,22X2,62	•	•	•	•	•	•			
139	SX5210630	RACCORD ENTREE GAZ	•	•	•	•	•				
139	SX5637870	TUBE ENTREE GAZ						•			
140	SX5662640	VANNE GAZ SIEMENS VDU 11.A	•	•	•	•	•	•	B507		
140	SX5671930	VANNE GAZ SIT (848 SIGMA)	•	•	•	•	•	•		B507	NON
147	SX5109720	PANNEAU INFERIEUR						•	B640		
147	SX5116500	PANNEAU INFERIURE						•		B641	
147	SX5662810	TRAVERSE PLATINE HYDRAULIQUE				•	•				
147	SX5664340	TRAVERSE PLATINE HYDRAULIQUE	•	•	•						
151	SX5409590	COUVERCLE BOIT.ELECTR.LUNA HT	•	•	•	•	•	•			
152	SX5664180	PANNEAU DE COMMANDE 2.28FF HTE				•					
152	SX5664190	PANNEAU DE COMMANDE 2.33FF HTE					•				
152	SX5665260	PANNEAU DE COMMANDE 1.12FF HTE	•								
152	SX5665270	PANNEAU DE COMMANDE 1.24FF HTE		•							
152	SX5665280	PANNEAU DE COMMANDE 1.28FF HTE			•						
152	SX5668690	PANNEAU DE COMMANDE 3.33 FF HTE						•			
153	SX5407660	COUVERCLE BRANCHEMENT ELECTRIQUE	•	•	•	•	•	•			
154	SX5666510	CIRCUIT IMPRIME SIEMENS LMU 5	•	•	•	•	•	•	B345		OUI

3

Pieces-Rechanges-Chaudieres.fr

13. LUNA HTE / ZENIS HTE

			Tab 64			Tab 16		Tab 14			
Pos	Code	Description	HPA435123090/1/2 LUNA 1.12 FF HTE	HPA435243090/1/2 LUNA 1.24 FF HTE	HPA435283090/1/2 LUNA 1.28 FF HTE	HPA436283090/1/2 LUNA 2.28 FF HTE	HPA436333090/1/2 LUNA 2.33 FF HTE	HPA437333090/1/2 LUNA DUO 3.33 FF HTE	Jusqu'à	A partir de	Interchangeable
154	SX5670360	CIRCUIT IMPRIME SIEMENS LMU 5	•	•	•	•	•	•		B346	OUI
154	SX5677340	CIRCUIT IMPRIME SIEMENS LMU 5	•	•	•	•	•	•	B603	B507	OUI
154	SX5680190	CIRCUIT IMPRIME SIEMENS LMU54D	•	•	•	•	•	•		B604	OUI
154	SX5680200	CIRCUIT IMPRIME SIEMENS LMU 5	•	•	•	•	•	•	B506		NON
156	SX5663400	CIRCUIT AFFICHEUR	•	•	•	•	•	•	B341		
156	SX5669090	CIRCUIT AFFICHEUR	•	•	•	•	•	•		B341	OUI
157	SX5664200	PORTE BOITIER ELECTRIQUE FF HTE CH	•	•	•	•	•				
157	SX5668750	PORTE BOITIER ELECTRIQUE DUO FF HTE CH						•			
165	SX5668580	TUBE ENTREE SANITAIRE						•			
166	SX8421590	BARRETTE DE CONNEXION ELECTRIQUE	•	•	•	•	•	•			
167	SX5405340	PORTE-FUSIBLE	•	•	•	•	•	•			
168	SX9950580	FUSIBLES 2A 250V (X10)	•	•	•	•	•	•			
169	SX5656220	MANOMETRE	•	•	•	•	•	•			
190	SX5404970	JOINT G3/8"						•			
191	SX5408970	JOINT G1/2"	•	•	•	•	•	•			
192	SX5404650	JOINT G3/4" 17x24x2	•	•	•	•	•	•			
234	SX5659050	TUBE DISCONNECTEUR	•	•	•						
234	SX5666330	TUBE DISCONNECTEUR				•	•				
236	SX5625310	DISCONNECTEUR CALEFFI DUO						•			
236	SX711121700	DISCONNECTEUR + TUBES	•	•	•	•	•				
240	SX608980	CLAPET AVEC RACCORDE ET O-RING				•	•				
242	SX8434830	SECURITE DE DEBORDEMENT 75°C	•	•	•	•	•	•			
280	SX5207730	JOINT 14,2X18X1,5				•	•				
285	SX5409600	COUVERCLE BRANCHEMENT ELEC.B.T	•	•	•	•	•	•			
310	SX5641850	PRESSOSTAT POMPE						•			
314	SX8419980	CABLE D'IONISATION	•	•	•	•	•				
314	SX8510580	CABLE ELECTORDES D'IONISATION						•			
316	SX8380610	RESSORT FIXE MICRO						•			
336	SX8380680	RESSORT FIX MOTEUR V3V	•	•	•	•	•	•			
337	SX5647340	MOTEUR ELBI	•	•	•	•	•	•			
342	SX5641800	MICROINTERRUPTEUR AVEC CABLE						•			
356	SX5634820	BOUCHON AVANT GROUPE						•			
357	SX8380600	RESSORT						•			
358	SX5634830	BOUCHON PRESSOSTAT						•			
365	SX5106530	TRAVERSE ARRIERE INFERIEURE						•			
371	SX5668590	TUBE REMPLISSAGE CIRCUIT CHAUFFAGE						•			
373	SX5109080	FILTRE CHAUFFAGE						•			
375	SX5663030	TUBE BY-PASS						•			
379	SX5206120	REDUCTION FM G3/4 - 1/2						•			
380	SX5400620	JOINT 4,47X1,78						•			
381	SX5209830	PIVOT D8 PANNEAU DE COMMANDE						•			
382	SX8419910	CABLE ELECTRODE D'IONISATION	•	•	•	•	•	•	B702		
382	SX8511130	CABLE ELECTRODE IONISATION	•	•	•	•	•	•		B703	OUI
408	SX5211790	BRIDE DE RACCORD ECHANGEUR	•	•	•	•	•	•			
409	SX5409090	JOINT ECHANGEUR HTE	•	•	•	•	•	•			
411	SX5409110	JOINT ELECTRODE D'IONISATION	•	•	•	•	•	•			
415	SX5409060	BOITIER SIPHON HYDRAULIQUE	•	•	•	•	•	•	B515		OUI
415	SX5677920	ENSEMBLE SIPHON HYDRAULIQUE	•	•	•	•	•	•		B515	
417	SX615380	GROUP BOUCHON SIPHON HYD/JOINT	•	•	•	•	•	•	B515		
419	SX5409080	JOINT BRIDE/ECHANGEUR	•	•	•	•	•	•			
423	SX5210410	RACCORD VANNE GAZ						•			
425	SX5409130	JOINT EXTRACTEUR	•	•	•	•	•	•	B539		OUI
425	SX5411420	JOINT VENTURI	•	•	•	•	•	•		B540	
428	SX5409290	JOINT HUBLOT	•	•	•	•	•	•			
432	SX5410420	JOINT RACCORD/COLLECTEUR	•	•	•	•	•	•			
434	SX5409030	COLLECTEUR FUMEES LUNA HTE	•	•	•	•	•		B641		NON
434	SX5409910	COLLECTEUR FUMEE DUO HTE						•	B645		NON
434	SX5682320	COLLECTEUR FUMEES LUNA HTE	•	•	•					B642	NON
434	SX5682320	COLLECTEUR FUMEES LUNA HTE				•	•			B646	NON
434	SX5682330	COLLECTEUR FUMEE DUO HTE						•		B646	NON
435	SX5407550	JOINT FUMEES D.100	•	•	•	•	•	•			
438	SX5409050	JOINT COLLECTEUR/FUMEES	•	•	•	•	•	•	B325		
438	SX5410480	JOINT COLLECTEUR/FUMEES	•	•	•	•	•	•		B326	OUI
443	SX5212090	RACCORD SECURITE DE DEBORDEMENT	•	•	•	•	•	•			
445	SX5409310	TUBE SIPHON HYDRAULIQ 1/PRISE	•	•	•	•	•	•			
448	SX5209230	PORTE CLAPET ANTIRETOUR						•			
449	SX5640030	CLAPET ANTI-RETOUR						•			
458	SX5409350	O-RING 2,62x58,42	•	•	•	•	•	•			
459	SX5409320	EVACUATION CONDENSAT EPDM	•	•	•	•	•	•			
493	SX612130	ENSEMBLE POIGNEE L=50				•	•				
510	SX600760	ENSEMBLE OBTURATEUR SANIT.	•	•	•	•	•				
511	SX5404600	O-RING 17,86X2,62 EP	•	•	•	•	•	•			

Pieces-Rechanges-Chaudieres.fr

13. LUNA HTE / ZENIS HTE

			Tab 64			Tab 16		Tab 14			
Pos	Code	Description	HPA435123090/1/2 LUNA 1.12 FF HTE	HPA435243090/1/2 LUNA 1.24 FF HTE	HPA435283090/1/2 LUNA 1.28 FF HTE	HPA436283090/1/2 LUNA 2.28 FF HTE	HPA436333090/1/2 LUNA 2.33 FF HTE	HPA437333090/1/2 LUNA DUO 3.33 FF HTE	Jusqu'à	A partir de	Interchangeable
514	SX5663010	ENSEMB RACCORD RC/POMPE/FILTRE						•			
518	SX5107180	CHEVILLE PANNEAU DE COMMANDE	•	•	•	•	•				
525	SX616790	ALLUMEUR ANSTOS	•	•	•	•	•			B408	
525	SX616800	ALLUMEUR ANSTOS						•		B408	
525	SX8434850	ALLUMEUR ANSTOS-ZAG 2V	•	•	•	•	•	•	B408		
525	SX8435220	ALLUMEUR ANSTOS-ZAG 2 V	•	•	•	•	•	•		B408	OUI
600	SX5112530	RESSORT FIXATION DISCONNECTEUR				•	•				
601	SX5408560	JOINT OR 8,73X1,78 EPDM	•	•	•	•	•	•			
607	SX8434930	SONDE CTN SANITAIRE						•			
621	SX5663120	TUBE REMPLISSAGE CHAUFFAGE						•			
622	SX5622860	TUBE BALLON/DISCONNECTEUR						•			
624	SX8434860	CAPTEUR DE HALL				•	•				
631	SX5663310	TUBE DEGAZEUR	•	•	•	•	•	•			
647	SX5652730	DEGAZEUR G3/8-	•	•	•	•	•	•			
671	SX5646780	ROBINET DE VIDANGE						•			
672	SX5668560	ENSEMBLE TUBE SORT.SERP/RAC.R.C./PR						•			
673	SX5409330	TUBE PVC 15X23 L=310	•	•	•	•	•				
673	SX5410030	TUBE PVC 15 X 23 L=280						•			
674	SX5409390	TUBE PVC 15X23 •=310	•								
674	SX5409410	JOINT ECHANGEUR 5/6 E		•	•	•	•	•			
675	SX8380780	RESSORT FIX ECHANGEUR	•	•	•	•	•	•			
677	SX5212000	PROLONGE 5 ELEMENT		•		•					
677	SX5212010	PROLONGE 4E	•								
678	SX5665130	ENSEMBLE COUVERCLE AIR/GAZ	•	•	•	•	•	•			
679	SX8419920	CABLE MASSE ELECTR.D'ALLUMAGE	•	•	•	•	•	•	B336		
679	SX8510980	CABLE MASSE ELECTR.D'ALLUMAG	•	•	•	•	•	•		B336	OUI
680	SX5409250	JOINT PASSE-TUBE D.15	•	•	•	•	•	•			
681	SX5409120	JOINT ELECTRODE D'ALLUMAGE	•	•	•	•	•	•			
682	SX5211800	HUBLOT	•	•	•	•	•	•			
686	SX5663020	CLAPET ANTI-RETOUR	•	•	•			•			
999	SX5412820	JOINT 85,09X5,34 EPDM						•			
999	SX5115810	BRIDE SUPERIEUR BALLON						•			
999	SX5115820	BRIDE INFERIEUR BALLON						•			
999	SX5663850	CAB.PREDISPOSITION THERMOSTAT	•	•	•	•	•	•			
999	SX8414620	CABLE M1 ALIM ELEC	•	•	•	•	•	•			
999	SX8419930	CABLE EXTR./TH FUMEES ALLUMAGE	•	•	•	•	•				
999	SX8419940	CABLE CONTROLE EXTRACTEUR	•	•	•	•	•				
999	SX8419950	CAB.BARRETTE CONNEXION ELECTR	•	•	•	•	•	•			
999	SX8419960	CABLE SONDE CTN CHAUFF/SANITA.				•	•				
999	SX8419970	CABLE VANNE 3 VOIS	•	•	•	•	•				
999	SX8419990	CAB.CONNEXION CIRCUIT IMPR.DIS	•	•	•	•	•	•			
999	SX8510320	CABLE VANNE GAZ	•	•	•	•	•		B507		
999	SX8510390	CABLE SONDE CTN CHAUFF./POMPE	•	•	•						
999	SX8510440	CABLE PRIORITE SANITAIRE	•	•	•						
999	SX8510530	CABLE EXTRAC./TH. FUMEES ALLUM						•			
999	SX8510540	CABLE CONTROLE EXTRACTEUR						•			
999	SX8510550	CAB.SONDE CTN CHAUF/POM/BALLON						•			
999	SX8510560	CABLE VANNE 3 VOIS						•			
999	SX8510570	CABLE VANNE GAZ						•	B507		
999	SX8511540	CABLE VANNE GAZ	•	•	•	•	•			B507	NON
999	SX8511550	CABLE VANNE GAZ						•		B507	NON

13