Pieces-Rechanges-Chaudieres.fr

10. INITIA HTE

INITIA 1.12 FF HTE	HLN435123322/3	INITIA 1.28 FF HTE	HLN435283322/3
INITIA 1.24 FF HTE	HLN435243322/3		

TAB 140

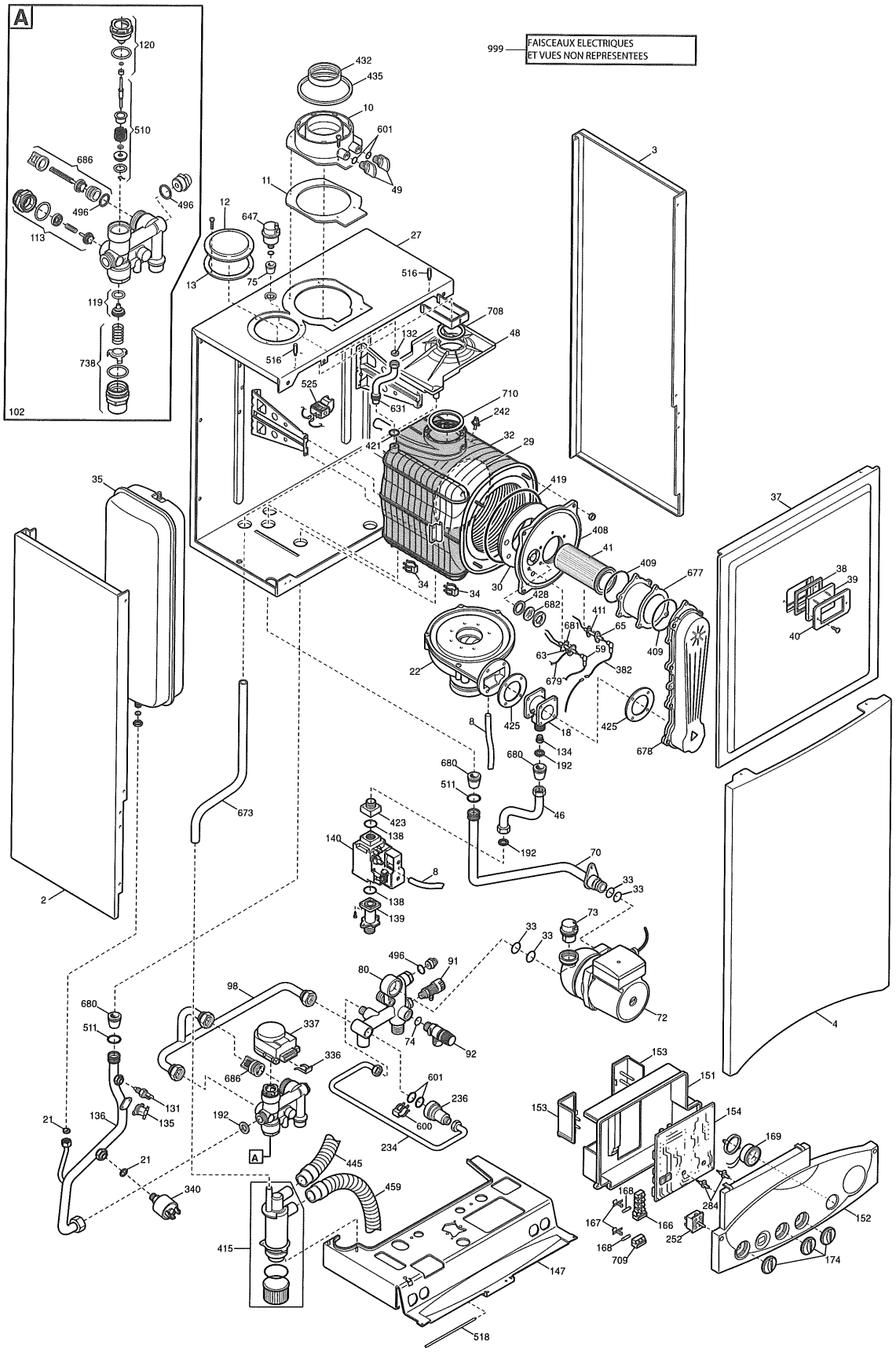

CHAPPEE
TOUT LE CHAUFFAGE

Pieces-Rechanges-Chaudieres.fr

10. INITIA HTE

			Tab 126	Tab 131	Tab 140		Tab 126	Tab 131	Tab 140		Tab 126	Tab 131	Tab 140		Tab 99	Tab 110	Tab 90	Tab 99	Tab 110	Tab 90	Tab 117			
Pos	Code	Description	HLN435123320 INITIA 1.12 FF HTE	HLN435123321 INITIA 1.12 FF HTE	HLN435123322 INITIA 1.12 FF HTE	HLN435123323 INITIA 1.12 FF HTE	HLN435243320 INITIA 1.24 FF HTE	HLN435243321 INITIA 1.24 FF HTE	HLN435243322 INITIA 1.24 FF HTE	HLN435243323 INITIA 1.24 FF HTE	HLN435283320 INITIA 1.28 FF HTE	HLN435283321 INITIA 1.28 FF HTE	HLN435283322 INITIA 1.28 FF HTE	HLN435283323 INITIA 1.28 FF HTE	HLN436283320 INITIA 2.28 FF HTE	HLN436283321 INITIA 2.28 FF HTE	HLN436283322 INITIA 2.28 FF HTE	HLN436333320 INITIA 2.33 FF HTE	HLN436333321 INITIA 2.33 FF HTE	HLN436333322 INITIA 2.33 FF HTE	HPN43733091 INITIA DUO 3.33 FF HTE	Jusqu'à	A partir de	Interchangeable
1	SX5106510	MONTANT LATERAL																			•	B640		
1	SX5116480	MONTANT LATERAL																			•		B641	
2	SX5113450	PANNEAU COTE GAUCHE	•	•	•	•	•	•	•	•	•	•	•	•	•	•	•	•	•	•		B640		
2	SX5116220	PANNEAU COTE GAUCHE	•	•	•	•	•	•	•	•	•	•	•	•	•	•	•	•	•	•			B641	
2	SX5663160	PANNEAU COTE GAUCHE																			•	B640		
2	SX5684630	PANNEAU COTE GAUCHE																			•		B641	
3	SX5113440	PANNEAU COTE DROIT	•	•	•	•	•	•	•	•	•	•	•	•	•	•	•	•	•	•		B640		
3	SX5116210	PANNEAU COTE DROIT	•	•	•	•	•	•	•	•	•	•	•	•	•	•	•	•	•	•			B641	
3	SX5663140	PANNEAU COTE DROIT																			•	B640		
3	SX5684620	PANNEAU COTE DROIT																			•		B641	
4	SX5115060	PANNEAU AVANT	•	•	•	•	•	•	•	•	•	•	•	•	•	•	•	•	•	•		B640		
4	SX5115330	PANNEAU AVANT																			•	B640		
4	SX5116470	PANNEAU AVANT DUO CF																			•		B641	
4	SX5116710	PANNEAU AVANT	•	•	•	•	•	•	•	•	•	•	•	•	•	•	•	•	•	•			B641	
5	SX5114030	TRAVERSE ARRIERE SUPERIEURE																			•			
6	SX5106550	TRAVERSE PLATINE HYDRAULIQUE																			•			
7	SX5107950	TRAVERSE AVANT SUPERIEURE																			•			
8	SX5410080	TUBE SILICONE PRESSOSTAT L=800																			•			
8	SX5410790	TUBE SILICONE PRESSOSTAT L=350	•	•	•	•	•	•	•	•	•	•	•	•	•	•	•	•	•	•				
10	SX5409020	RACCORDEMENT VENTOUSE	•	•	•	•	•	•	•	•	•	•	•	•	•	•	•	•	•	•				
10	SX5409990	RACCORDEMENT VENTOUSE																			•			
11	SX5409010	JOINT VENTOUSE CAOUTCHOUC	•	•	•	•	•	•	•	•	•	•	•	•	•	•	•	•	•	•	•			
12	SX5108690	OBTURATEUR	•	•	•	•	•	•	•	•	•	•	•	•	•	•	•	•	•	•	•			
13	SX5407400	JOINT OBTURATEUR DECOUPE	•	•	•	•	•	•	•	•	•	•	•	•	•	•	•	•	•	•	•			
18	SX5663330	VENTURI D.24									•	•	•	•				•	•	•	•			
18	SX5663490	VENTURI D.21					•	•	•	•					•	•	•							
18	SX5664300	VENTURI D.12	•	•	•	•																		
21	SX5402050	JOINT 6,1x11,5x1,5	•	•	•	•	•	•	•	•	•	•	•	•	•	•	•	•	•	•	•			
22	SX5662680	VENTILATEUR RG 128/1300	•	•	•	•	•	•	•	•	•	•	•	•	•	•	•	•	•	•	•	B624		OUI
22	SX5682500	VENTILATEUR RG 128/1300	•	•	•	•	•	•	•	•	•	•	•	•	•	•	•	•	•	•	•	B642	B625	OUI
22	SX5686970	VENTILATEUR RG 128/1300	•	•	•	•	•	•	•	•	•	•	•	•	•	•	•	•	•	•	•	B733		
22	SX5691840	VENTILATEUR RG 128/1300	•	•	•	•	•	•	•	•	•	•	•	•	•	•	•	•	•	•	•		B734	OUI
26	SX5114000	PANNEAU COTE CHAMBRE ETANCHE																						
27	SX5114510	CHAMBRE ETANCHE LUNA DUO HTE																			•	B645		
27	SX5114820	CHAMBRE ETANCHE	•				•				•				•			•				B536		
27	SX5115740	CHAMBRE ETANCHE	•				•				•				•			•					B537	NON
27	SX5115880	CHAMBRE ETANCHE		•				•				•				•			•					
27	SX5116330	CHAMBRE ETANCHE DUO HTE																			•		B646	OUI
27	SX5116590	CHAMBRE ETANCHE			•	•			•	•			•	•			•			•				
29	SX5410450	PANNEAU ISOLANT ARRIERE																			•			
29	SX5412010	PANNEAU ISOLANT ARRIERE	•	•	•	•	•	•	•	•	•	•	•	•	•	•	•	•	•	•				
30	SX5409100	PANNEAU ISOLANT																			•			
30	SX5411020	PANNEAU ISOLANT	•	•	•	•	•	•	•	•	•	•	•	•	•	•	•	•	•	•				
32	SX5663300	ECHANGEUR PRINCIPAL 6E																			•			
32	SX5671940	ECHANGEUR PRINCIPAL 4E	•	•	•	•																		
32	SX5671950	ECHANGEUR PRINCIPAL 5E					•	•	•	•					•	•	•							
32	SX5671960	ECHANGEUR PRINCIPAL 6E									•	•	•	•				•	•	•				
33	SX5403130	O RING 22X3 EPDM	•	•	•	•	•	•	•	•	•	•	•	•	•	•	•	•	•	•	•			
34	SX5113650	CLIP ECHANGEUR PRINCIPAL																			•			
34	SX8380860	CLIP ECHANGEUR PRINCIPAL	•	•	•	•	•	•	•	•	•	•	•	•	•	•	•	•	•	•				
35	SX5629130	VASE D'EXPANSION 7,5L																			•			
35	SX5662620	VASE D'EXPANSION 8L	•	•	•	•	•	•	•	•					•	•	•							
35	SX5662630	VASE D'EXPANSION 10L									•	•	•	•				•	•	•				

10

Pieces-Rechanges-Chaudieres.fr

10. INITIA HTE

Pos	Code	Description	Tab 126	Tab 131	Tab 140		Tab 126	Tab 131	Tab 140		Tab 126	Tab 131	Tab 140		Tab 99	Tab 110	Tab 90	Tab 99	Tab 110	Tab 90	Tab 117			
			HLN435123320 INITIA 1.12 FF HTE	HLN435123321 INITIA 1.12 FF HTE	HLN435123322 INITIA 1.12 FF HTE	HLN435123323 INITIA 1.12 FF HTE	HLN435243320 INITIA 1.24 FF HTE	HLN435243321 INITIA 1.24 FF HTE	HLN435243322 INITIA 1.24 FF HTE	HLN435243323 INITIA 1.24 FF HTE	HLN435283320 INITIA 1.28 FF HTE	HLN435283321 INITIA 1.28 FF HTE	HLN435283322 INITIA 1.28 FF HTE	HLN435283323 INITIA 1.28 FF HTE	HLN436283320 INITIA 2.28 FF HTE	HLN436283321 INITIA 2.28 FF HTE	HLN436283322 INITIA 2.28 FF HTE	HLN436333320 INITIA 2.33 FF HTE	HLN436333321 INITIA 2.33 FF HTE	HLN436333322 INITIA 2.33 FF HTE	HPN43733091 INITIA DUO 3.33 FF HTE	Jusqu'à	A partir de	Interchangeable
37	SX5666790	PANNEAU AVANT CHAMBRE ETANCHE																			•	B726		
37	SX5672080	PANNEAU AVANT CHAMBRE ETANCHE	•	•	•	•	•	•	•	•	•	•	•	•	•	•	•	•	•	•		B718		
37	SX5689640	PANNEAU AVANT CHAMBRE ETANCHE	•	•	•	•	•	•	•	•	•	•	•	•	•	•	•	•	•	•			B719	OUI
37	SX5689680	PANNEAU AVANT CHAMBRE ETANCHE																			•		B727	OUI
38	SX5401610	JOINT HUBLOT	•	•	•	•	•	•	•	•	•	•	•	•	•	•	•	•	•	•	•			
39	SX5203930	HUBLOT	•	•	•	•	•	•	•	•	•	•	•	•	•	•	•	•	•	•	•			
40	SX5103360	COUVERCLE HUBLOT CHAMBRE ETAN.	•	•	•	•	•	•	•	•	•	•	•	•	•	•	•	•	•	•	•			
41	SX5663430	BRULEUR 6 BECS																			•			
41	SX5672000	BRULEUR 4 BECS	•	•	•	•																		
41	SX5672010	BRULEUR 5 BECS					•	•	•	•					•	•	•							
41	SX5672020	BRULEUR 6 BECS									•	•	•	•				•	•	•				
46	SX5666540	TUBE GAZ																			•			
46	SX5672030	TUBE GAZ	•	•	•	•	•	•	•	•	•	•	•	•	•	•	•	•	•	•				
48	SX5412100	PLATEAU PORTE CONDENSATION	•				•				•				•			•					B548	
48	SX5412170	PLATEAU PORTE CONDENSATION		•	•	•		•	•	•		•	•	•		•	•		•	•				
49	SX5409280	BOUCHON RACCORDEMENT VENTOUSE	•	•	•	•	•	•	•	•	•	•	•	•	•	•	•	•	•	•	•			
59	SX8511140	CABLE ELECT.D'ALLUMAGE L=250	•	•	•	•	•	•	•	•	•	•	•	•	•	•	•	•	•	•	•	B749		
59	SX8513520	CABLE ELECT.D'ALLUMAGE L=250	•	•	•	•	•	•	•	•	•	•	•	•	•	•	•	•	•	•			B750	OUI
63	SX8422830	ELECTORDE D'ALLUMAGE HTE	•	•	•	•	•	•	•	•	•	•	•	•	•	•	•	•	•	•	•	B952		
63	SX0220000	ELECTRODE D'ALLUMAGE HTE	•	•	•	•	•	•	•	•	•	•	•	•	•	•	•	•	•	•	•		C001	OUI
65	SX8422840	ELECTRODE D'IONISATION HTE	•	•	•	•	•	•	•	•	•	•	•	•	•	•	•	•	•	•	•	B952		
65	SX0220700	ELECTRODE D'IONISATION HTE	•	•	•	•	•	•	•	•	•	•	•	•	•	•	•	•	•	•	•		C001	OUI
70	SX5666530	TUBE POMPE-ECHANGEUR DUO																			•			
70	SX5672040	TUBE POMPE-ECHANGEUR	•	•	•	•	•	•	•	•	•	•	•	•	•	•	•	•	•	•				
72	SX5655620	POMPE GRUNDFOS 15/60	•	•	•	•	•	•	•	•	•	•	•	•	•	•	•	•	•	•	•			
73	SXà607290	DEGAZEUR CALEFFI	•	•	•	•	•	•	•	•	•	•	•	•	•	•	•	•	•	•	•			
74	SX5406360	O-RING 14X1,78	•	•	•	•	•	•	•	•	•	•	•	•	•	•	•	•	•	•				
75	SX5409240	JOINT TUBE/CAISSON D.10			•	•			•	•			•	•			•			•	•			
76	SX5689930	ECHANGEUR SANITAIRE 20 PLAQUES													•	•	•	•	•	•				
77	SX5404520	JOINT ECHANGEUR SANITAIRE													•	•	•	•	•	•				
78	SX5668540	ENSEMBLE BALLON																			•			
79	SX9950610	SOUPAPE DE SECURITE 7BARS																			•			
80	SX5659060	GROUPE RETOUR CHAUFFAGE	•	•	•	•	•	•	•	•	•	•	•	•										
80	SX5668600	RACCORD ENTREE SANITAIRE																			•			
80	SX5671530	GR. ENTREE SANIT.8L/RET CHAUFFAGE													•	•	•							
80	SX5671540	GR. ENTREE SANIT.10L/RET CHAUFFAGE																•	•	•				
81	SX0617060	GROUPE FILTRE LIMITEUR 8L													•	•	•							
81	SX0617140	GROUPE FILTRE LIMITEUR 10L																•	•	•				
83	SX5620090	LIMITEUR DEBIT SANITAIRE 12L/MN																			•			
83	SX5666110	LIMITEUR DEBIT SANITAIRE 8L/MN													•	•	•							
83	SX5666120	LIMITEUR DEBIT SANITAIRE 10L/MN																•	•	•				
87	SX5210710	ELEMENT DE CONNECTION DE POMPE													•	•	•	•	•	•				
90	SX0611930	ROBINET DE REMPLISSAGE													•	•	•	•	•	•				
90	SX5622840	ROBINET DE REMPLISSAGE																			•			
91	SX5652030	ROBINET DE VIDANGE	•	•	•	•	•	•	•	•	•	•	•	•	•	•	•	•	•	•	•			
92	SX9950600	SOUPAPE DE SECURITE 3BARS																			•			
92	SX9951170	SOUPAPE DE SECURITE 3BARS	•	•	•	•	•	•	•	•	•	•	•	•	•	•	•	•	•	•				
95	SX5668740	ANODE DE MAGNESIUM																			•			

10

Pieces-Rechanges-Chaudieres.fr

10. INITIA HTE

			Tab 126	Tab 131	Tab 140		Tab 126	Tab 131	Tab 140		Tab 126	Tab 131	Tab 140		Tab 99	Tab 110	Tab 90	Tab 99	Tab 110	Tab 90	Tab 117			
Pos	Code	Description	HLN435123320 INITIA 1.12 FF HTE	HLN435123321 INITIA 1.12 FF HTE	HLN435123322 INITIA 1.12 FF HTE	HLN435123323 INITIA 1.12 FF HTE	HLN435243320 INITIA 1.24 FF HTE	HLN435243321 INITIA 1.24 FF HTE	HLN435243322 INITIA 1.24 FF HTE	HLN435243323 INITIA 1.24 FF HTE	HLN435283320 INITIA 1.28 FF HTE	HLN435283321 INITIA 1.28 FF HTE	HLN435283322 INITIA 1.28 FF HTE	HLN435283323 INITIA 1.28 FF HTE	HLN436283320 INITIA 2.28 FF HTE	HLN436283321 INITIA 2.28 FF HTE	HLN436283322 INITIA 2.28 FF HTE	HLN436333320 INITIA 2.33 FF HTE	HLN436333321 INITIA 2.33 FF HTE	HLN436333322 INITIA 2.33 FF HTE	HPN43733091 INITIA DUO 3.33 FF HTE	Jusqu'à	A partir de	Interchangeable
96	SX5668550	TUBE V3V/ENTREE SERPENTIN																			•			
98	SX5212040	TUBE BY-PASS CHAUFFAGE																			•			
98	SX5212890	TUBE BY-PASS													•	•	•	•	•	•				
98	SX5672960	TUBE BY-PASS	•	•	•	•	•	•	•	•	•	•	•	•										
99	SX8380850	CLIP TUBE BY-PASS	•	•	•	•	•	•	•	•	•	•	•	•	•	•	•	•	•	•				
102	SX5663040	ENSEMBLE VANNE 3 VOIES																			•			
102	SX5671520	ENSEMBLE VANNE 3 VOIES													•	•	•	•	•	•				
102	SX5672730	ENSEMBLE VANNE 3 VOIS	•	•	•	•	•	•	•	•	•	•	•	•										
104	SX5668570	CONNEXION DEPART ECS																			•			
109	SX5207810	JOINT 10X14X1,5 AL																			•			
112	SX5405320	MEMBRANE SECURITE DEBIT D'EAU																			•			
113	SX0617100	GROUPE BY-PASS	•	•	•	•	•	•	•	•	•	•	•	•	•	•	•	•	•	•				
114	SX0400200	JOINT 25,07 X 2,62																			•			
114	SX5403820	O-RING 26,64X2,62	•				•				•													
118	SX8380520	RESSORT BY-PASS	•	•	•	•	•	•	•	•	•	•	•	•	•	•	•	•	•	•				
119	SX0605760	CLAPET CHAUFFAGE V3V	•	•	•	•	•	•	•	•	•	•	•	•	•	•	•	•	•	•				
120	SX0600750	BOUCHON V3V CHAUFFAGE	•	•	•	•	•	•	•	•	•	•	•	•	•	•	•	•	•	•				
122	SX5405370	O-RING 23,47X2,62													•	•	•	•	•	•				
131	SX8434840	SONDE CTN	•	•	•	•	•	•	•	•	•	•	•	•	•	•	•	•	•	•	•	B615		OUI
131	SX8435400	SONDE CTN	•	•	•	•	•	•	•	•	•	•	•	•	•	•	•	•	•	•	•		B616	
132	SX5402830	JOINT SONDE SANITAIRE			•	•			•	•			•	•	•	•	•	•	•	•	•			
134	SX5212120	DIAPHRAGME GAZ D4MM	•	•	•	•																		
134	SX5212140	DIAPHRAGME GAZ D7,5MM					•	•	•	•					•	•	•							
134	SX5212150	DIAPHRAGME GAZ D12MM									•	•	•	•				•	•	•	•			
135	SX9950760	SECURITE SURCHAUFFE 105°C	•	•	•	•	•	•	•	•	•	•	•	•	•	•	•	•	•	•	•			
136	SX5666520	TUBE V3V/ECHANGEUR DUO																			•			
136	SX5672050	TUBE V3V/ECHANGEUR	•	•	•	•	•	•	•	•					•	•	•							
136	SX5672060	TUBE V3V/ECHANGEUR									•	•	•	•				•	•	•				
138	SX5402010	O-RING 22,22X2,62	•	•	•	•	•	•	•	•	•	•	•	•	•	•	•	•	•	•	•			
139	SX5206620	RACCORD ETREE GAZ	•	•	•	•	•	•	•	•	•	•	•	•	•	•	•	•	•	•				
139	SX5637870	TUBE ENTREE GAZ																			•			
140	SX5671930	VANNE GAZ SIT (848 SIGMA)	•	•	•	•	•	•	•	•	•	•	•	•	•	•	•	•	•	•	•			
147	SX5109720	PANNEAU INFERIEUR																			•	B640		
147	SX5116500	PANNEAU INFERIURE																			•		B641	
147	SX5662810	TRAVERSE PLATINE HYDRAULIQUE													•	•	•	•	•	•				
147	SX5664340	TRAVERSE PLATINE HYDRAULIQUE	•	•	•	•	•	•	•	•	•	•	•	•										
151	SX5407650	COUVERCLE BOITIER ELECTR. LUNA	•	•	•	•	•	•	•	•	•	•	•	•	•	•	•	•	•	•	•			
152	SX5672220	PAN.DE COMM. INITIA 2,8FF HTE													•	•	•							
152	SX5672230	PAN.DE COMM.INITIA 2,33FF HTE																•	•	•				
152	SX5672980	PAN.DE COMM.INITIA 1,12FF HTE	•	•	•	•																		
152	SX5672990	PAN.DE COMM.INITIA 1.24FF HTE					•	•	•	•														
152	SX5673000	PAN.DE COMM.INITIA 1,28FF HTE									•	•	•	•										
152	SX5678370	PAN.DE CO.INITIA DUO3.33FF HTE																			•			
153	SX5407660	COUVERCLE BRANCHEMENT ELECTRIQUE	•	•	•	•	•	•	•	•	•	•	•	•	•	•	•	•	•	•	•			
154	SX5676120	CIRCUIT IMPRIME SIEMENS LMU34	•	•	•	•	•	•	•	•	•	•	•	•	•	•	•	•	•	•	•	B540		OUI
154	SX5680240	CIRCUIT IMPRIME SIEMENS LMU34	•	•	•	•	•	•	•	•	•	•	•	•	•	•	•	•	•	•	•	B620	B541	OUI
154	SX5684110	CIRCUIT IMPRIME SIEMENS LMU34B	•	•	•	•	•	•	•	•	•	•	•	•	•	•	•	•	•	•	•	B635	B621	OUI
154	SX5686050	CIRCUIT IMPRIME SIEMENS LMU34B	•	•	•	•	•	•	•	•	•	•	•	•	•	•	•	•	•	•		B944	B636	
154	SX5686060	CIRC.IMPR.LMU34B																			•		B636	
154	SX5703660	CIRC.IMPR.LMU34	•	•	•	•	•	•	•	•	•	•	•	•	•	•	•	•	•	•			B945	OUI
165	SX5668580	TUBE ENTREE SANITAIRE																			•			

10

Pieces-Rechanges-Chaudieres.fr

10. INITIA HTE

Pos	Code	Description	Tab 126	Tab 131	Tab 140		Tab 126	Tab 131	Tab 140		Tab 126	Tab 131	Tab 140		Tab 99	Tab 110	Tab 90	Tab 99	Tab 110	Tab 90	Tab 117			
			HLN435123320 INITIA 1.12 FF HTE	HLN435123321 INITIA 1.12 FF HTE	HLN435123322 INITIA 1.12 FF HTE	HLN435123323 INITIA 1.12 FF HTE	HLN435243320 INITIA 1.24 FF HTE	HLN435243321 INITIA 1.24 FF HTE	HLN435243322 INITIA 1.24 FF HTE	HLN435243323 INITIA 1.24 FF HTE	HLN435283320 INITIA 1.28 FF HTE	HLN435283321 INITIA 1.28 FF HTE	HLN435283322 INITIA 1.28 FF HTE	HLN435283323 INITIA 1.28 FF HTE	HLN436283320 INITIA 2.28 FF HTE	HLN436283321 INITIA 2.28 FF HTE	HLN436283322 INITIA 2.28 FF HTE	HLN436333320 INITIA 2.33 FF HTE	HLN436333321 INITIA 2.33 FF HTE	HLN436333322 INITIA 2.33 FF HTE	HPN43733091 INITIA DUO 3.33 FF HTE	Jusqu'à	A partir de	Interchangeable
166	SX8421590	BARRETTE DE CONNEXION ELECTRIQUE	•	•	•	•	•	•	•	•	•	•	•	•	•	•	•	•	•	•	•			
167	SX5405340	PORTE-FUSIBLE	•	•	•	•	•	•	•	•	•	•	•	•	•	•	•	•	•	•	•			
168	SX9950580	FUSIBLES 2A 250V (X10)	•	•	•	•	•	•	•	•	•	•	•	•	•	•	•	•	•	•	•			
169	SX5656220	MANOMETRE																			•			
169	SX9951020	MANOMETRE AVEC SUPPORT	•	•	•	•	•	•	•	•	•	•	•	•	•	•	•	•	•	•		B741		
169	SX9951830	MANOMETRE AVEC SUPPORT	•	•	•	•	•	•	•	•	•	•	•	•	•	•	•	•	•	•			B742	OUI
174	SX5410530	BOUTON	•	•	•	•	•	•	•	•	•	•	•	•	•	•	•	•	•	•	•			
190	SX5404970	JOINT G3/8"																			•			
191	SX5408970	JOINT G1/2"																			•			
192	SX5404650	JOINT G3/4" 17x24x2	•	•	•	•	•	•	•	•	•	•	•	•	•	•	•	•	•	•	•			
197	SX5412820	JOINT 85,09X5,34 EPDM																			•			
234	SX5672190	TUBE DISCONNECTEUR													•	•	•	•	•	•				
234	SX5672970	TUBE DISCONNECTEUR	•	•	•	•	•	•	•	•	•	•	•	•										
236	SX5625310	DISCONNECTEUR CALEFFI DUO																			•			
236	SX711121700	DISCONNECTEUR + TUBES	•	•	•	•	•	•	•	•	•	•	•	•	•	•	•	•	•	•				
240	SX0618480	CLAPET AVEC RACCORDE ET O-RING													•	•	•	•	•	•				
242	SX8434830	SECURITE DE DEBORDEMENT 75°C																			•			
242	SX8435270	SONDE CTN FUMEE	•	•	•	•	•	•	•	•	•	•	•	•	•	•	•	•	•	•				
252	SX8434550	COMMUTATEUR	•	•	•	•	•	•	•	•	•	•	•	•	•	•	•	•	•	•	•			
280	SX5207730	JOINT 14,2X18X1,5													•	•	•	•	•	•				
284	SX5405990	POTENTIOMETRE	•	•	•	•	•	•	•	•	•	•	•	•	•	•	•	•	•	•	•			
310	SX5641850	PRESSOSTAT POMPE																			•			
314	SX8510580	CABLE ELECTORDES D'IONISATION																			•			
316	SX8380610	RESSORT FIXE MICRO																			•			
336	SX8380680	RESSORT FIX MOTEUR V3V	•	•	•	•	•	•	•	•	•	•	•	•	•	•	•	•	•	•	•			
337	SX5647340	MOTEUR ELBI	•	•	•	•	•	•	•	•	•	•	•	•	•	•	•	•	•	•	•	B952		
337	SX0188300	MOTEUR ELBI	•	•	•	•	•	•	•	•	•	•	•	•	•	•	•	•	•	•	•		B953	OUI
340	SX5663750	PRESSOSTAT CHAUFFAGE	•	•	•	•	•	•	•	•	•	•	•	•	•	•	•	•	•	•		B714		
340	SX9951690	PRESSOSTAT CHAUFFAGE	•	•	•	•	•	•	•	•	•	•	•	•	•	•	•	•	•	•			B715	OUI
342	SX5641800	MICROINTERRUPTEUR AVEC CABLE																			•			
356	SX5634820	BOUCHON AVANT GROUPE																			•			
357	SX8380600	RESSORT																			•			
358	SX5634830	BOUCHON PRESSOSTAT																			•			
365	SX5106530	TRAVERSE ARRIERE INFERIEURE																			•			
371	SX5668590	TUBE REMPLISSAGE CIRCUIT CHAUFFAGE																			•			
373	SX5109080	FILTRE CHAUFFAGE																			•			
375	SX5663030	TUBE BY-PASS																			•			
379	SX5206120	REDUCTION FM G3/4 - 1/2																			•			
380	SX5400620	JOINT 4,47X1,78																			•			
381	SX5209830	PIVOT D8 PANNEAU DE COMMANDE																			•			
382	SX8511130	CABLE ELECTRODE IONISATION	•	•	•	•	•	•	•	•	•	•	•	•	•	•	•	•	•	•	•			
408	SX5211790	BRIDE DE RACCORD ECHANGEUR																			•			
408	SX5212900	BRIDE CHAMBRE DE COMBUSTION	•	•	•	•	•	•	•	•	•	•	•	•	•	•	•	•	•	•				
409	SX5409090	JOINT ECHANGEUR HTE																			•			
409	SX5410740	JOINT ECHANGEUR HTE	•	•	•	•	•	•	•	•	•	•	•	•	•	•	•	•	•	•				
411	SX5409110	JOINT ELECTRODE D'IONISATION	•	•	•	•	•	•	•	•	•	•	•	•	•	•	•	•	•	•	•	B938		
411	SX0185200	JOINT ELECTRODE D'IONISATION	•	•	•	•	•	•	•	•	•	•	•	•	•	•	•	•	•	•	•		B939	OUI
415	SX5411660	BOITIER SIPHON HYDRAULIQUE	•	•	•		•	•	•	•	•	•	•	•	•	•	•	•	•	•		B515		OUI
415	SX5677910	ENSEMBLE SIPHON HYDRAULIQUE	•				•				•				•			•					B515	
415	SX5677920	ENSEMBLE SIPHON HYDRAULIQUE																			•			
415	SX5682350	ENSEMBLE SIPHON HYDRAULIQUE		•	•	•		•	•	•		•	•	•		•	•		•	•				

10

Pieces-Rechanges-Chaudieres.fr

10. INITIA HTE

			Tab 126	Tab 131	Tab 140		Tab 126	Tab 131	Tab 140		Tab 126	Tab 131	Tab 140		Tab 99	Tab 110	Tab 90	Tab 99	Tab 110	Tab 90	Tab 117			
Pos	Code	Description	HLN435123320 INITIA 1.12 FF HTE	HLN435123321 INITIA 1.12 FF HTE	HLN435123322 INITIA 1.12 FF HTE	HLN435123323 INITIA 1.12 FF HTE	HLN435243320 INITIA 1.24 FF HTE	HLN435243321 INITIA 1.24 FF HTE	HLN435243322 INITIA 1.24 FF HTE	HLN435243323 INITIA 1.24 FF HTE	HLN435283320 INITIA 1.28 FF HTE	HLN435283321 INITIA 1.28 FF HTE	HLN435283322 INITIA 1.28 FF HTE	HLN435283323 INITIA 1.28 FF HTE	HLN436283320 INITIA 2.28 FF HTE	HLN436283321 INITIA 2.28 FF HTE	HLN436283322 INITIA 2.28 FF HTE	HLN436333320 INITIA 2.33 FF HTE	HLN436333321 INITIA 2.33 FF HTE	HLN436333322 INITIA 2.33 FF HTE	HPN437333091 INITIA DUO 3.33 FF HTE	Jusqu'à	A partir de	Interchangeable
417	SX0615380	GROUP BOUCHON SIPHON HYD/ JOINT	•	•	•	•	•	•	•	•	•	•	•	•	•	•	•	•	•	•		B515		
419	SX5409080	JOINT BRIDE/ECHANGEUR																			•			
419	SX5411000	JOINT BRIDE/ECHANGEUR	•	•	•	•	•	•	•	•	•	•	•	•	•	•	•	•	•	•				
421	SX5413120	JOINT - OR 12X3 EPDM	•	•	•	•	•	•	•	•	•	•	•	•	•	•	•	•	•	•				
423	SX5210410	RACCORD VANNE GAZ	•	•	•	•	•	•	•	•	•	•	•	•	•	•	•	•	•	•	•			
425	SX5409130	JOINT EXTRACTEUR	•	•	•	•	•	•	•	•	•	•	•	•	•	•	•	•	•	•	•	B539		OUI
425	SX5411420	JOINT VENTURI	•	•	•	•	•	•	•	•	•	•	•	•	•	•	•	•	•	•	•		B540	
428	SX5409290	JOINT HUBLOT	•	•	•	•	•	•	•	•	•	•	•	•	•	•	•	•	•	•	•			
432	SX5410420	JOINT RACCORD/COLLECTEUR	•	•	•	•	•	•	•	•	•	•	•	•	•	•	•	•	•	•	•			
434	SX5409910	COLLECTEUR FUMEE DUO HTE																			•	B645		
434	SX5682330	COLLECTEUR FUMEE DUO HTE																			•		B646	NON
435	SX5407550	JOINT FUMEES D.100	•	•	•	•	•	•	•	•	•	•	•	•	•	•	•	•	•	•	•			
438	SX5410480	JOINT COLLECTEUR/FUMEES																			•			
443	SX5212090	RACCORD SECURITE DE DEBOR-DEMEN																			•			
445	SX5409310	TUBE SIPHON HYDRAULIQ 1/PRISE																			•			
445	SX5410980	TUBE SIPHON HYD 2/PRISE L=350	•	•		•	•	•	•	•	•	•	•	•	•	•	•	•	•	•				
448	SX5209230	PORTE CLAPET ANTIRETOUR																			•			
449	SX5640030	CLAPET ANTI-RETOUR																			•			
458	SX5409350	O-RING 2,62x58,42																			•			
459	SX5409320	EVACUATION CONDENSAT EPDM	•	•	•	•	•	•	•	•	•	•	•	•	•	•	•	•	•	•	•			
493	SX0612130	ENSEMBLE POIGNEE L=50													•	•	•	•	•	•				
496	SX0400020	O-RING 2062	•	•	•	•	•	•	•	•	•	•	•	•	•	•	•	•	•	•				
498	SX0400030	O-RING 2056													•	•	•	•	•	•				
510	SX0600760	ENSEMBLE OBTURATEUR SANITAIRE	•	•	•	•	•	•	•	•	•	•	•	•	•	•	•	•	•	•				
511	SX5404600	O-RING 17,86X2,62 EP	•	•	•	•	•	•	•	•	•	•	•	•	•	•	•	•	•	•	•			
514	SX5663010	ENSEMB RACCORD RC/POMPE/ FILTRE																			•			
516	SX5210670	PISTON	•	•	•	•	•	•	•	•	•	•	•	•	•	•	•	•	•	•				
518	SX5107180	CHEVILLE PANNEAU DE COM-MANDE	•	•	•	•	•	•	•	•	•	•	•	•	•	•	•	•	•	•				
525	SX8435260	ALLUMEUR ANSTOS-ZAG 2XVV01	•	•	•	•	•	•	•	•	•	•	•	•	•	•	•	•	•	•	•			
600	SX5112530	RESSORT FIXATION DISCONNECTEUR	•	•	•	•	•	•	•	•	•	•	•	•	•	•	•	•	•	•				
601	SX5408560	JOINT OR 8,73X1,78 EPDM	•	•	•	•	•	•	•	•	•	•	•	•	•	•	•	•	•	•	•			
607	SX8434930	SONDE CTN SANITAIRE																			•			
621	SX5663120	TUBE REMPLISSAGE CHAUFFAGE																			•			
622	SX5622860	TUBE BALLON/DISCONNECTEUR																			•			
624	SX8435280	CAPTEUR DE HALL													•	•	•	•	•	•				
631	SX5663310	TUBE DEGAZEUR																			•			
631	SX5685240	TUBE DAGAZEUR			•	•			•	•			•	•			•			•				
647	SX5652730	DEGAZEUR G3/8-			•	•			•	•			•	•			•			•	•			
671	SX5646780	ROBINET DE VIDANGE																			•			
672	SX5668560	ENSEMBLE TUBE SORT.SERP/ RAC.R.C./PR																			•			
673	SX5410030	TUBE PVC 15 X 23 L=280																			•			
673	SX5412190	TUBE EN SILICONE		•	•	•		•	•	•		•	•	•		•	•		•	•				
674	SX5409410	JOINT ECHANGEUR 5/6 E																			•			
675	SX8380780	RESSORT FIX ECHANGEUR																			•			
677	SX5212920	PROLONGE 4 ELEMENT	•	•	•	•																		
677	SX5212930	RALLONGE BRULEUR 5E					•	•	•	•					•	•	•							
678	SX5665130	ENSEMBLE COUVERCLE AIR/GAZ																			•			
678	SX5672130	ENSEMBLE COUVERCLE AIR/GAZ	•	•	•	•	•	•	•	•	•	•	•	•	•	•	•	•	•	•				
679	SX8511150	CABLE MASSE ELECTR.D'ALL. L=270	•	•	•	•	•	•	•	•	•	•	•	•	•	•	•	•	•	•	•			

10

Pieces-Rechanges-Chaudieres.fr

10. INITIA HTE

			Tab 126	Tab 131	Tab 140		Tab 126	Tab 131	Tab 140		Tab 126	Tab 131	Tab 140		Tab 99	Tab 110	Tab 90	Tab 99	Tab 110	Tab 90	Tab 117			
Pos	**Code**	**Description**	HLN435123320 INITIA 1.12 FF HTE	HLN435123321 INITIA 1.12 FF HTE	HLN435123322 INITIA 1.12 FF HTE	HLN435123323 INITIA 1.12 FF HTE	HLN435243320 INITIA 1.24 FF HTE	HLN435243321 INITIA 1.24 FF HTE	HLN435243322 INITIA 1.24 FF HTE	HLN435243323 INITIA 1.24 FF HTE	HLN435283320 INITIA 1.28 FF HTE	HLN435283321 INITIA 1.28 FF HTE	HLN435283322 INITIA 1.28 FF HTE	HLN435283323 INITIA 1.28 FF HTE	HLN436283320 INITIA 2.28 FF HTE	HLN436283321 INITIA 2.28 FF HTE	HLN436283322 INITIA 2.28 FF HTE	HLN436333320 INITIA 2.33 FF HTE	HLN436333321 INITIA 2.33 FF HTE	HLN436333322 INITIA 2.33 FF HTE	HPN437333091 INITIA DUO 3.33 FF HTE	**Jusqu'à**	**A partir de**	**Interchangeable**
680	SX5409250	JOINT PASSE-TUBE D.15	•	•	•	•	•	•	•	•	•	•	•	•	•	•	•	•	•	•	•			
681	SX5409120	JOINT ELECTRODE D'ALLUMAGE	•	•	•	•	•	•	•	•	•	•	•	•	•	•	•	•	•	•	•	B938		
681	SX0185300	JOINT ELECTRODE D'ALLUMAGE	•	•	•	•	•	•	•	•	•	•	•	•	•	•	•	•	•	•	•		B939	OUI
682	SX5211800	HUBLOT	•	•	•	•	•	•	•	•	•	•	•	•	•	•	•	•	•	•	•			
686	SX5663020	CLAPET ANTI-RETOUR	•	•	•	•	•	•	•	•	•	•	•	•							•			
707	SX5410960	REDUCTEUR DIAMETRE 80/60	•				•				•				•			•						
708	SX5410970	JOINT D.60	•	•	•	•	•	•	•	•	•	•	•	•	•	•	•	•	•	•				
709	SX8423160	PORTE-FUSIBLE	•	•	•	•	•	•	•	•	•	•	•	•	•	•	•	•	•	•	•			
710	SX5411030	JOINT D.80	•	•	•	•	•	•	•	•	•	•	•	•	•	•	•	•	•	•				
738	SX0620490	GROUPE RESSORT BY-PASS/JOINT		•	•	•		•	•	•		•	•	•	•	•	•	•	•	•				
902	SX5115810	BRIDE SUPERIEUR BALLON																			•			
903	SX5115820	BRIDE INFERIEUR BALLON																			•			
999	SX8414620	CABLE M1 ALIM ELEC	•	•	•	•	•	•	•	•	•	•	•	•	•	•	•	•	•	•	•			
999	SX8418860	CONNECTEUR PONT TIMER	•	•	•	•	•	•	•	•	•	•	•	•	•	•	•	•	•	•				
999	SX8511160	CABLE X2/ALLUMEUR-VENT	•	•	•		•	•	•	•	•	•	•	•	•	•	•	•	•	•				
999	SX8511170	CABLE X401/EXTR-TH-CTN	•	•	•		•	•	•	•	•	•	•	•	•	•	•	•	•	•				
999	SX8511180	CABLE X1/COMMUNATEUR	•	•	•		•	•	•	•	•	•	•	•	•	•	•	•	•	•	•			
999	SX8511190	CABLE X400/CTN-BALLON-EXT-PRESS													•	•	•	•	•	•				
999	SX8511210	CABLE M1/INTER	•	•	•		•	•	•	•	•	•	•	•	•	•	•	•	•	•	•			
999	SX8511220	CABLE MASSE CIRCUIT IMPRIME	•	•	•		•	•	•	•	•	•	•	•	•	•	•	•	•	•	•			
999	SX8511230	CABLE MASSE	•	•	•		•	•	•	•	•	•	•	•	•	•	•	•	•	•				
999	SX8511330	CABLE X400/CTN-BALLON-EXT-PRESS	•	•	•	•	•	•	•	•	•	•	•	•										
999	SX8511610	CABLE X3 V3V-POMP-VG	•	•	•	•	•	•	•	•	•	•	•	•	•	•	•	•	•	•				
999	SX8512050	CABLE X2/ALLUM-EXTRC																			•			

10