pieces-rechanges-chaudieres.fr

Atlantic Chauffage électrique & Chauffe-eau

Produits

Référence	Nom	Lettre
021320	CHAUFFEO VM TC 200L	B

Paramètres

Référence	Tension(V)	Capacité/Largeur	Puissance(W)	Lettre
021320	230/400	200	2200	B

pieces-rechanges-chaudieres.fr

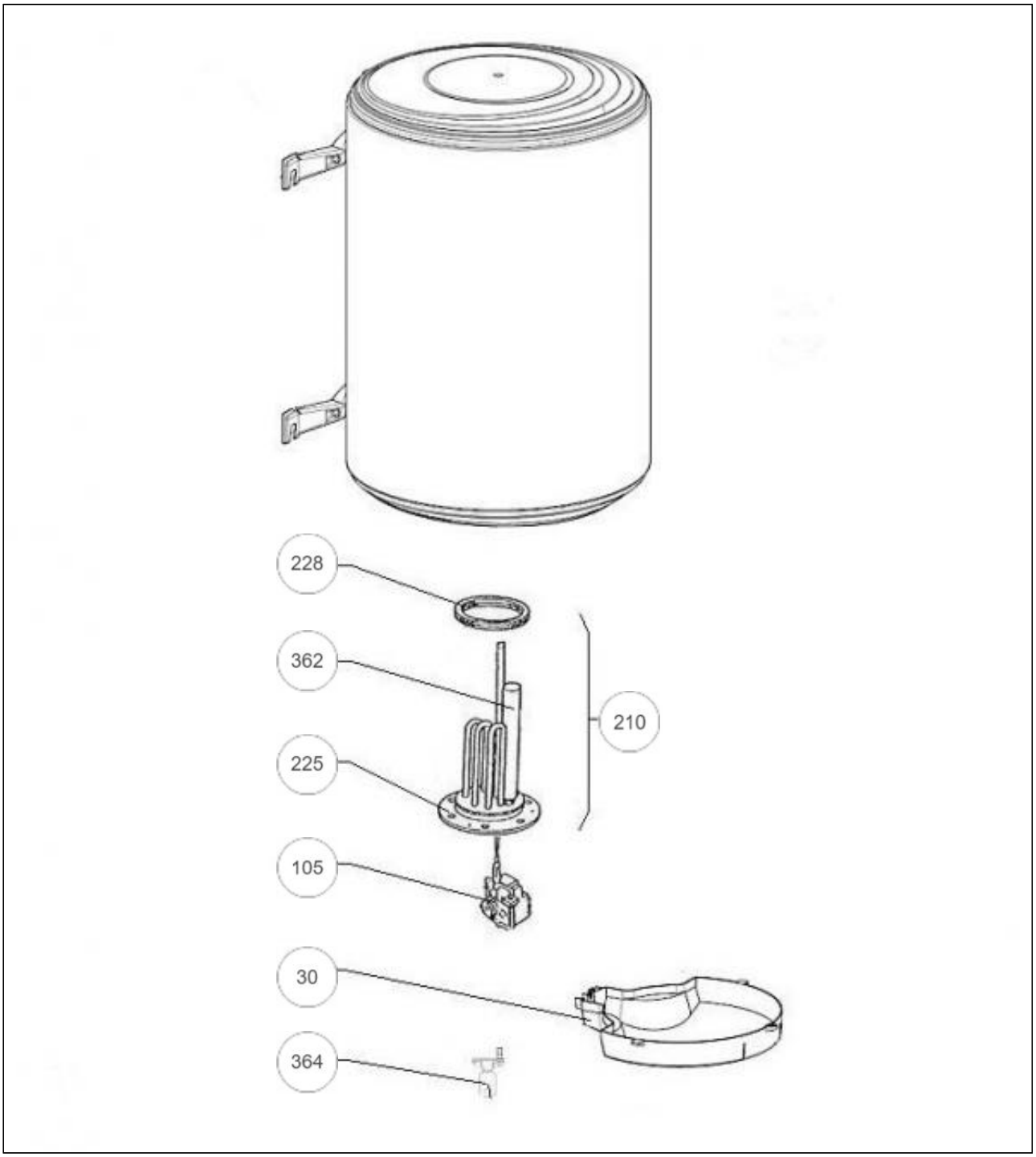

pieces-rechanges-chaudieres.fr

Références

Repère	Libellé	B
30	CAPOT CONST. 344 TYPE 78VM OU 88VM	099051
105	THERMOSTAT TC 2 BULBES + PATTE	029477
210	PLATINE THERMOPLONGEUR TC + JOINT + ANODE	099009
225	PORTE (TOUS COURANTS)	099053
228	JOINT A LEVRE	099060
362	ANODE SEULE CONST. 344	099063
364	SUPPORT ANODE POUR PLATINE NON EQUIPEE	099062