pieces-rechanges-chaudieres.fr

ARISTON

LISTE DE PIECES

13/04/2016

Produit	890671 - AYVMA 200 PROTECH SURISOLE
Modèle	200L VERTICAL RESISTANCE A SEC
Marque	ARISTON
Date	22/03/2000

pieces-rechanges-chaudieres.fr

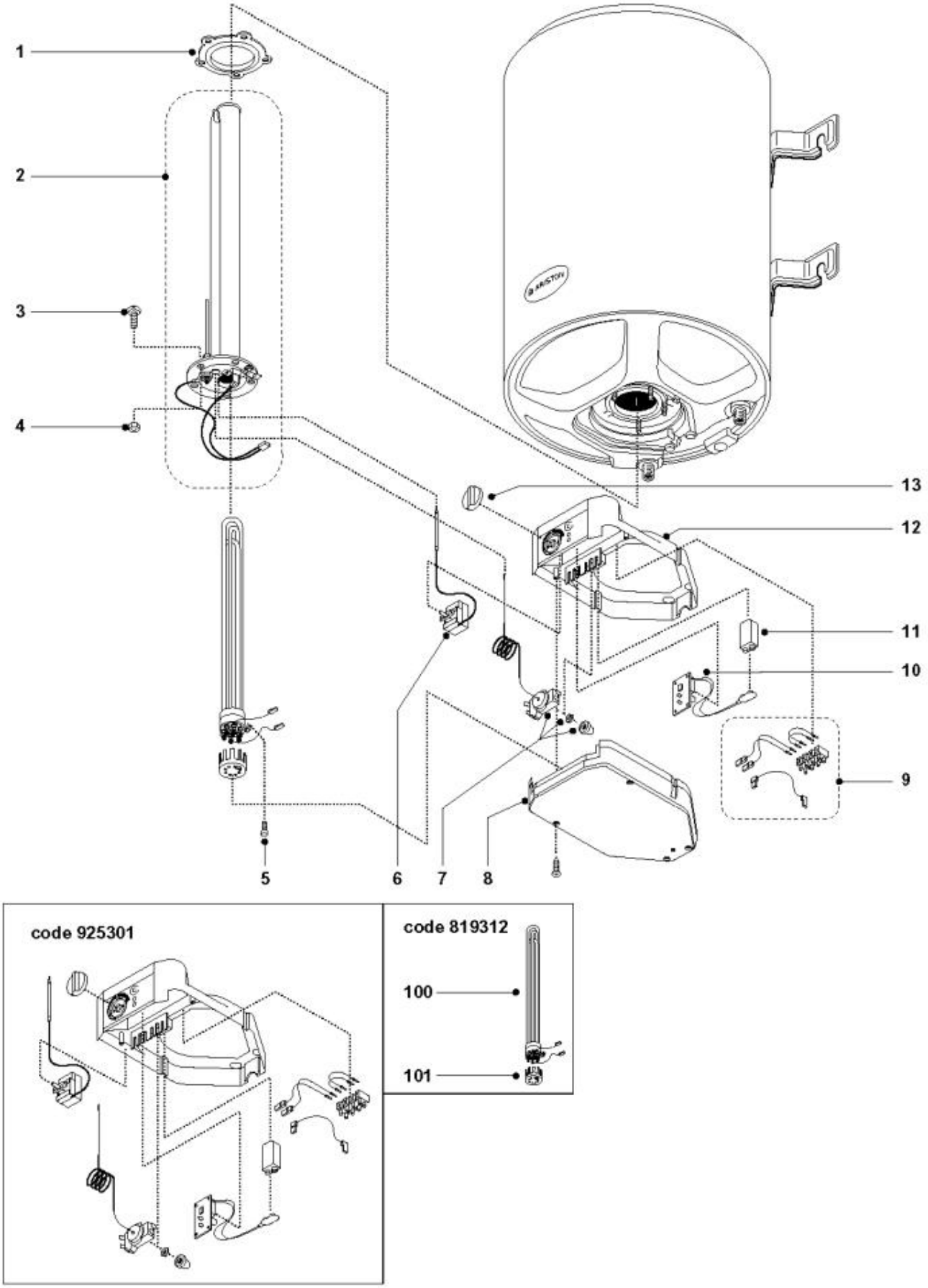

pieces-rechanges-chaudieres.fr

Table	**AYVMA 150/200 PROT.SURISOLE**

Rep.	*Référence*	*ALIAS*	*Désignation*	*Remplacé par*	*Date début*	*Date fin*	*Multiple de vente*	*Tarif Public Unitaire HT*
1	924001		JOINT BRIDE 5 TROUS D.75				1	
2	396163		EMBASE 5 TR D.45 + ANODE PROTECH				1	
3	918001		VIS M8X25				1	
4	918004		ECROU FIXATION EMBASE M8				1	
5	918095		VIS M 5-10				1	
6	921052		THERMOSTAT REGULATION A BULBE				1	
7	921053		THERMOSTAT SECURITE A BULBE				1	
8	926291		CAPOT GRIS				1	
9	935282		KIT DE CABLAGE ALIMENTATION MONO.				1	
10	925295		CIRCUIT IMPRIME ANODE PRO	65101380			1	
11	925298		BATTERIE 9V-170 MAH				1	
12	926290		CAPOT				1	
13	926292		BOUTON THERMOSTAT DE REGUL.	65100284			1	
100	819312		RESISTANCE A SEC 2500W 230V D.40 L.560	819306-01			1	
101	935308		CAPUCHON POUR RESISTANCE A SEC				1	
104	925301		CAPOT MONTE				1	