pieces-rechanges-chaudieres.fr

LISTE DE PIECES

12/04/2016

Produit	892174 - AR 200 HMIC
Modèle	200L HORIZONTAL BLINDEE
Marque	ARISTON
Date	16/04/2012

pieces-rechanges-chaudieres.fr

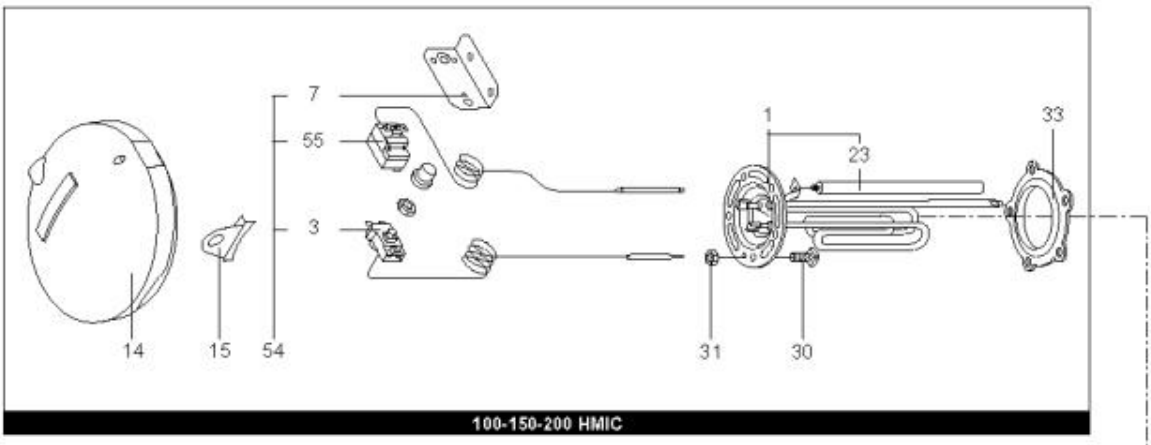

100-150-200 HMIC

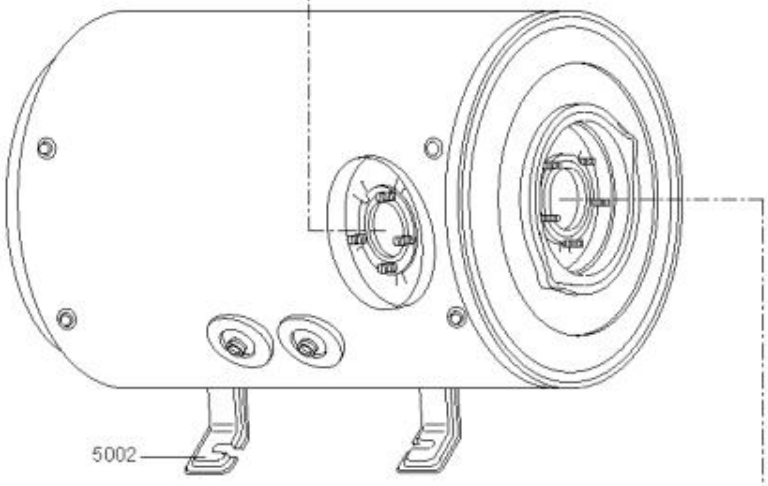

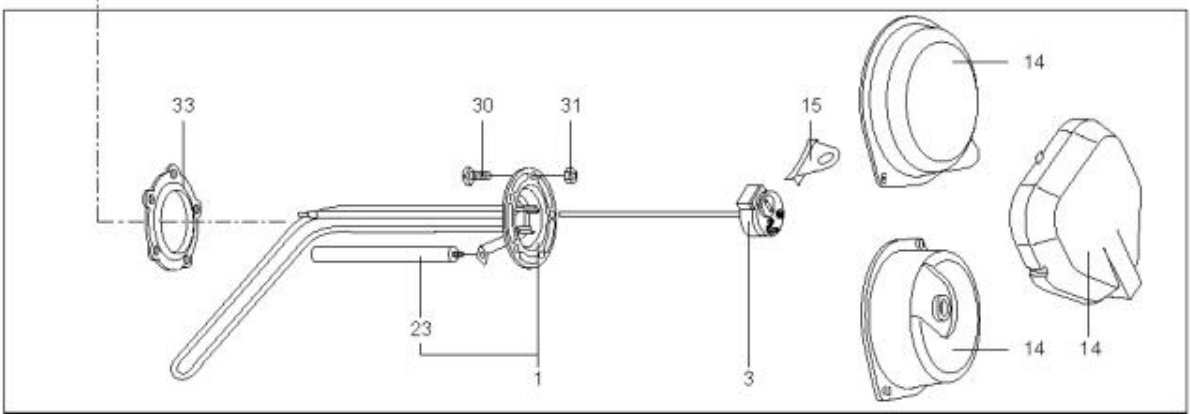

AHM-HMI-HMIL-75 HMIC

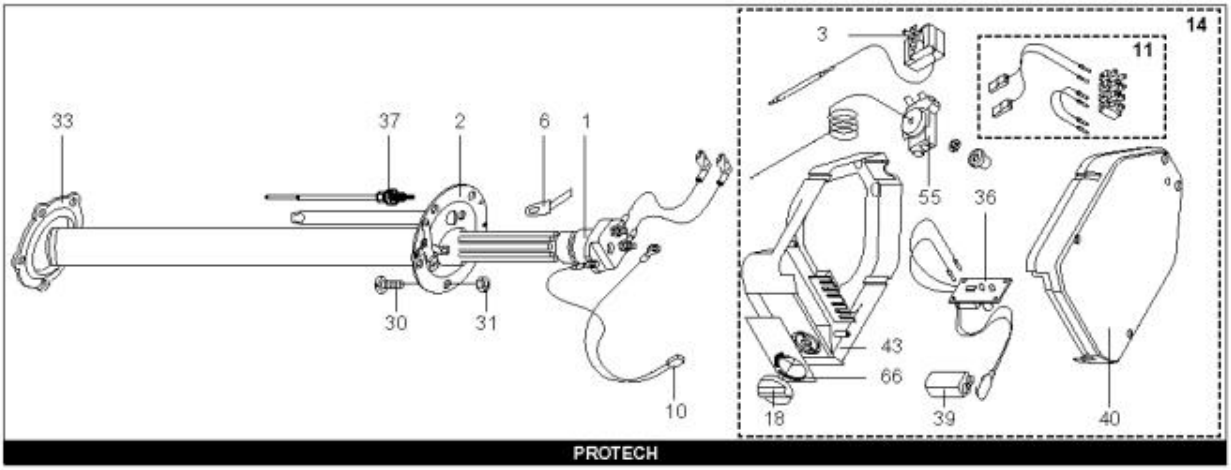

PROTECH

R8207871

pieces-rechanges-chaudieres.fr

Table	**HORIZONTAL**

Rep.	*Référence*	*ALIAS*	*Désignation*	*Remplacé par*	*Date début*	*Date fin*	*Multiple de vente*	*Tarif Public Unitaire HT*
1	816127		RESISTANCE BLINDEE 2000W 230V D.75+ANO				1	
3	921034		THERMOSTAT A BULBES				1	
7	65101064		SUPPORT THERMOSTAT FIRT				1	
14	926166		CAPOT BLANC				1	
15	926124		SUPPORT PASSE-CABLE				1	
23	570408		ANODE D:21,3 L:255 M8	61316488-01			1	
30	918001		VIS M8X25				1	
30	918064		VIS DE FIXATION EMBASE M 8-20				1	
31	918004		ECROU FIXATION EMBASE M8				1	
33	924001		JOINT BRIDE 5 TROUS D.75				1	
54	925306		THERMOSTATS FIRT-CAEM ENS				1	
55	921036		THERMOSTAT FIRT				1	
5002	912006		PATTE MURALE D:470-505-560				1	