pieces-rechanges-chaudieres.fr

ARISTON

LISTE DE PIECES

08/04/2016

Produit	893138 - AE 100 ARISTON
Modèle	100L VERTICAL RESISTANCE A SEC
Marque	ARISTON
Date	12/04/2012

pieces-rechanges-chaudieres.fr

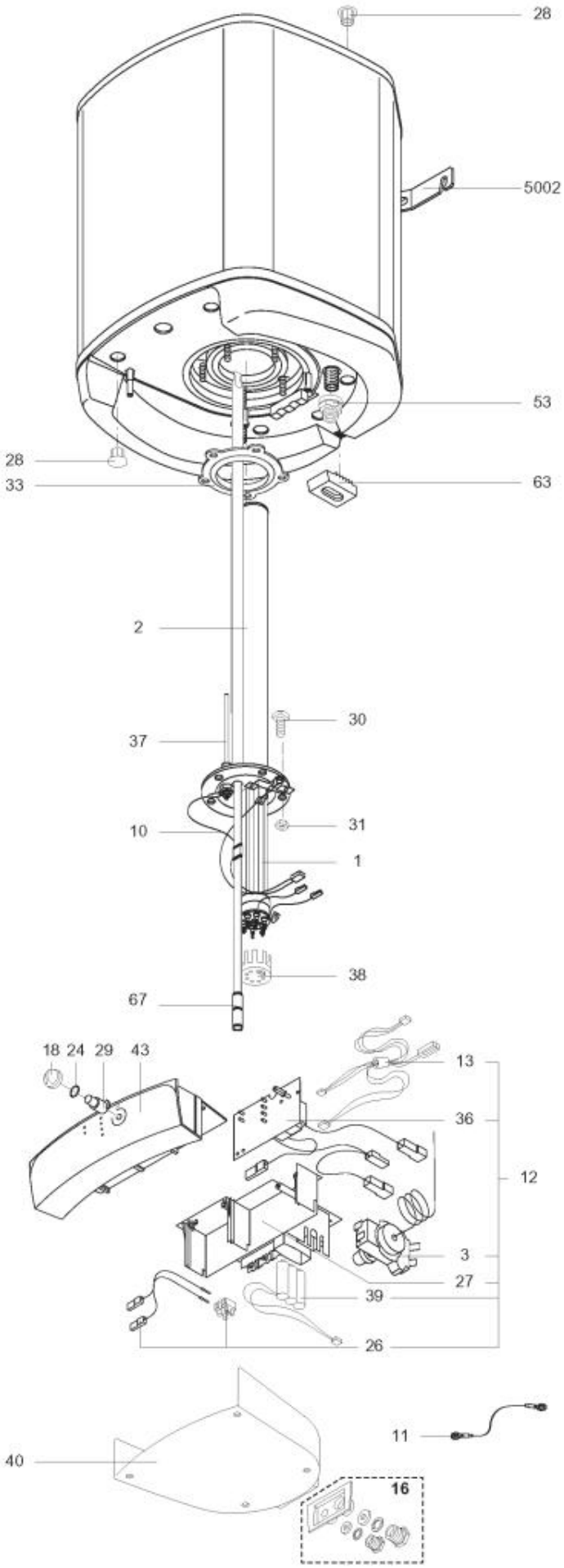

R8208100

pieces-rechanges-chaudieres.fr

Table	**AQUATRONIC**

Rep.	*Référence*	*ALIAS*	*Désignation*	*Remplacé par*	*Date début*	*Date fin*	*Multiple de vente*	*Tarif Public Unitaire HT*
1	819307		RESISTANCE A SEC 2000W 230V D.40 L.475	819306-01			1	
3	921053		THERMOSTAT SECURITE A BULBE				1	
10	60000344		CABLAGE ELECTRODE				1	
11	925383		CABLAGE DE MASSE				1	
12	935348		CABLAGE COMPLET				1	
13	935350		KIT CABLAGE SONDE-ANODE				1	
16	926071		SUPPORT PRESSE ETOUPE MONTE				1	
18	926343		BOUTON DE REGLAGE				1	
24	65100246		JOINT O-RING				1	
26	65100247		BORNIER 2 VOIES + 2 CABLES				1	
27	65101069		SUPPORT COMPOSANT ELECTRONIQUE				1	
29	926344		AXE POTENTIOMETRE				1	
30	918064		VIS DE FIXATION EMBASE M 8-20				1	
31	918004		ECROU FIXATION EMBASE M8				1	
33	924001		JOINT BRIDE 5 TROUS D.75				1	
36	925347		CIRCUIT IMPRIME				1	
37	340406		ANODE PROTECH				1	
38	935308		CAPUCHON POUR RESISTANCE A SEC				1	
39	65101723		BATTERIE NI-MH PRECABLEE				1	
40	926331		CAPOT				1	
43	65101068		FACE AVANT				1	
53	926195		RACCORDS DIELECTRI. 3/4-75 A 300L KIT				1	
63	993161		APPUI MURAL PLASTIC				1	
67	925365		SONDE ELECTRONIQUE 100L				1	
5002	912010		PATTE MURALE				1	